TRL720 & TVL850
5 TO 6 BATTERY WIRING/ FITTING INSTRUCTIONS

Ride-On Scrubber Dryer

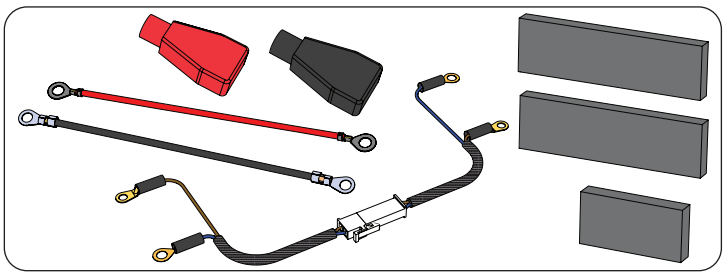

Item Description	Quantity
LINK WIRE.RED.410.M10 RING.M10 RING	1
LINK WIRE.BLACK.410.M8 RING.M8 RING	1
LOOM ASSEMBLY. 2CRT	1
RED BATTERY TERMINAL COVER (19.05MM DIA)	1
BLACK BATTERY TERMINAL COVER (19.05MM DIA)	1
FOAM PAD 180 X 90 X 30	1
FOAM PAD 260 X 90 X 26	2

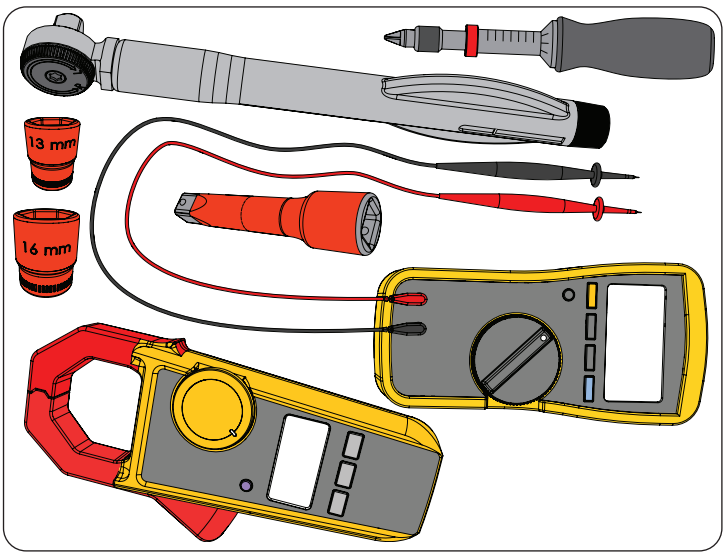

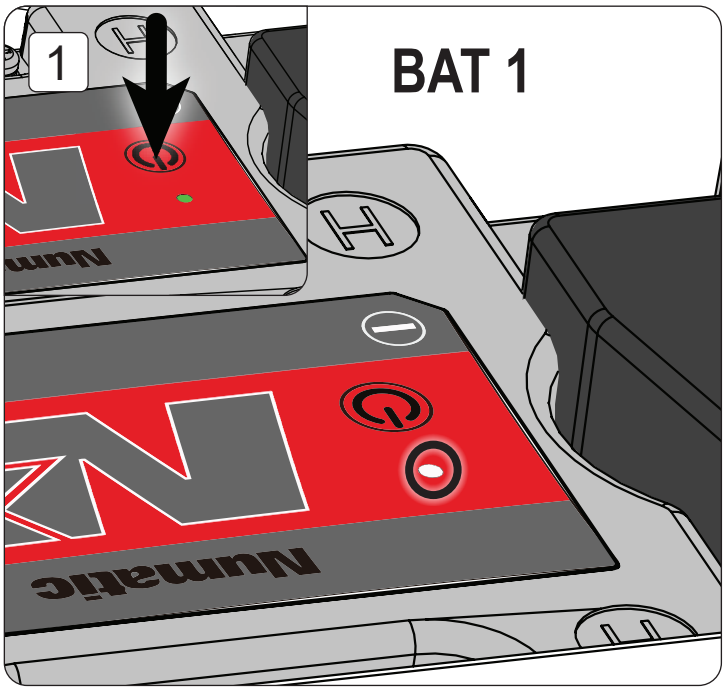

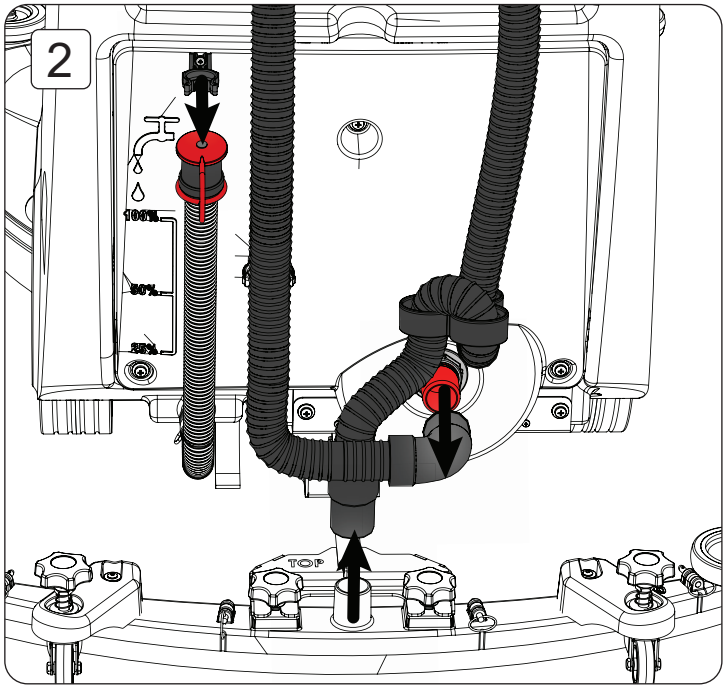

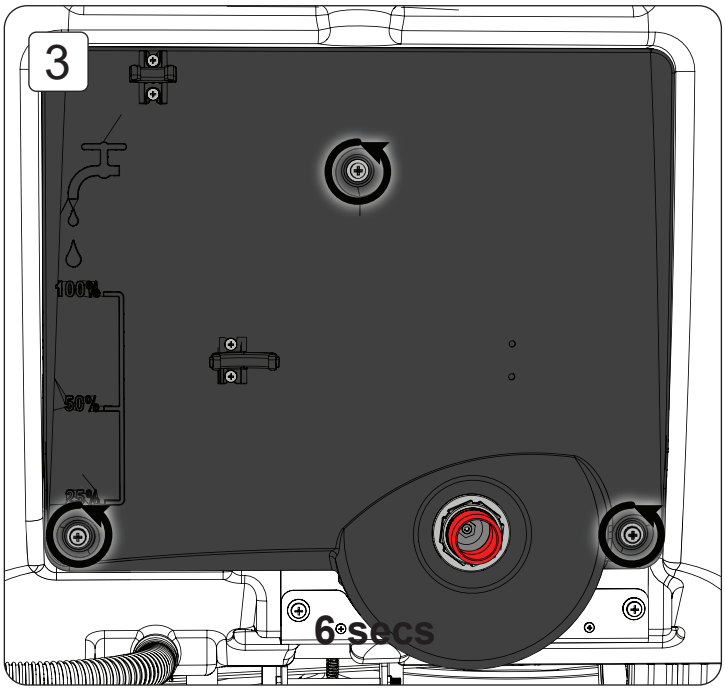

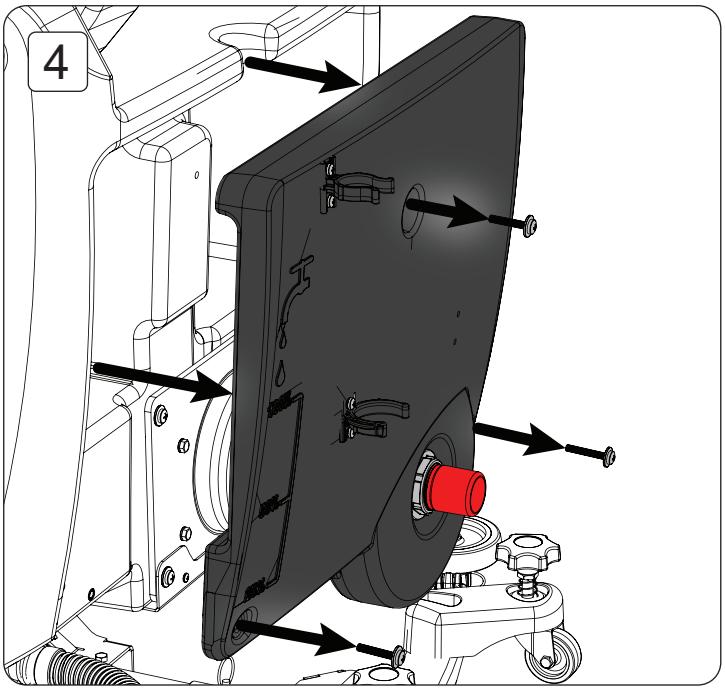

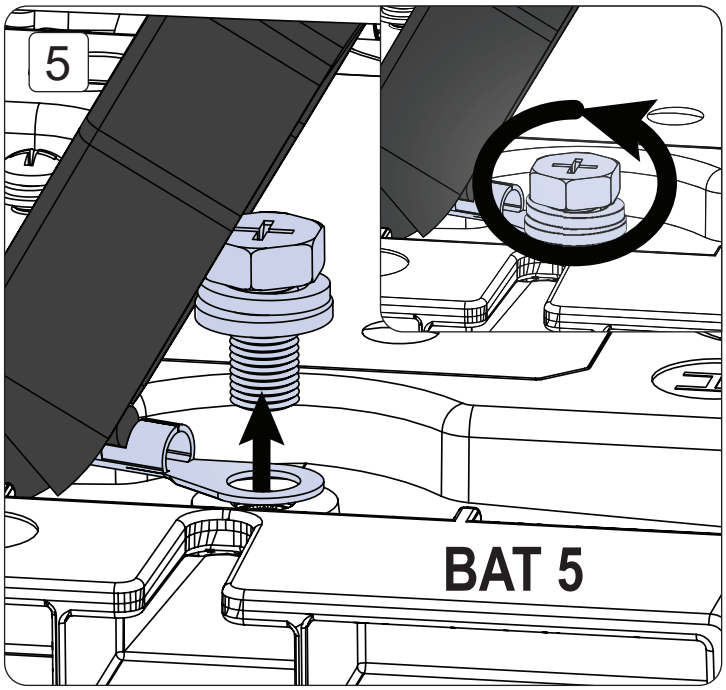
5
BAT 5

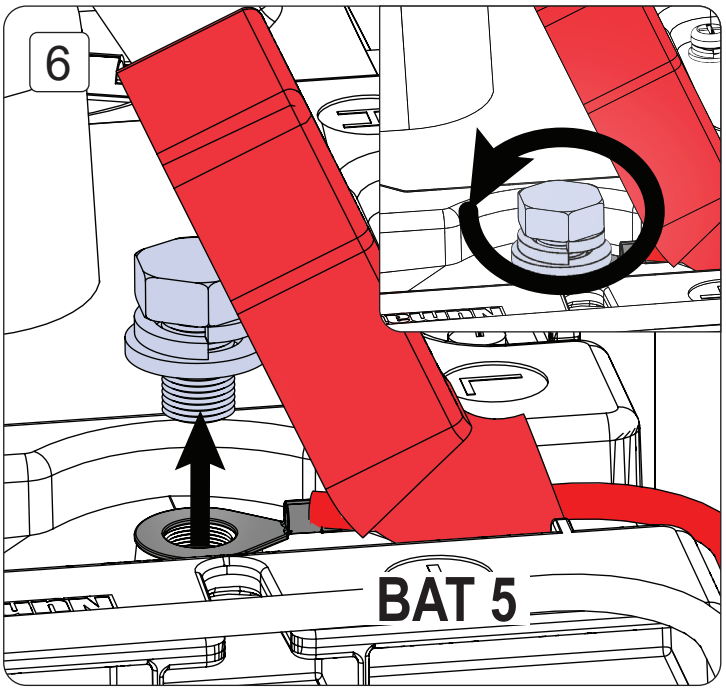
6
BAT 5

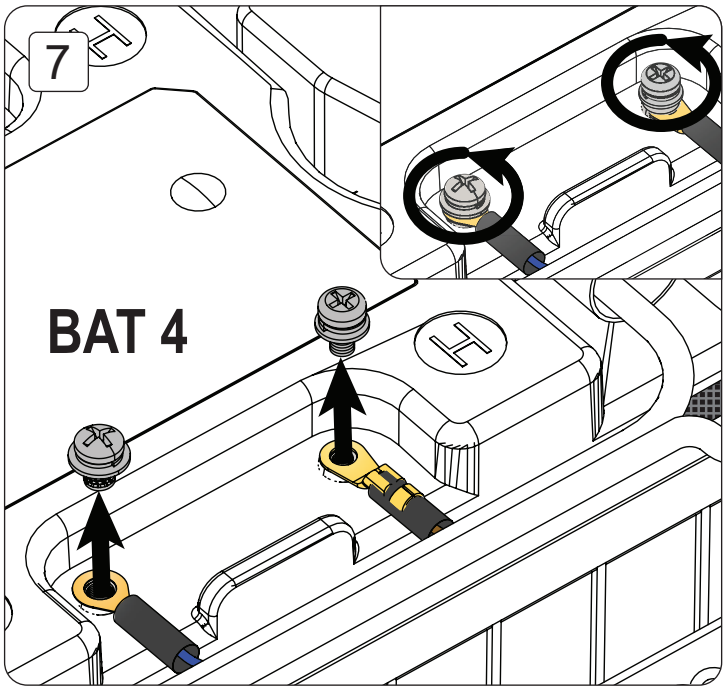
7
BAT 4

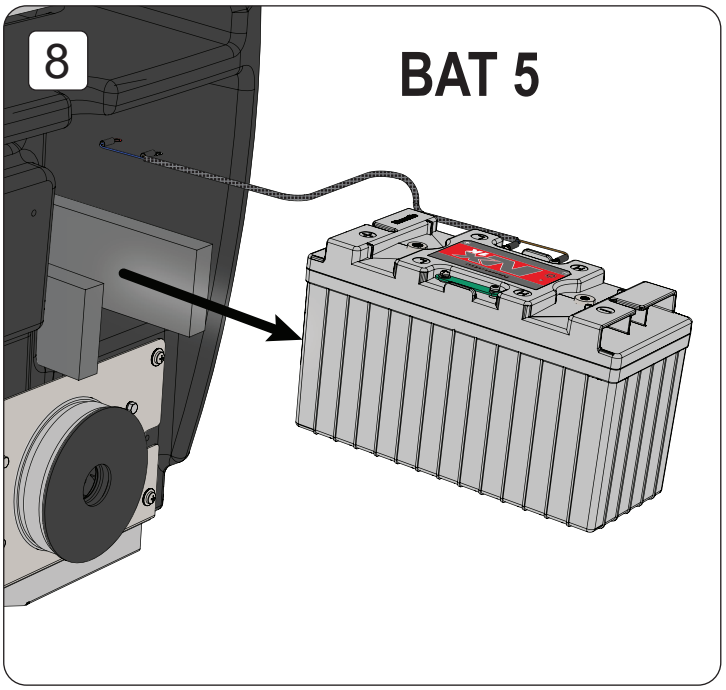
8
BAT 5

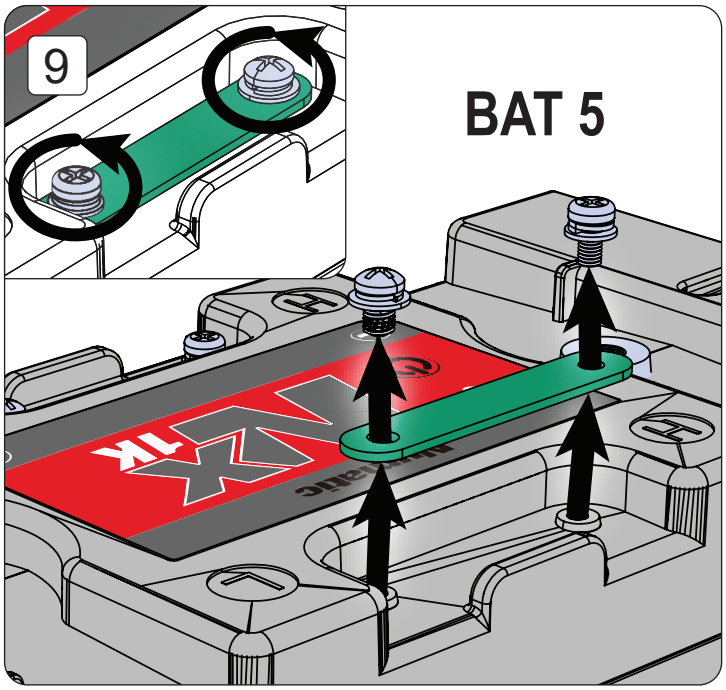
9
BAT 5

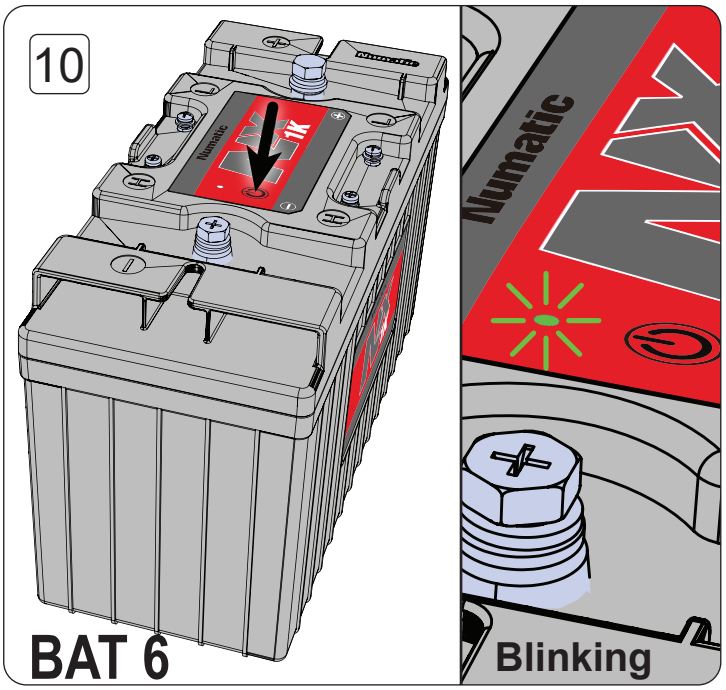
10
BAT 6
Numatic
Blinking

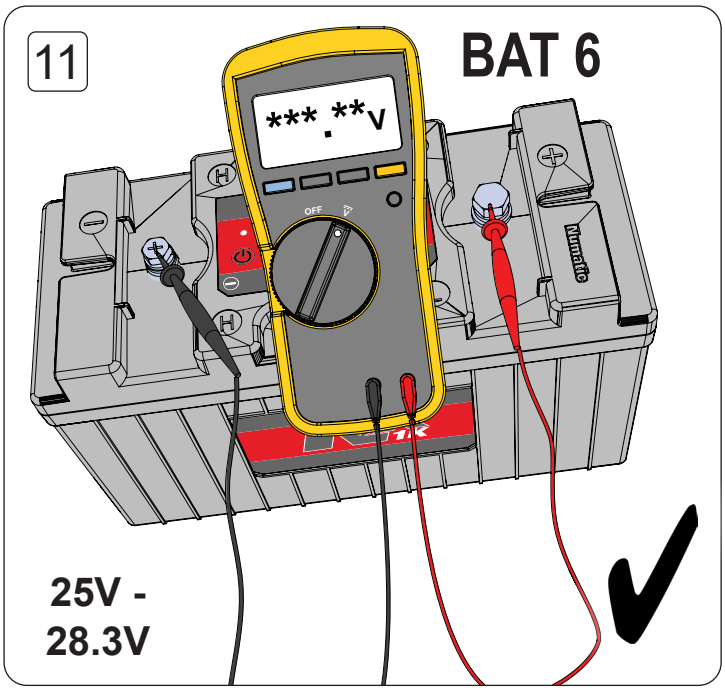
11
BAT 6
*** . **V
OFF
Numatic
25V -
28.3V

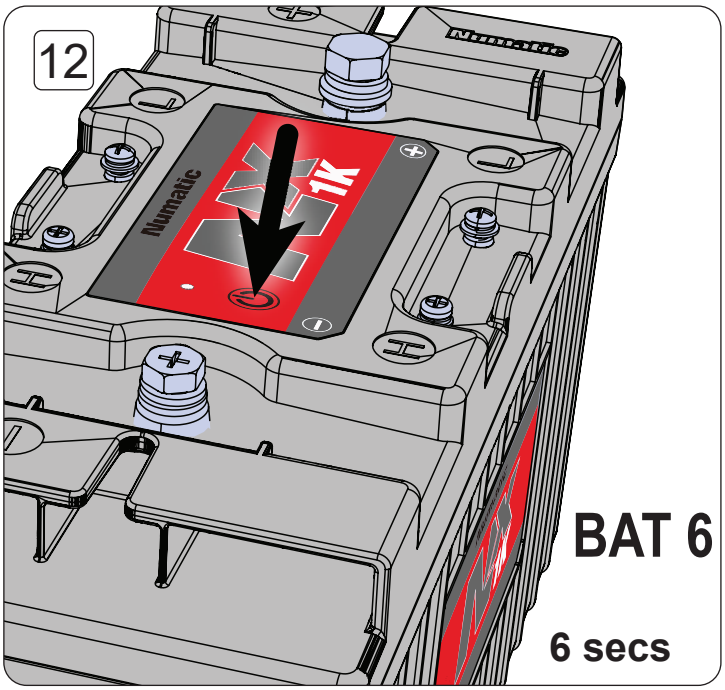
12
Numatic
NX
1K
BAT 6
6 secs

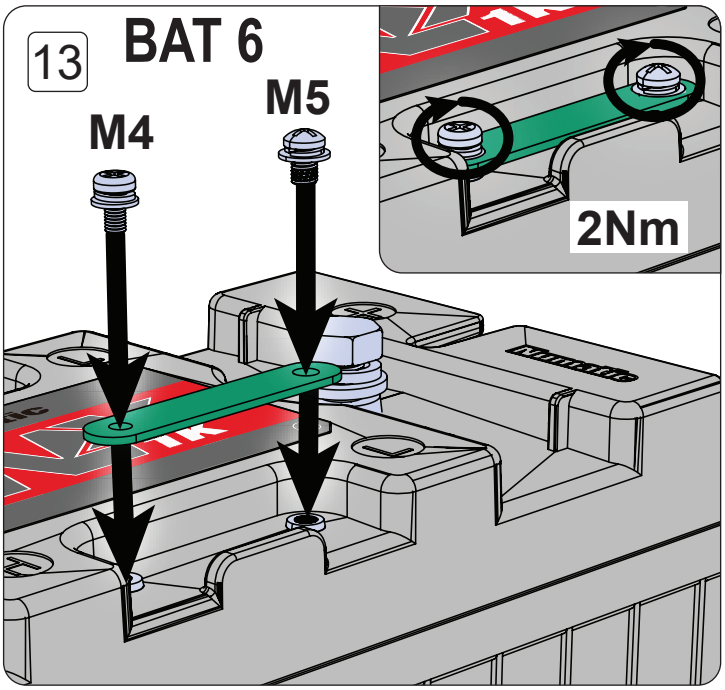
13
BAT 6
M4
M5
2Nm
Numatic

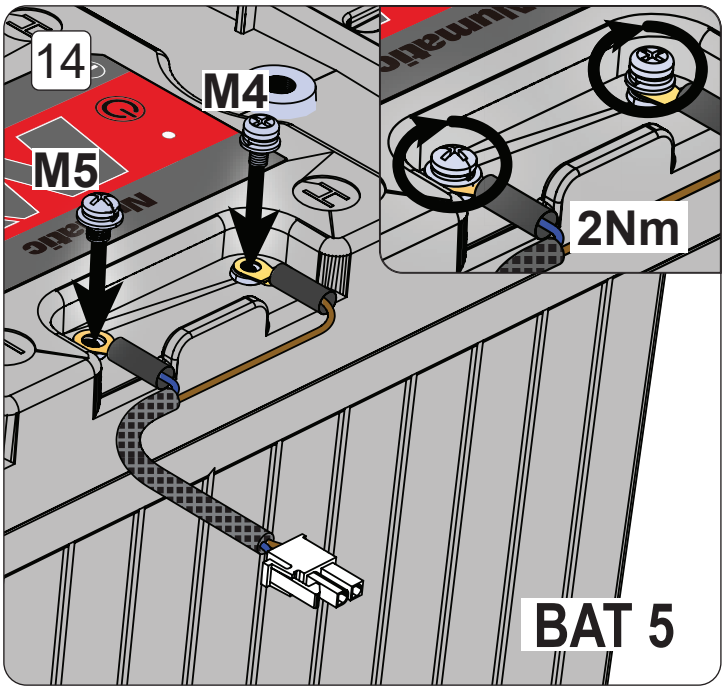
14
M4
M5
2Nm
BAT 5

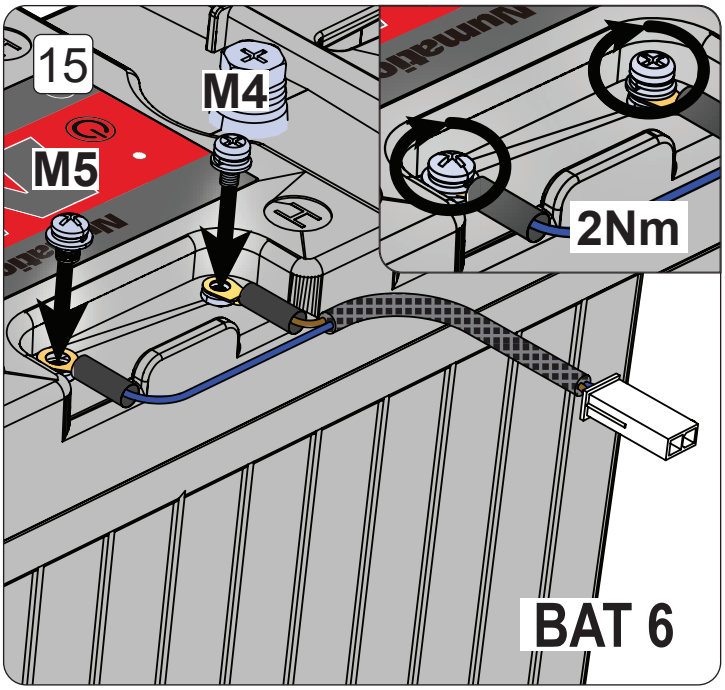
15
M4
M5
2Nm
BAT 6

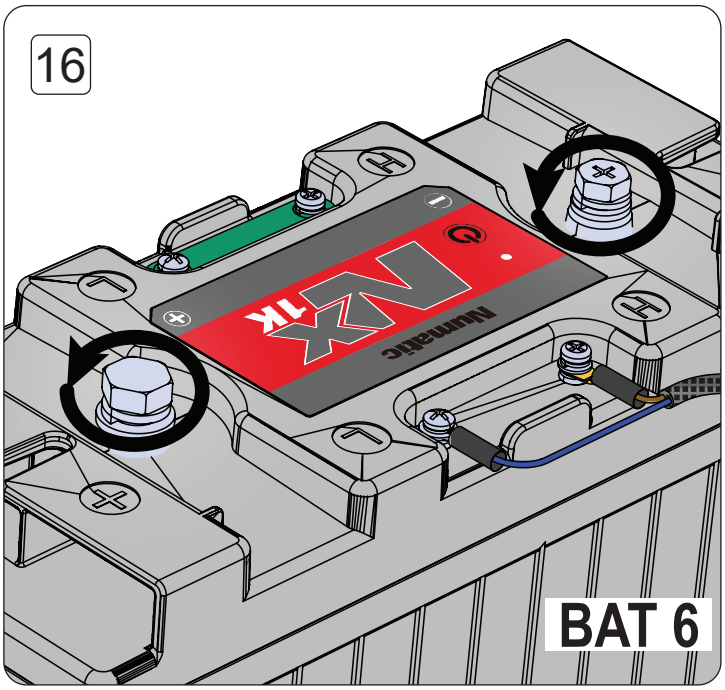
16
NX
1K
Numatic
BAT 6

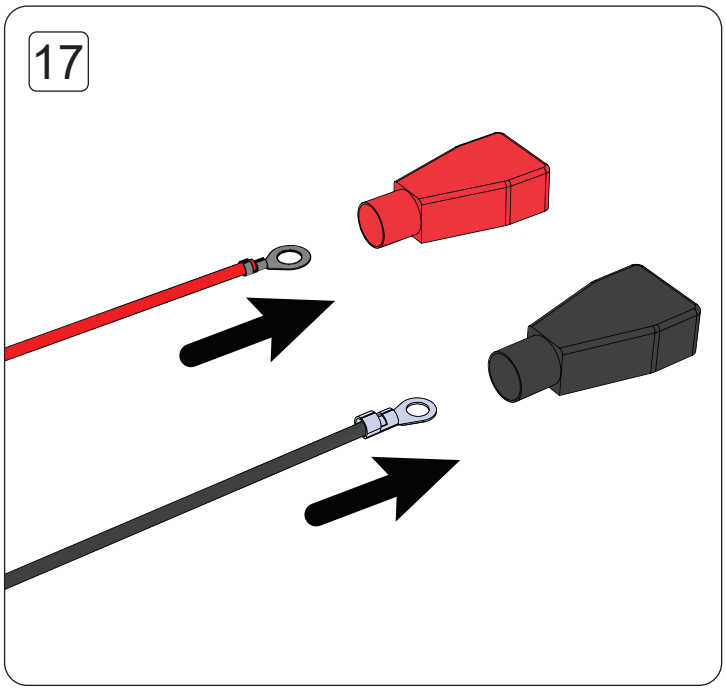
17

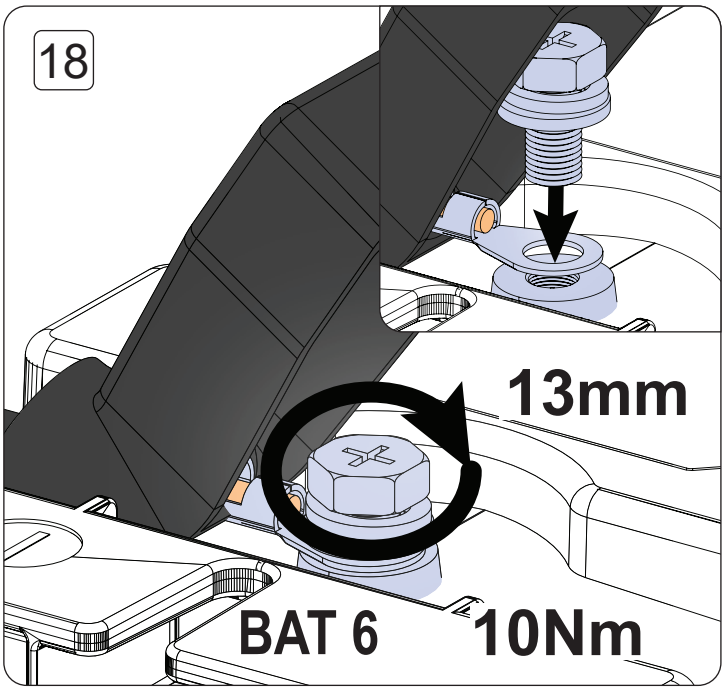
18
13mm
BAT 6
10Nm

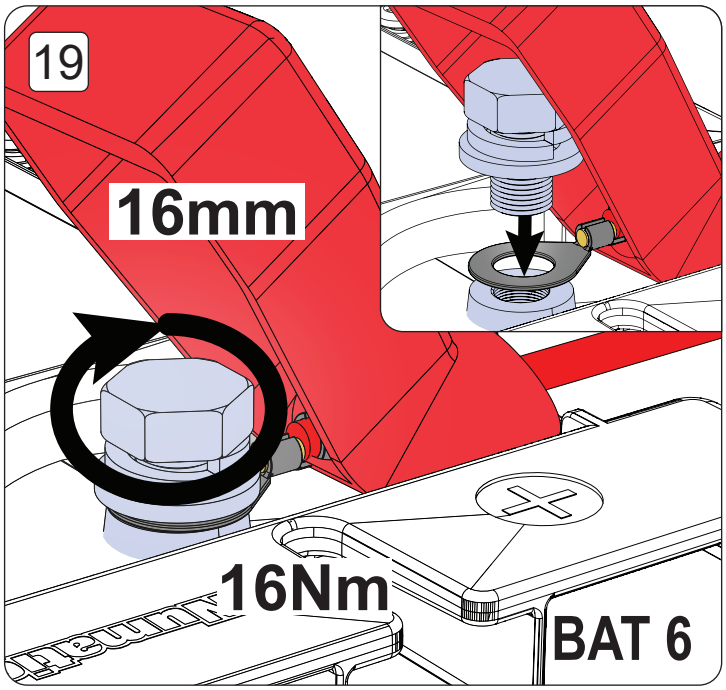
19
16mm
16Nm
BAT 6

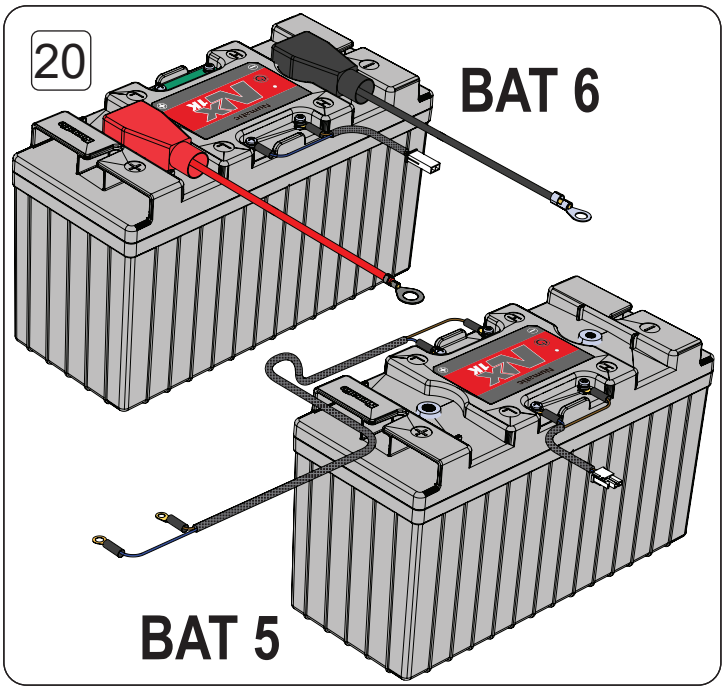
20
BAT 6
BAT 5

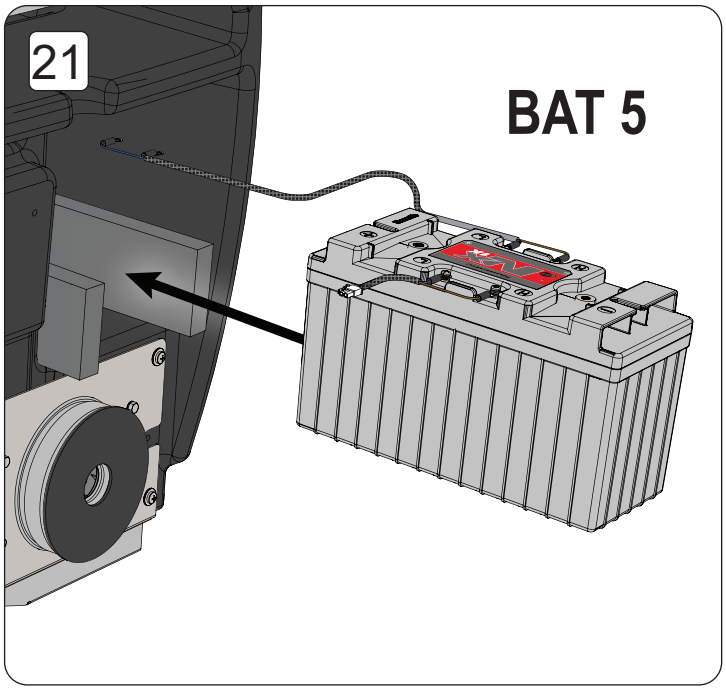
21
BAT 5

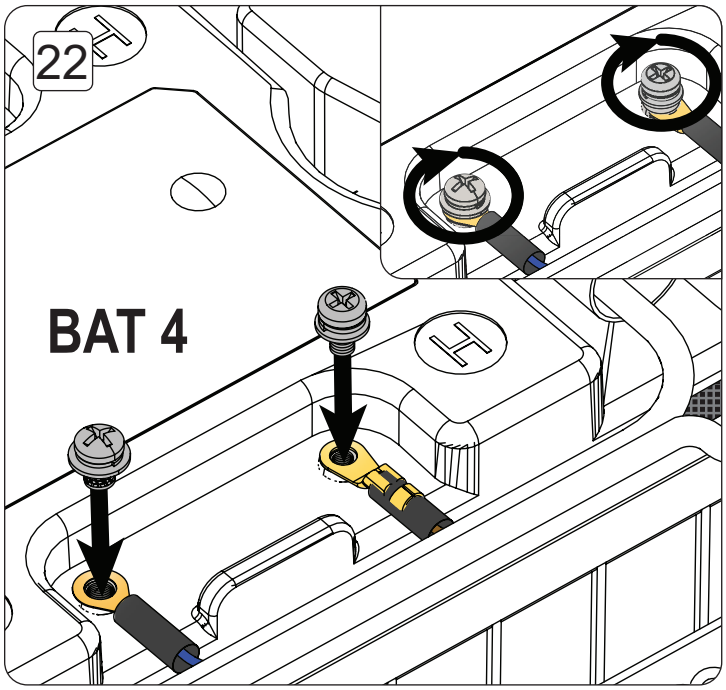
22
BAT 4

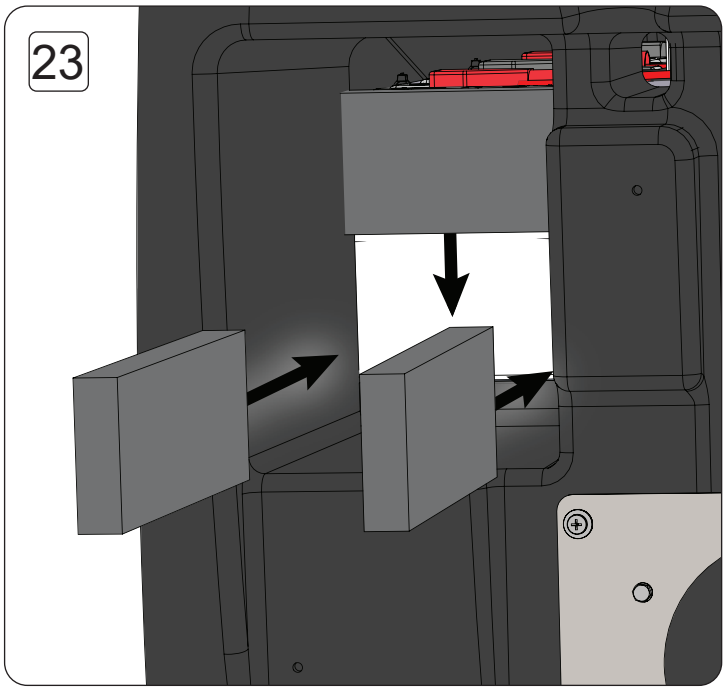
23

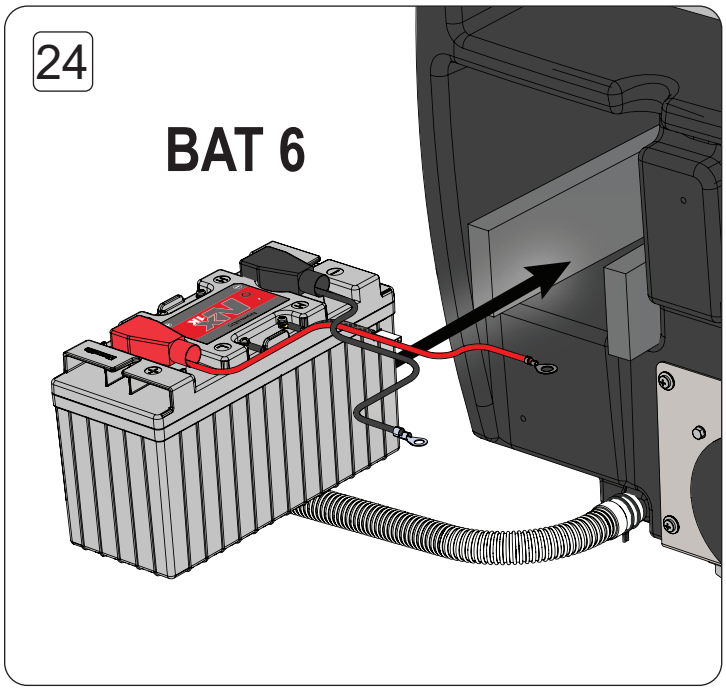
24
BAT 6

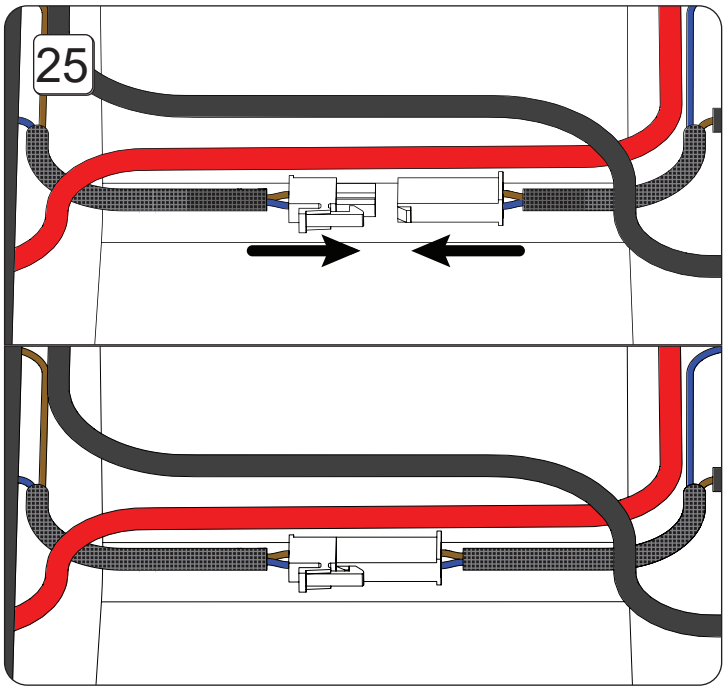
25

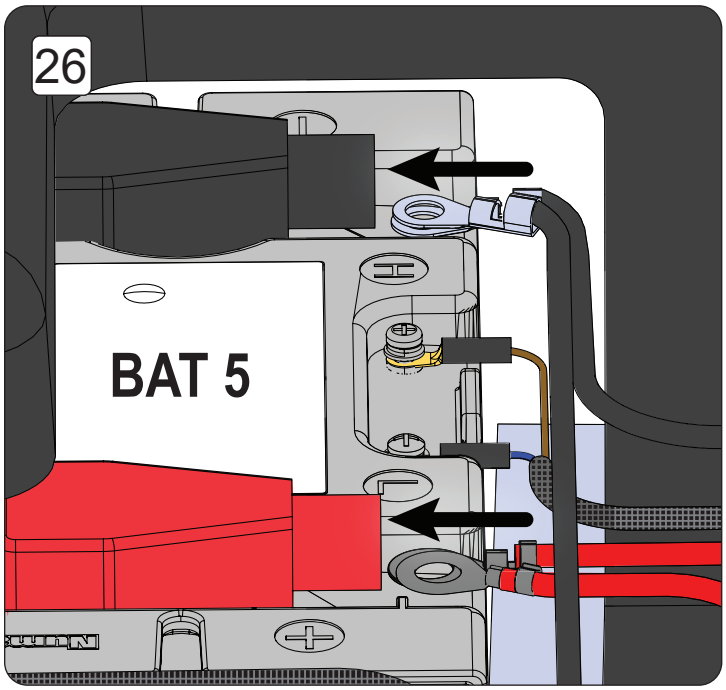
26
BAT 5

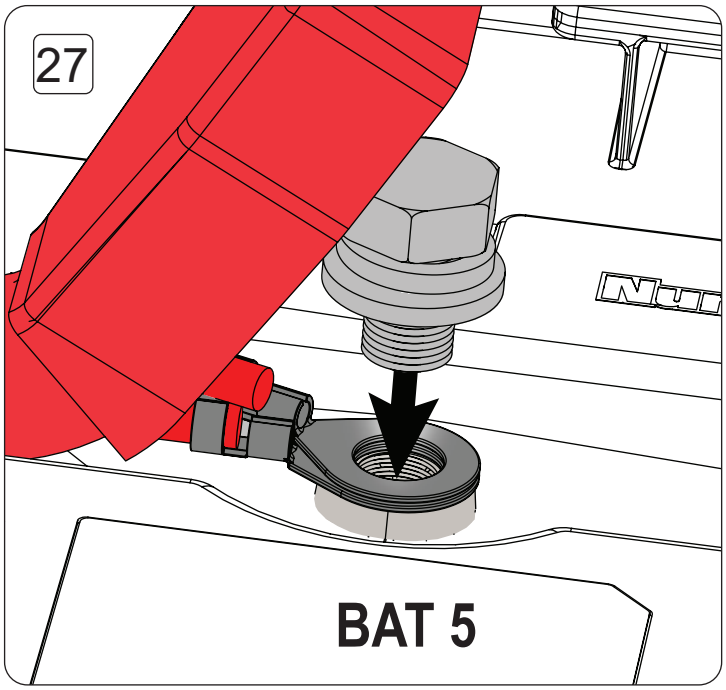
27
BAT 5

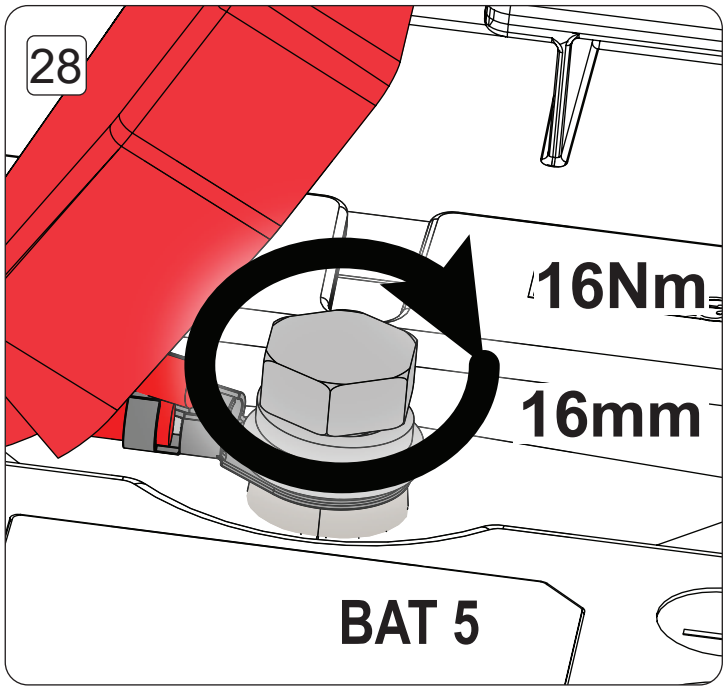
28
16Nm
16mm
BAT 5

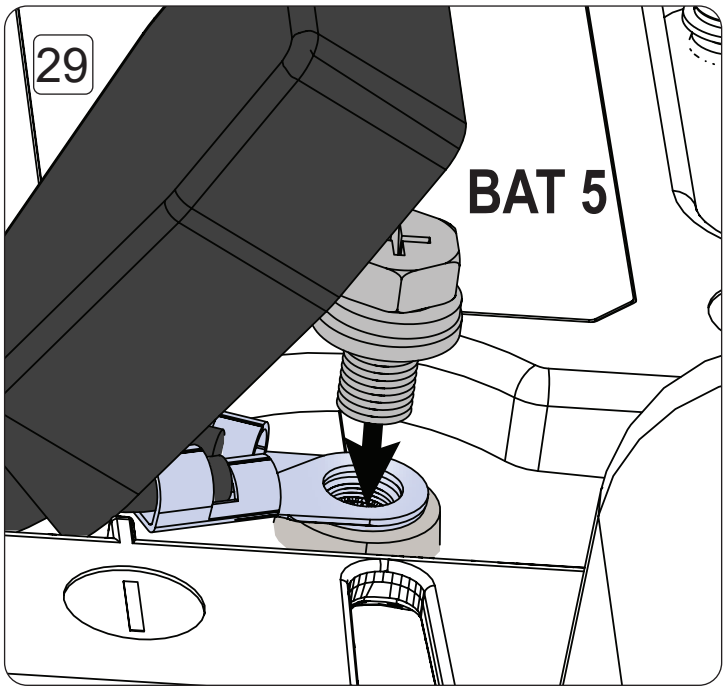
29
BAT 5

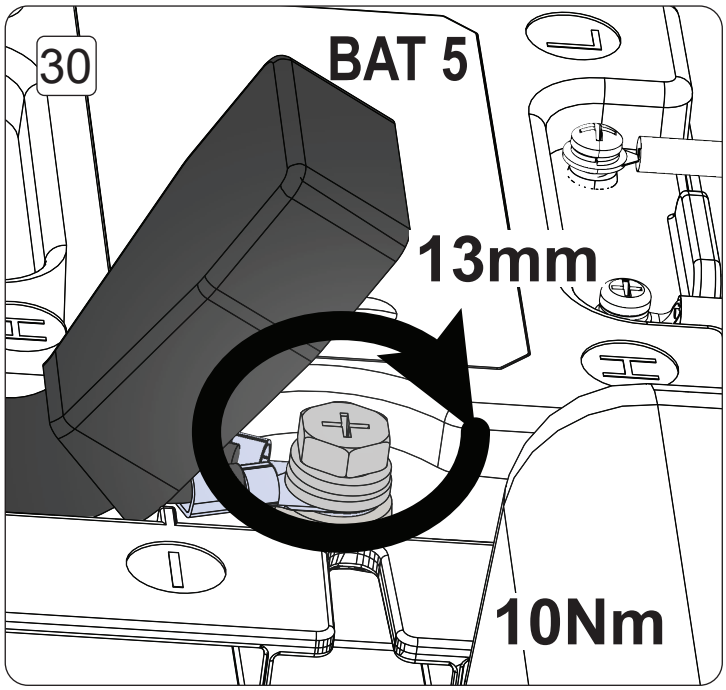
30
BAT 5
13mm
10Nm

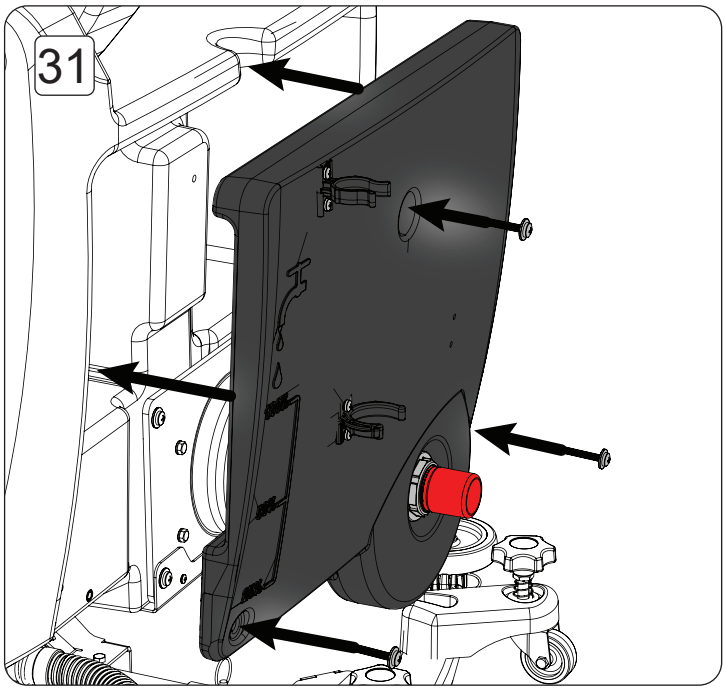
31

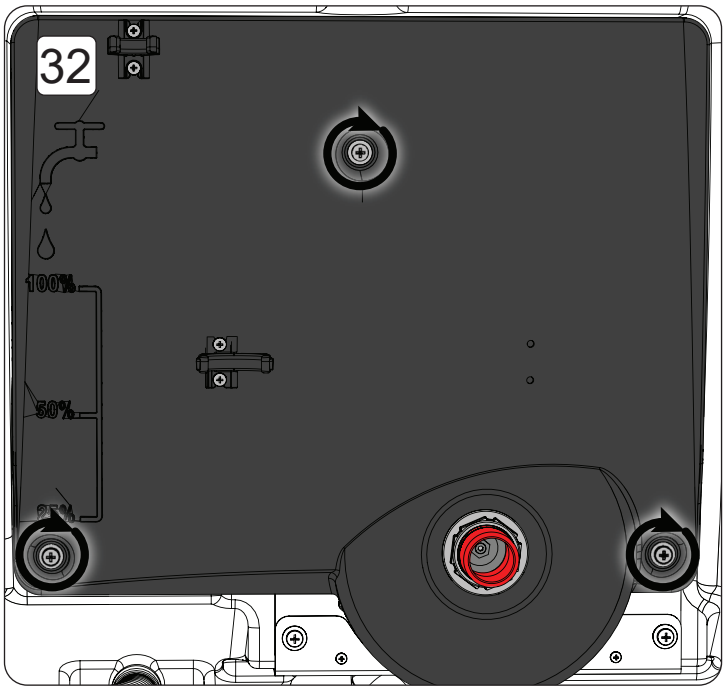
32
100%
50%

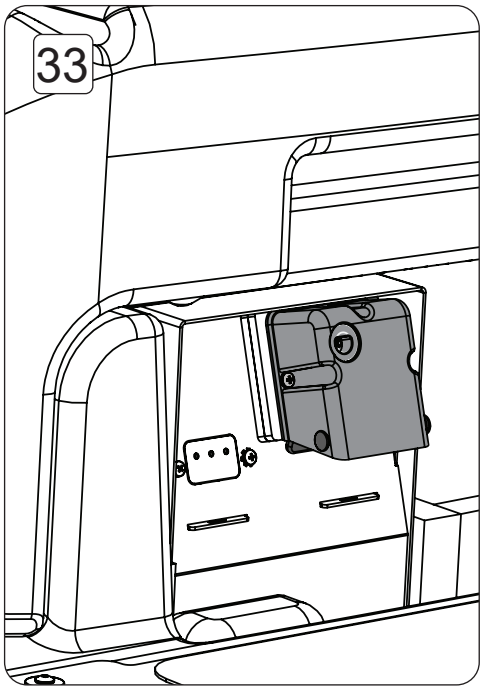
33

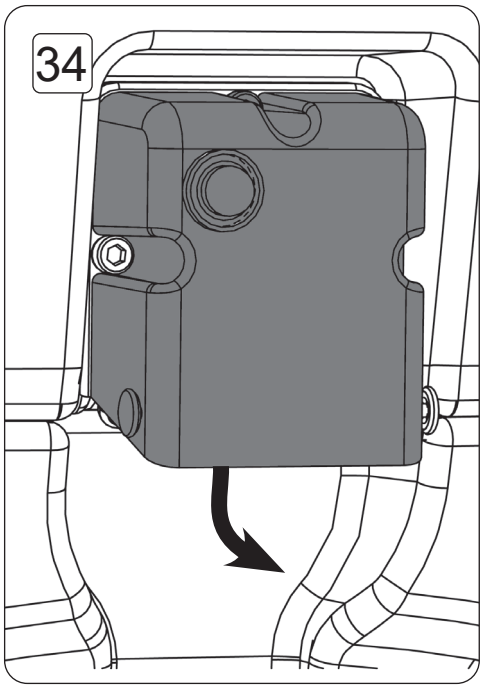
34

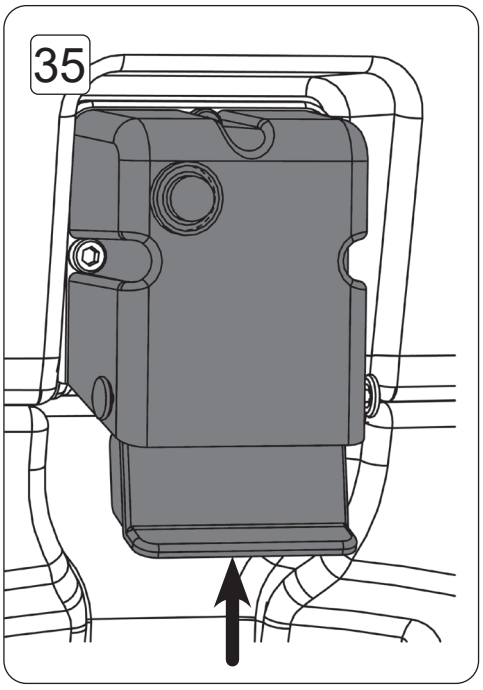
35

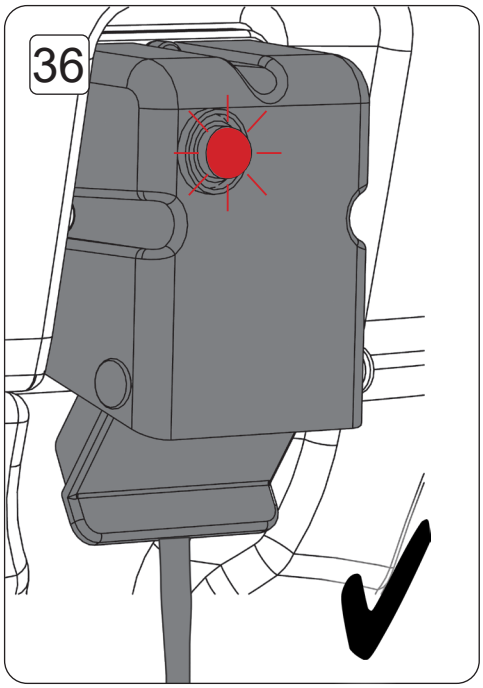
36

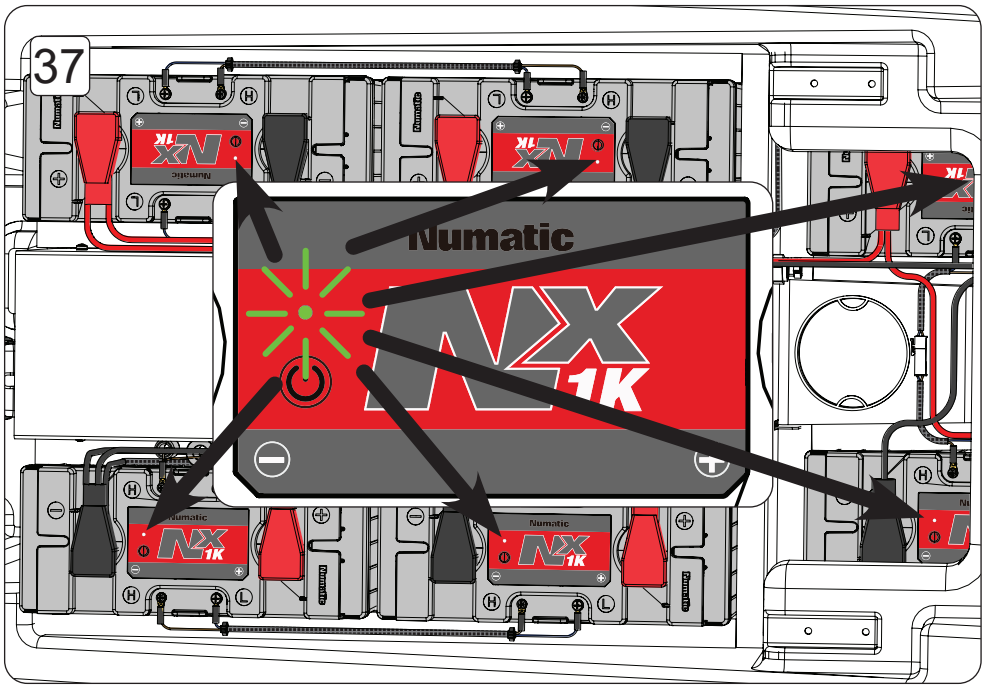
37
Numatic
NX
1K

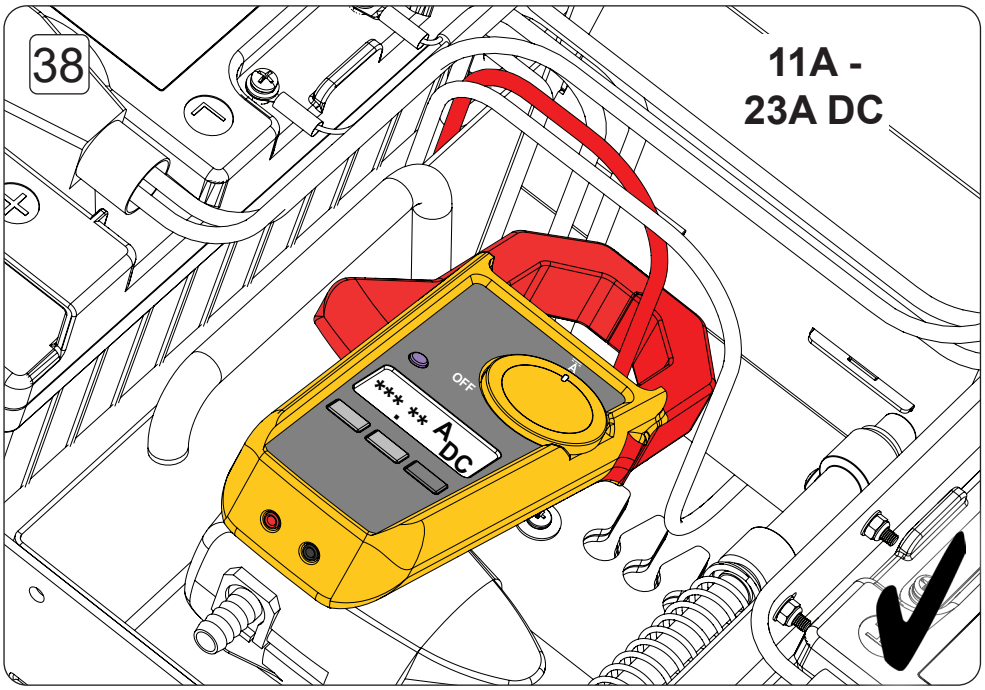
38
11A -
23A DC
OFF
A
*** ** ADC

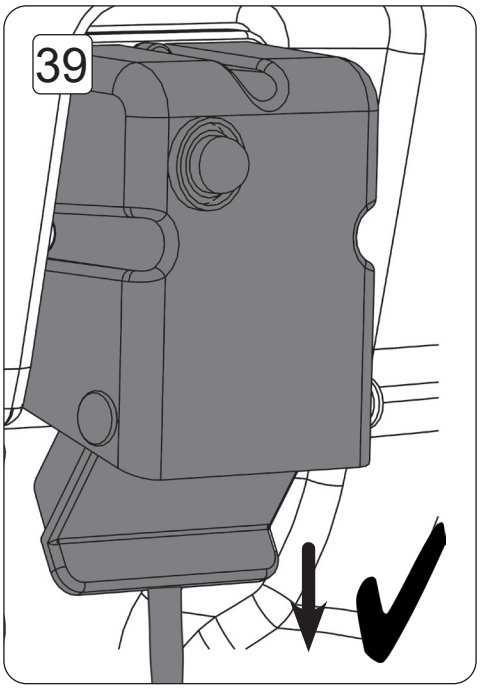
39

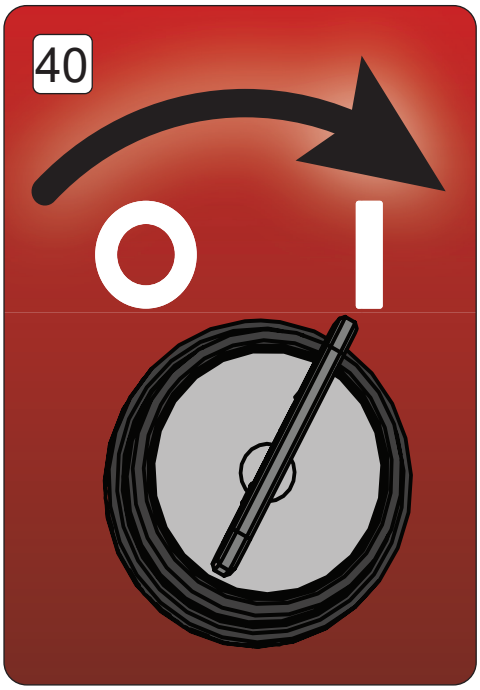
40

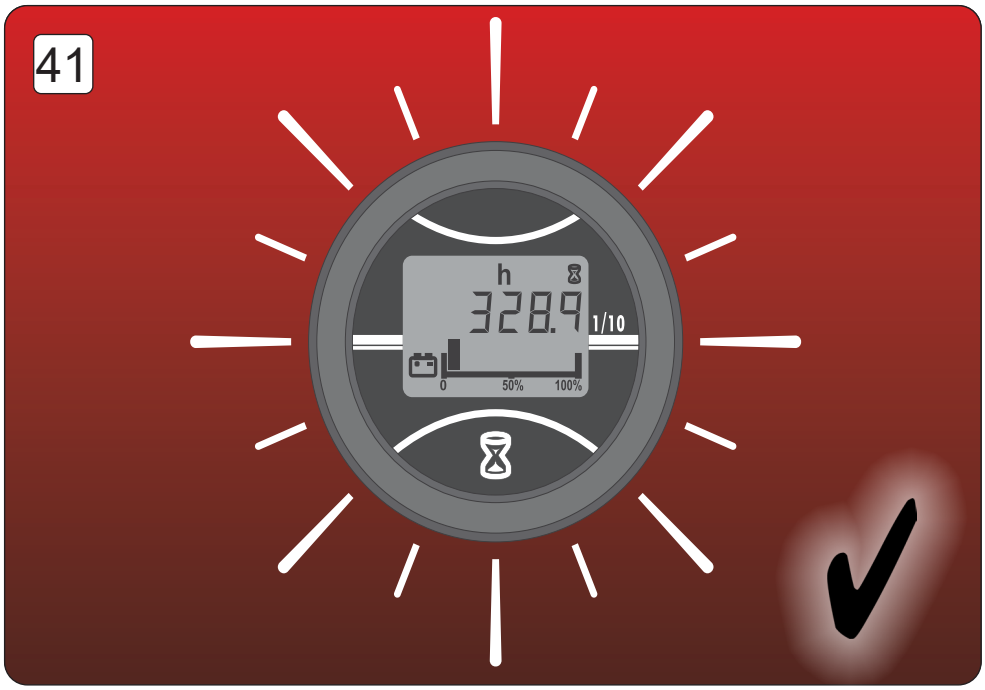
41
h
328.9
1/10
0
50%
100%

EN	Any maintenance operation is to be carried out in a safe environment All electrical work is to be carried out by a competent person Move tank assembly Retain all nuts, screws and washers for refitting (If applicable)
DE	Sämtliche Wartungsarbeiten sind in einer sicheren Umgebung durchzuführen Alle Elektroarbeiten sind durch eine entsprechend befähigte Person durchzuführen Bewegen Sie die Tankbaugruppe Bewahren Sie alle Muttern, Schrauben und Unterlegscheiben zum Wiedereinbau sicher auf (falls zutreffend)
FR	Toute opération d'entretien doit être effectuée dans un environnement sécurisé Tous travaux électriques doivent être assurés par du personnel qualifié uniquement Déplacez l'ensemble réservoir Conservez tous les écrous, vis et rondelles en vue d'un (éventuel) remplacemen
NL	Alle onderhoudswerkzaamheden moeten worden uitgevoerd in een veilige omgeving Alle elektrische werkzaamheden moeten worden uitgevoerd door een bevoegd persoon Verplaats de hoofdtank Bewaar alle moeren, schroeven en sluitringen voor hermontage (indien van toepassing)
PT	Qualquer operação de manutenção deve realizar-se num ambiente seguro Todo o trabalho elétrico deve ser realizado por um técnico qualificado Mover o depósito principal Guardar todas as porcas, parafusos e anilhas para reinstalar (se aplicável)
IT	Tutti gli interventi di manutenzione devono essere effettuati in un ambiente sicuro Tutti gli interventi elettrici devono essere effettuati da personale competente Spostamento del gruppo serbatoio Conservare tutti i dadi, le viti e le rondelle per il rimontaggio (se applicabile)
ES	Toda operación de mantenimiento debe realizarse en un entorno seguro Todo trabajo eléctrico debe ser realizado por una persona competente Mover el conjunto de depósito Guardar todas las tuercas, tornillos y arandelas para volver a colocarlos (si corresponde)
PL	Wszystkie czynności konserwacyjne należy wykonywać w bezpiecznym środowisku Wszelkie prace elektryczne powinna wykonywać osoba kompetentna Przesunąć zespół zbiornika Zachować wszystkie nakrętki, śruby i podkładki do ponownego montażu (jeżeli dotyczy)
SV	Alla former av underhåll ska utföras i en säker miljö Allt elektriskt arbete ska utföras av en behörig person Flytta tankenheten Behåll alla muttrar, skruvar och brickor för reparation (om det är tillämpligt)
FI	Kaikki huoltotoimenpiteet on suoritettava turvallisessa ympäristössä Ammattitaitoisen henkilön on tehtävä kaikki sähkötyöt Siirrä säiliöyksikkö Säilytä kaikki mutterit, ruuvit ja prikat asennusta varten (jos käyttökelpoisia)
DA	Enhver form for vedligeholdelsesarbejde skal udføres i et sikkert miljø Alt elektrisk arbejde skal udføres af en kompetent person Flyt tankenheden Gem alle møtrikker, skruer og skiver til genmontering (hvis relevant)

numatic.com +44 (0)1460 68600

©Numatic International Limited 2024. Specification subject to change without prior notice. numatic.com

917152 04/24 (A02)