TRL720 & TVL850
3 TO 4 BATTERY WIRING/ FITTING INSTRUCTIONS
Ride-On Scrubber Dryer

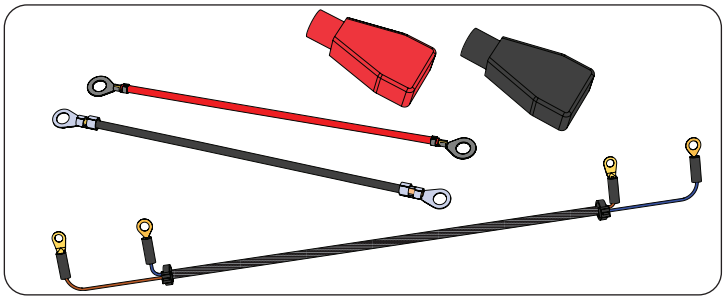

Item Description	Quantity
LINK WIRE.RED.430.M10 RING.M10 RING	1
LINK WIRE.BLACK.430.M8 RING.M8 RING	1
LOOM ASSEMBLY. 2CRT	1
RED BATTERY TERMINAL COVER (19.05MM DIA)	1
BLACK BATTERY TERMINAL COVER (19.05MM DIA)	1

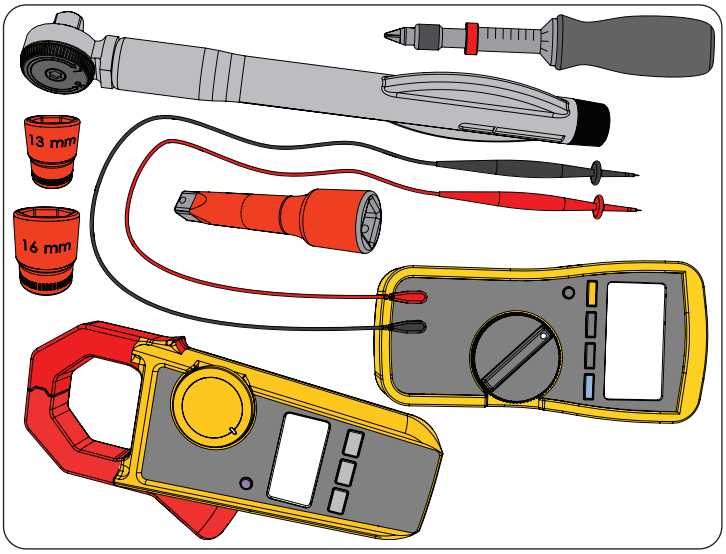

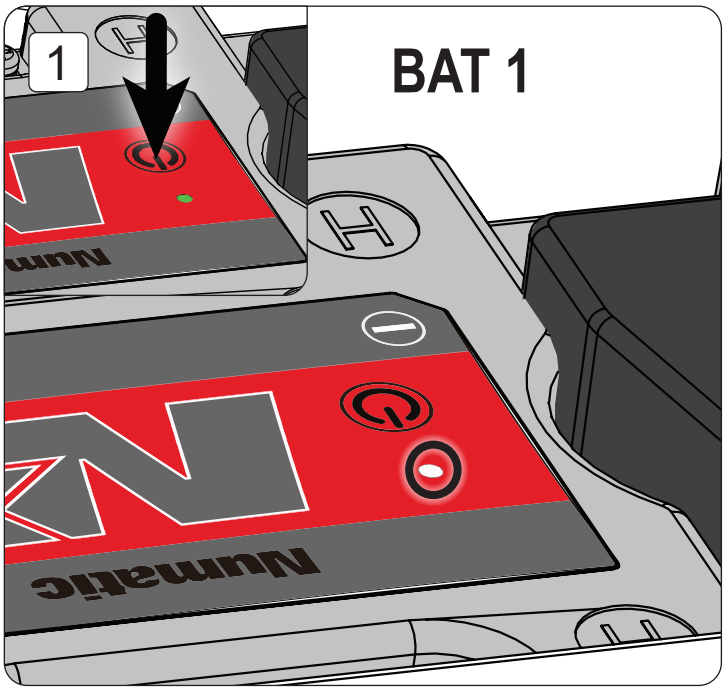

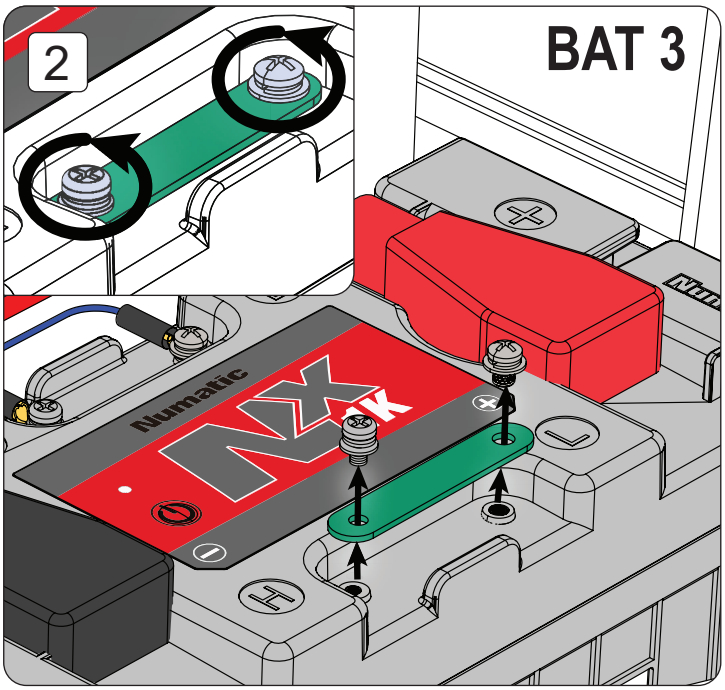

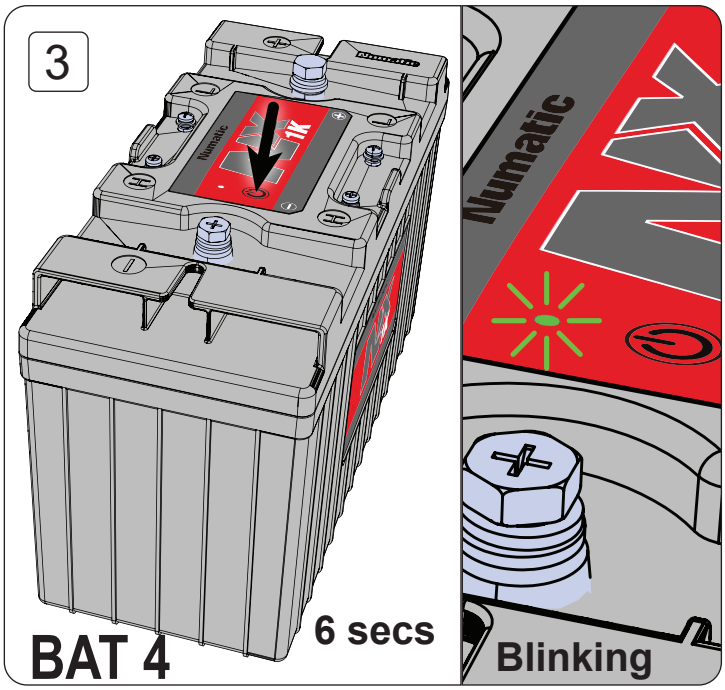

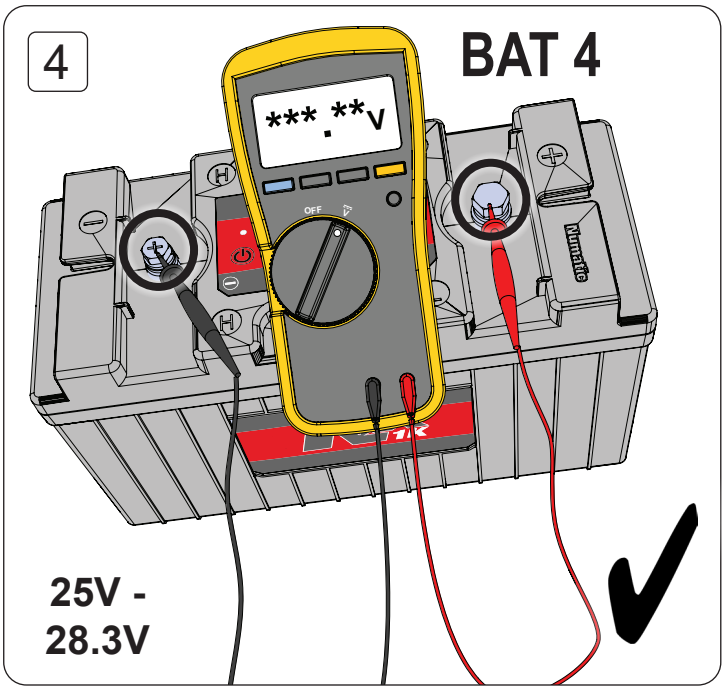

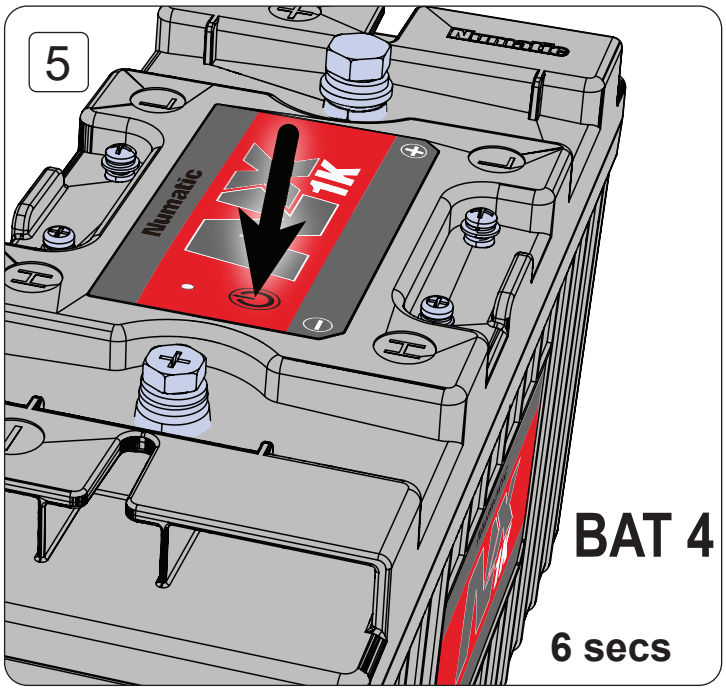
5
Numatic
Numatic
NX 1K
BAT 4
6 secs

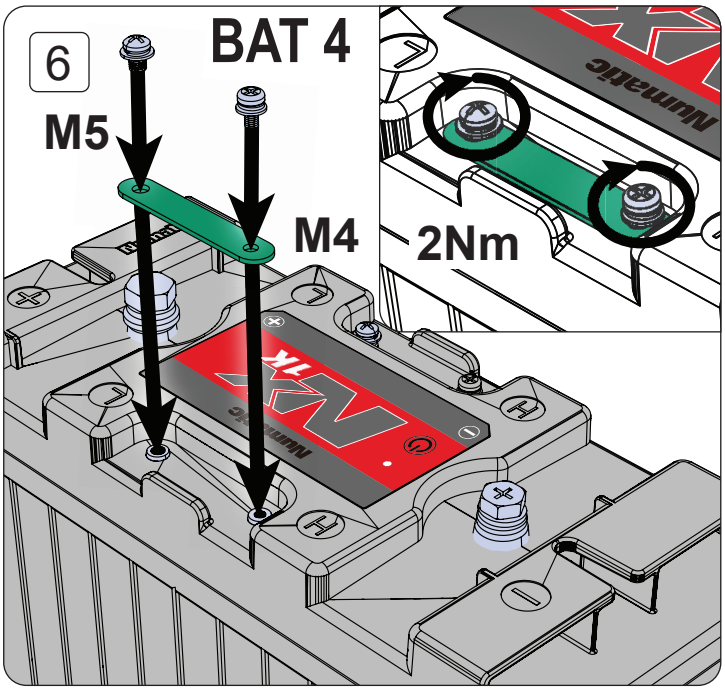
6
BAT 4
M5
M4
2Nm
Numatic
NX 1K

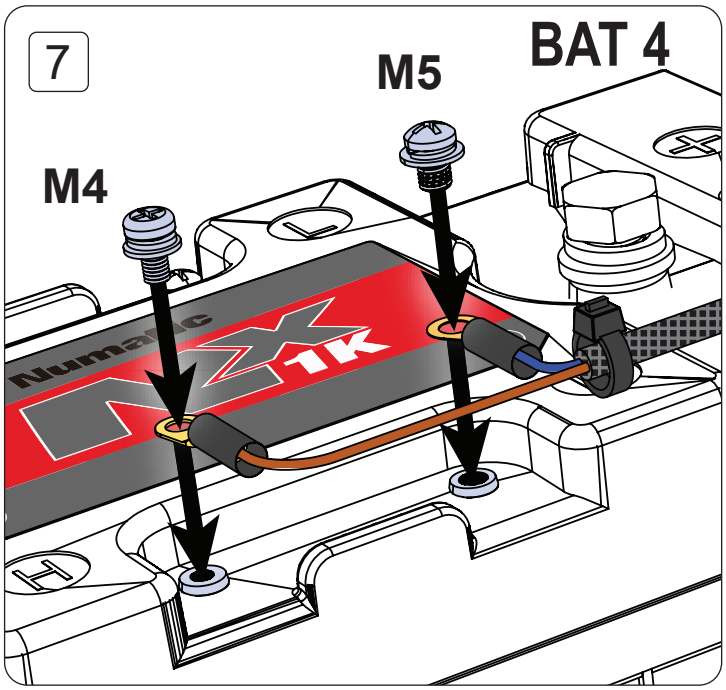
7
BAT 4
M5
M4
Numatic
NX 1K

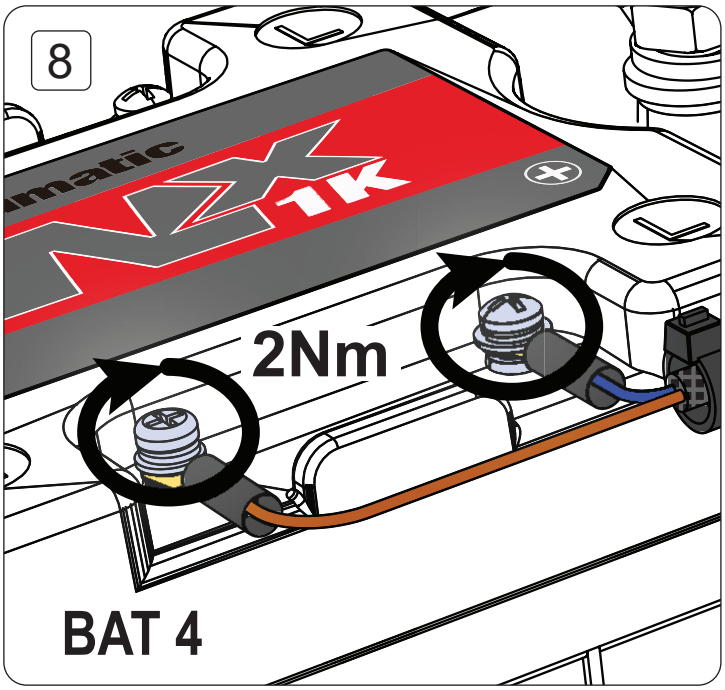
8
Numatic
NX 1K
2Nm
BAT 4

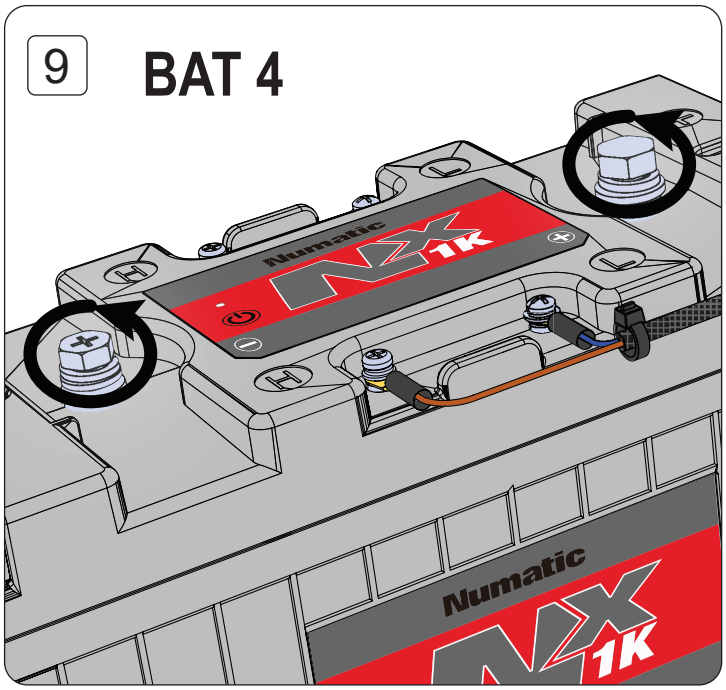
9
BAT 4
Numatic
NX 1K
Numatic
NX 1K

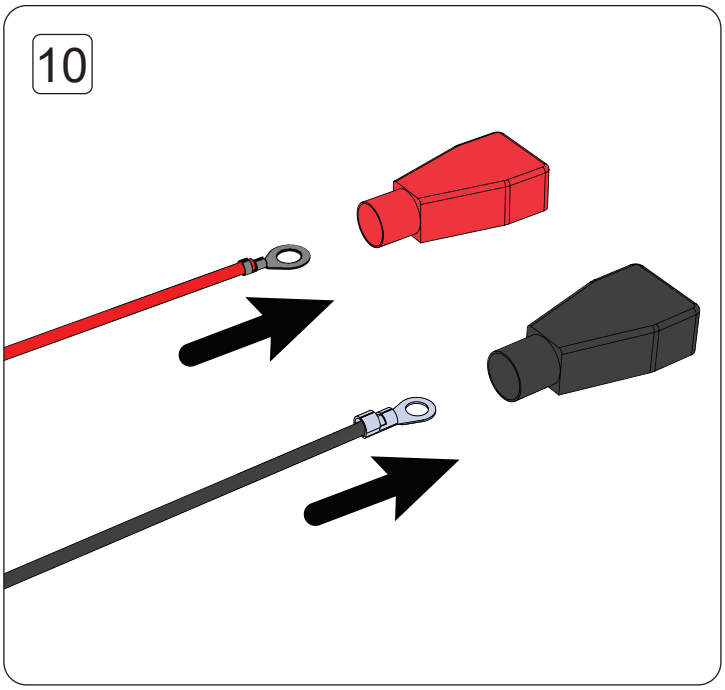
10

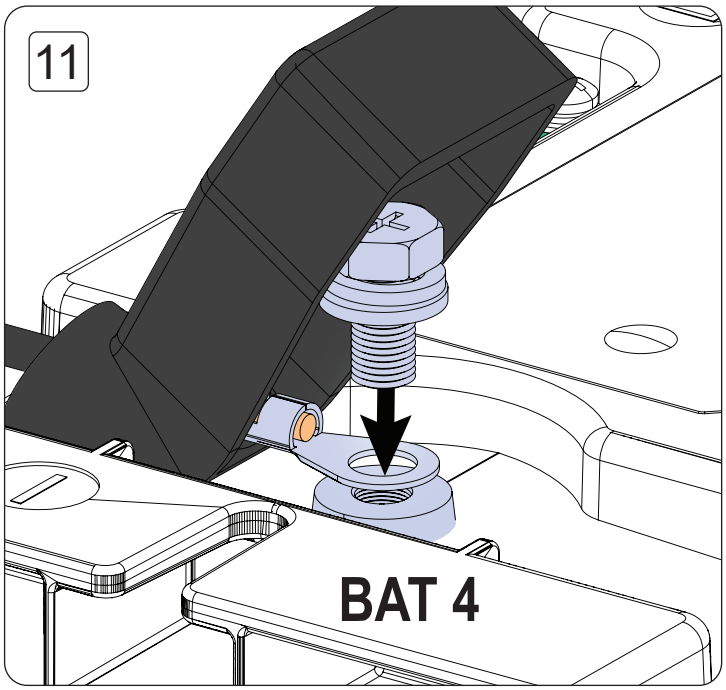
11
BAT 4

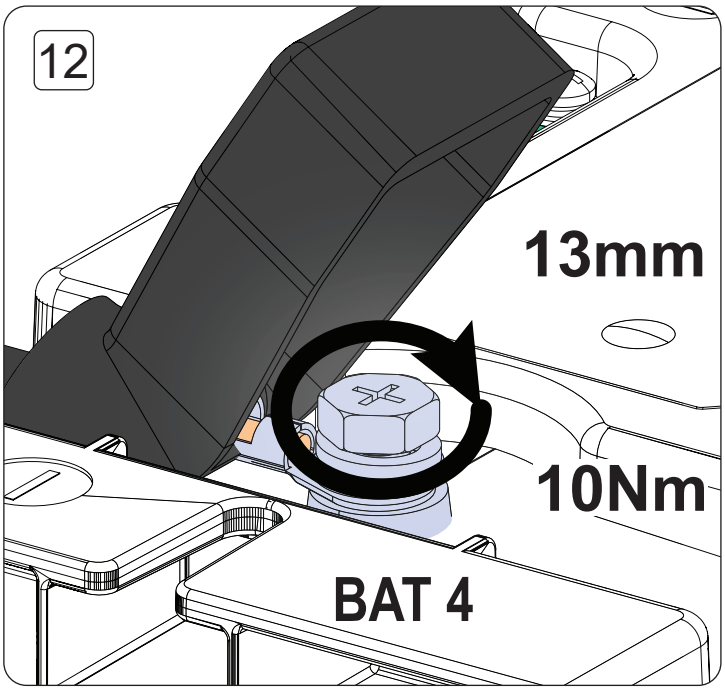
12
13mm
10Nm
BAT 4

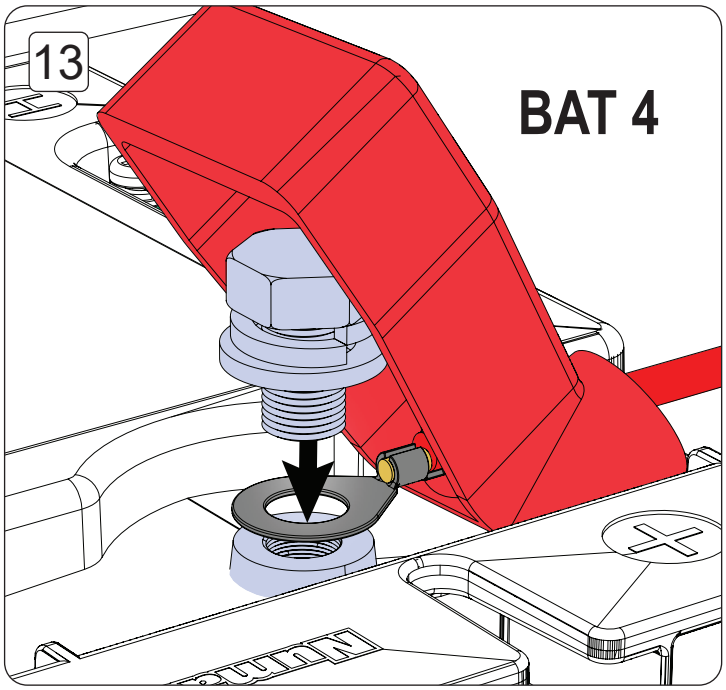
13
BAT 4

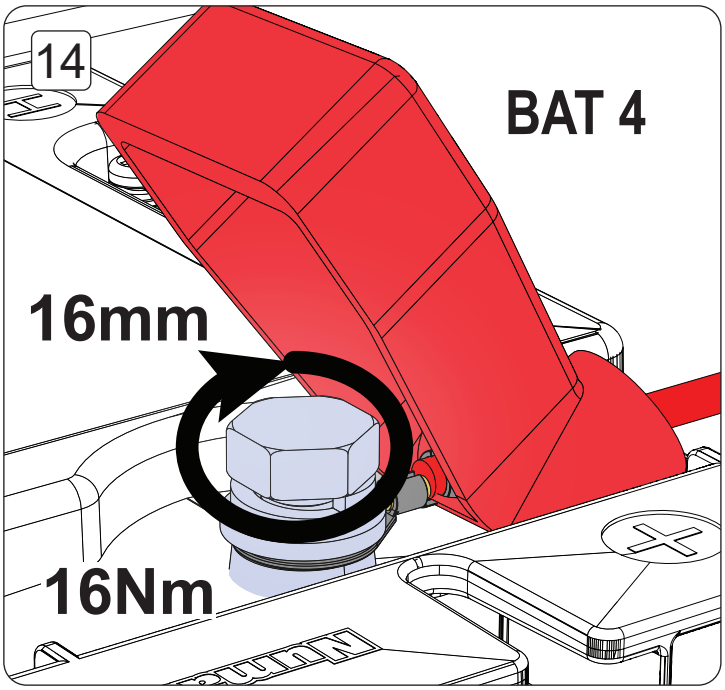
14
BAT 4
16mm
16Nm

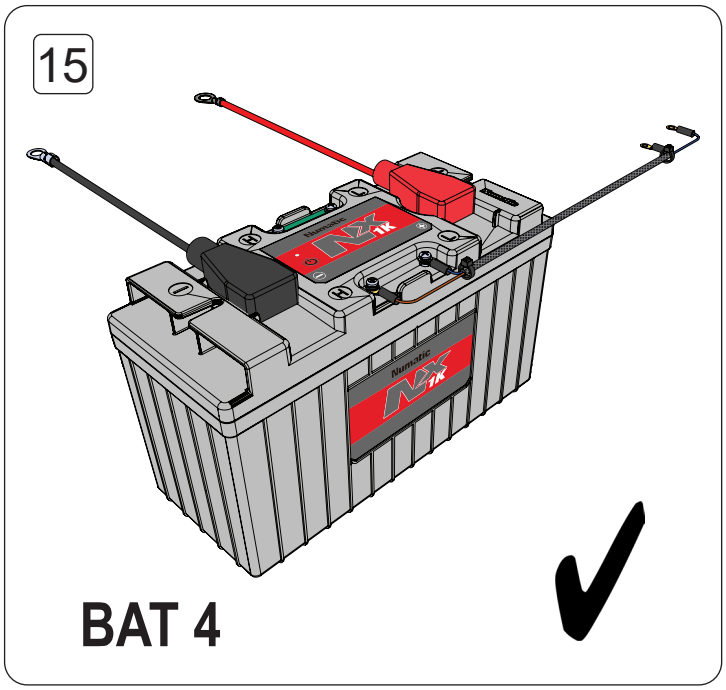
15
BAT 4

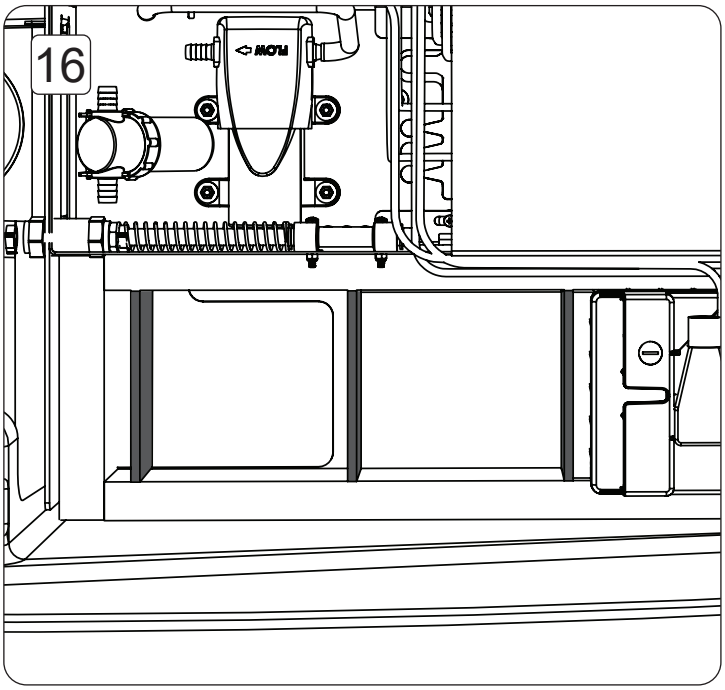
16

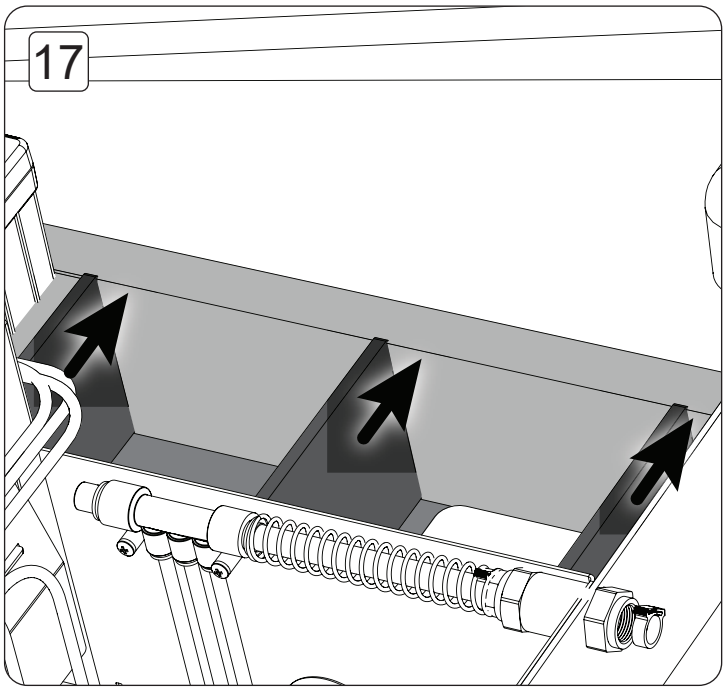
17

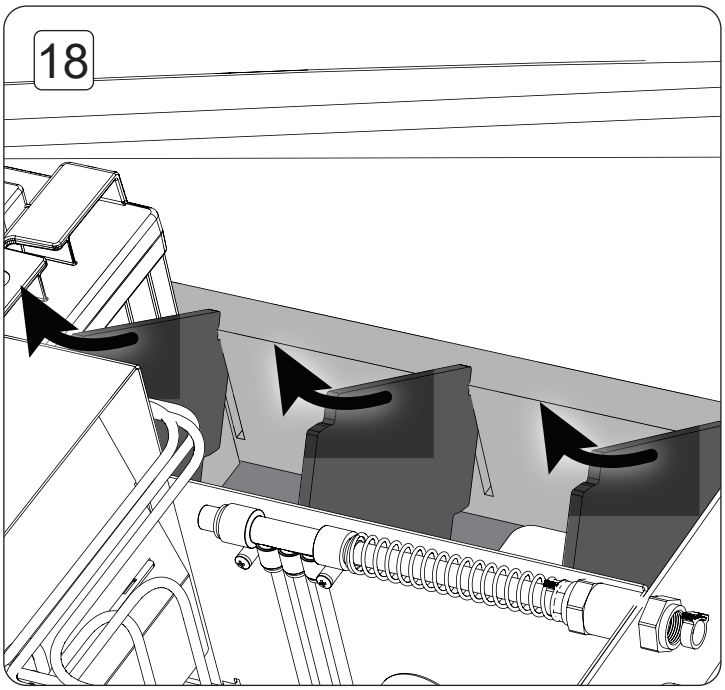
18

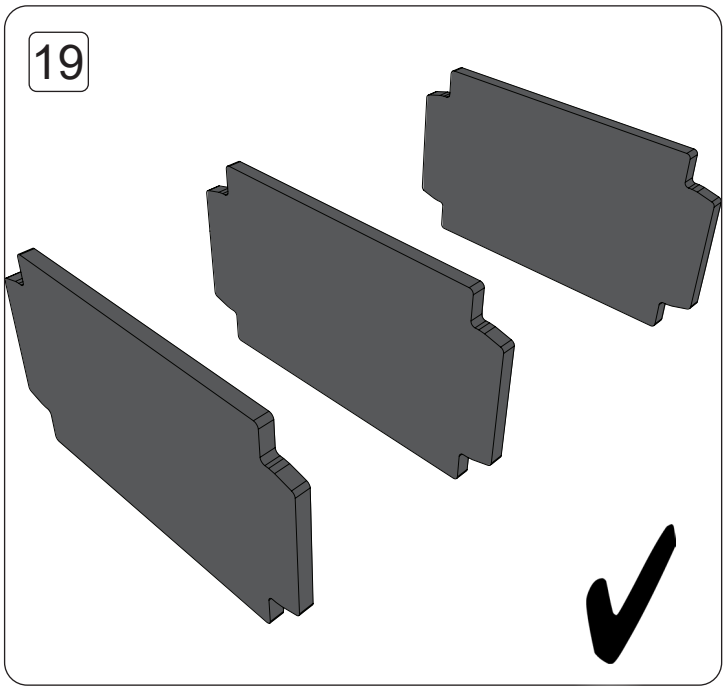
19

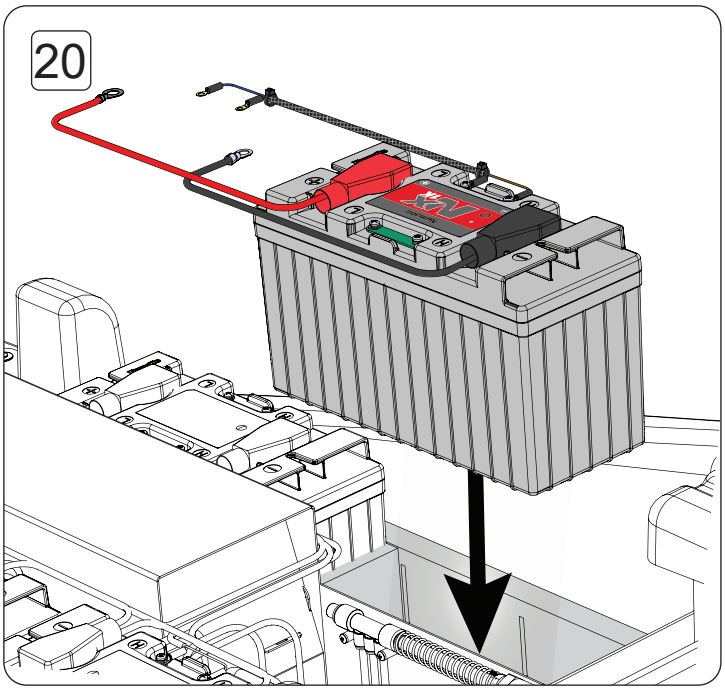
20

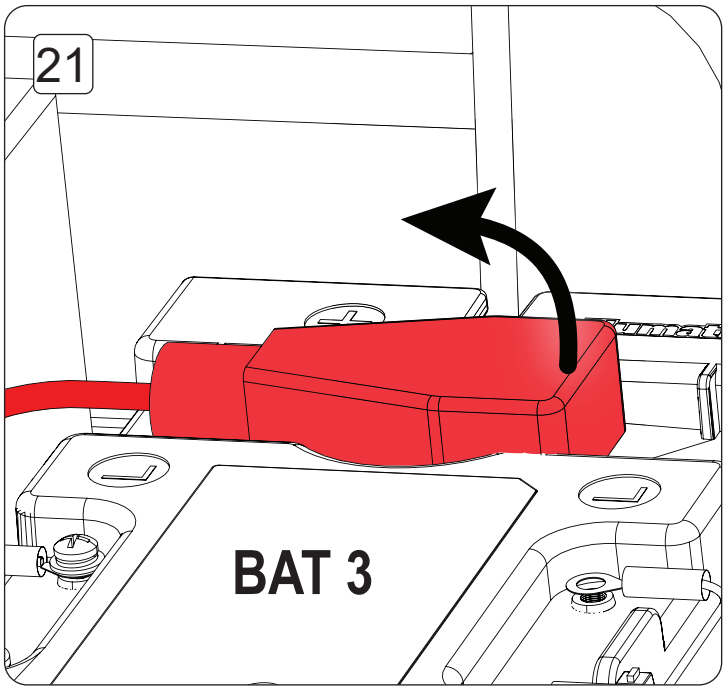
21
BAT 3

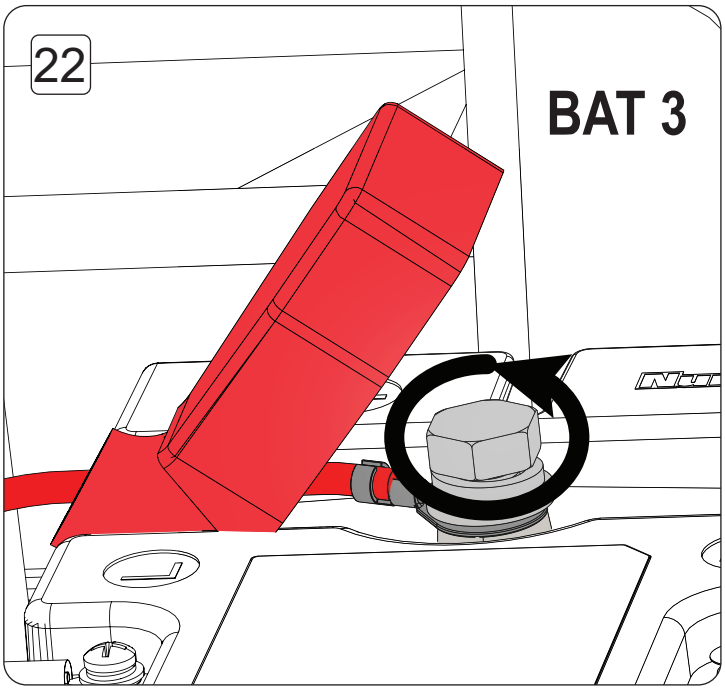
22
BAT 3

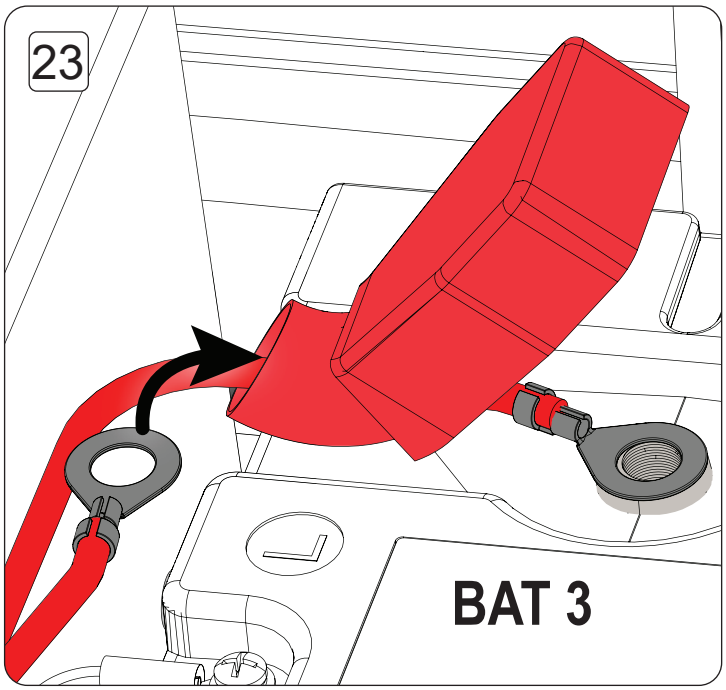
23
BAT 3

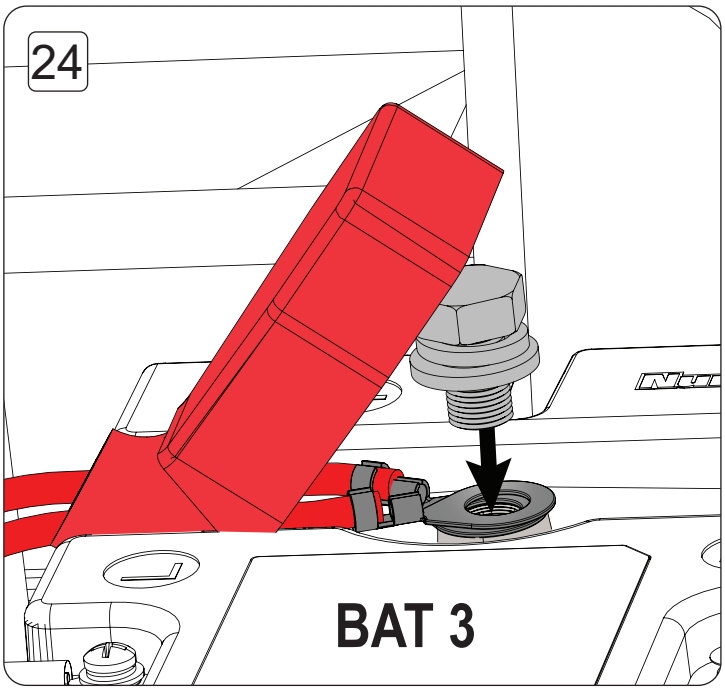
24
BAT 3

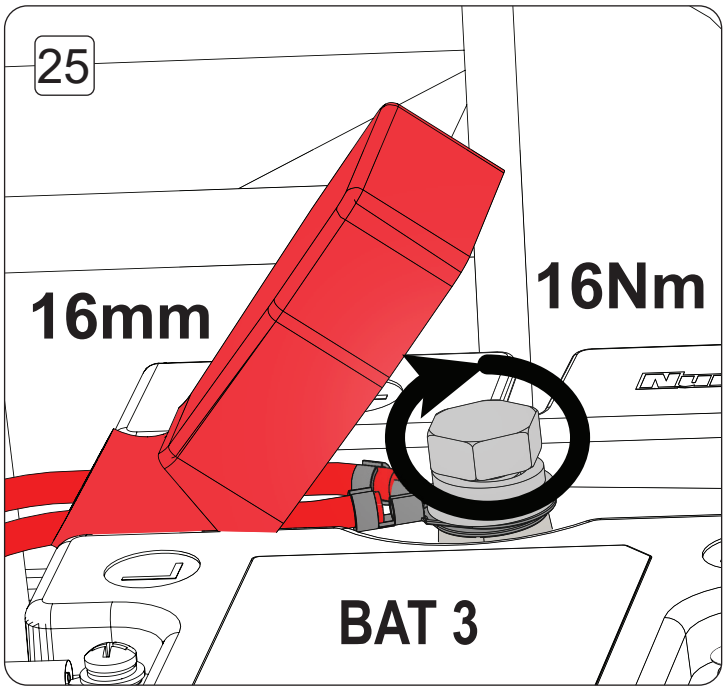
25
16mm
16Nm
BAT 3

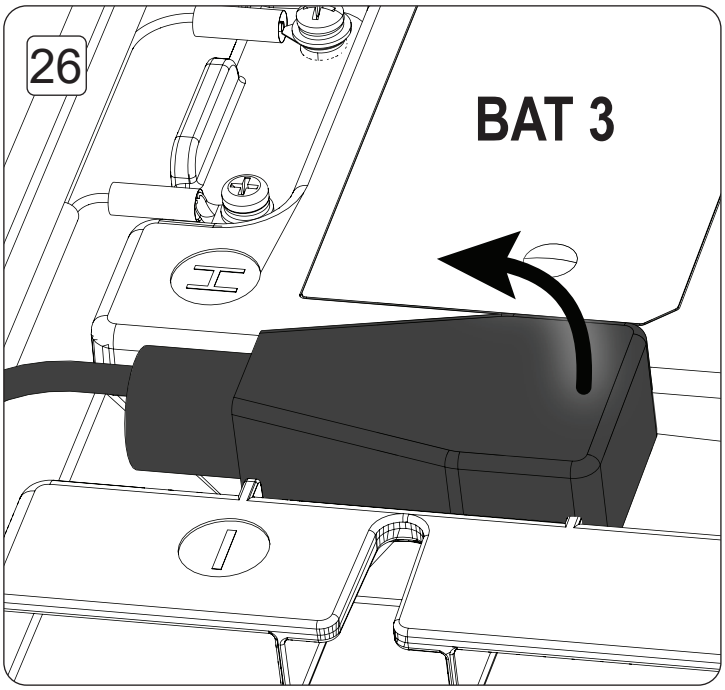
26
BAT 3

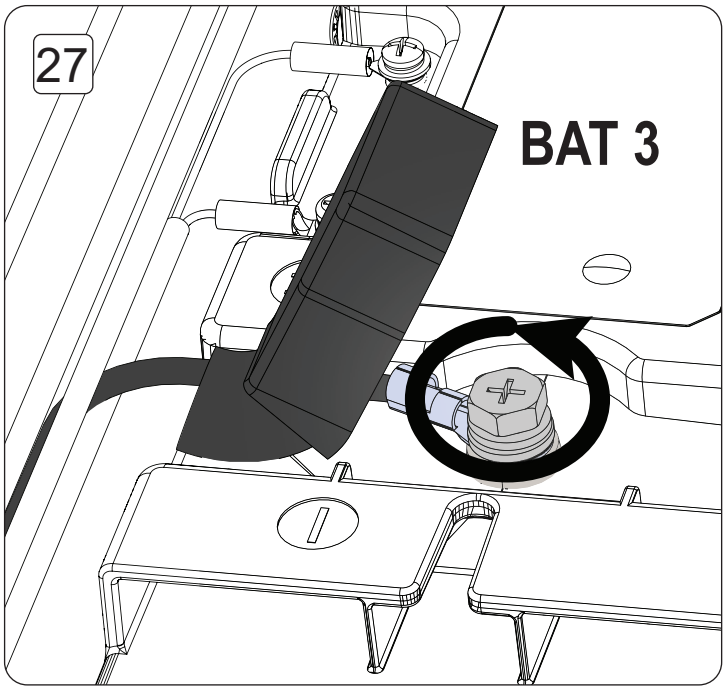
27
BAT 3

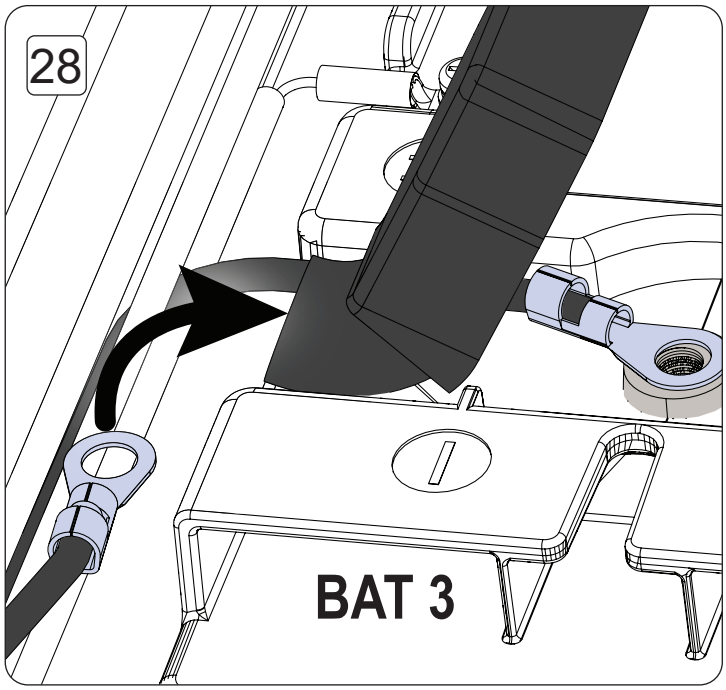
28
BAT 3

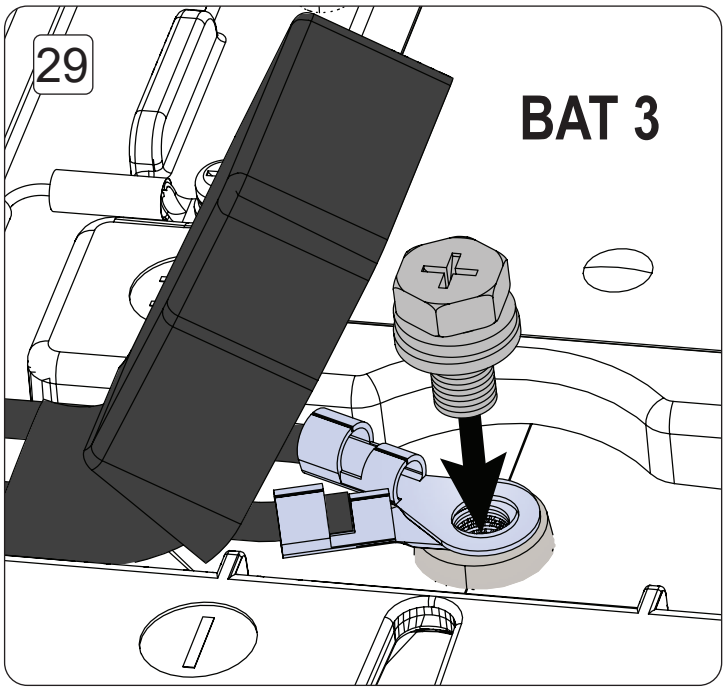
29
BAT 3

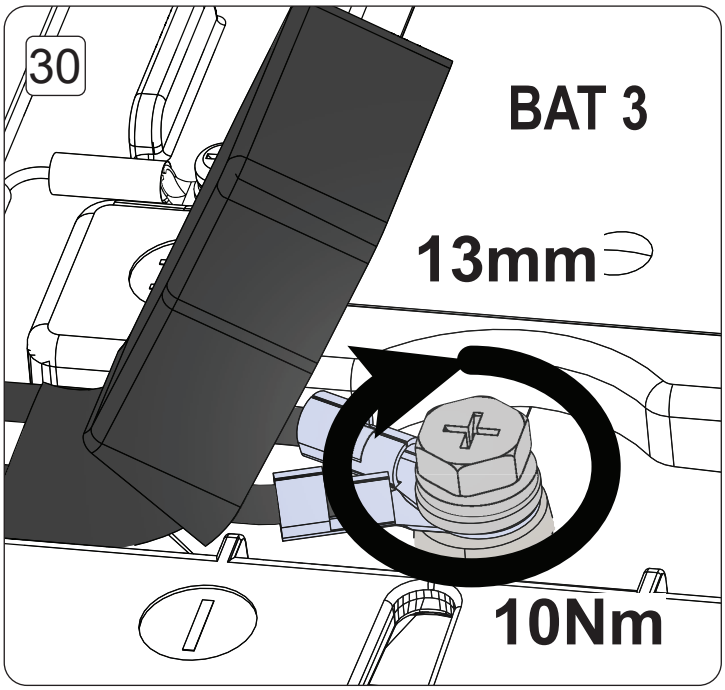
30
BAT 3
13mm
10Nm

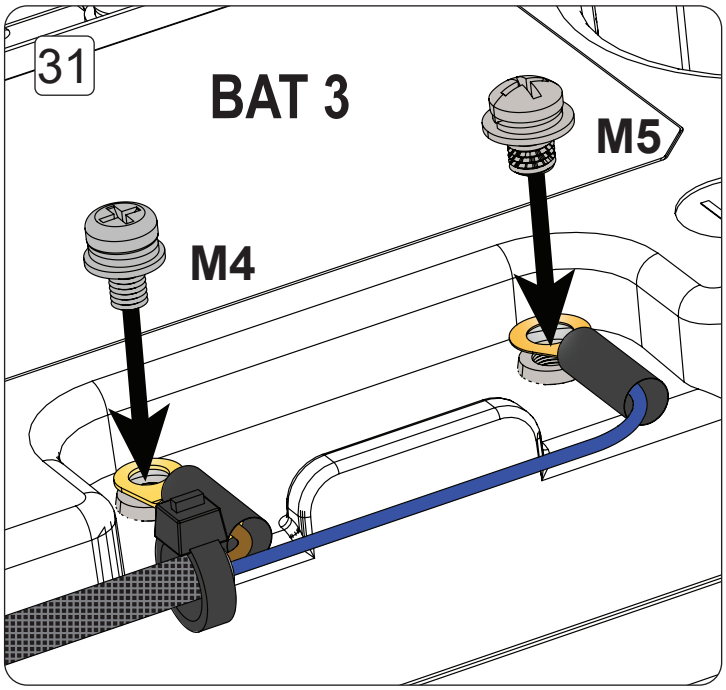
31
BAT 3
M5
M4

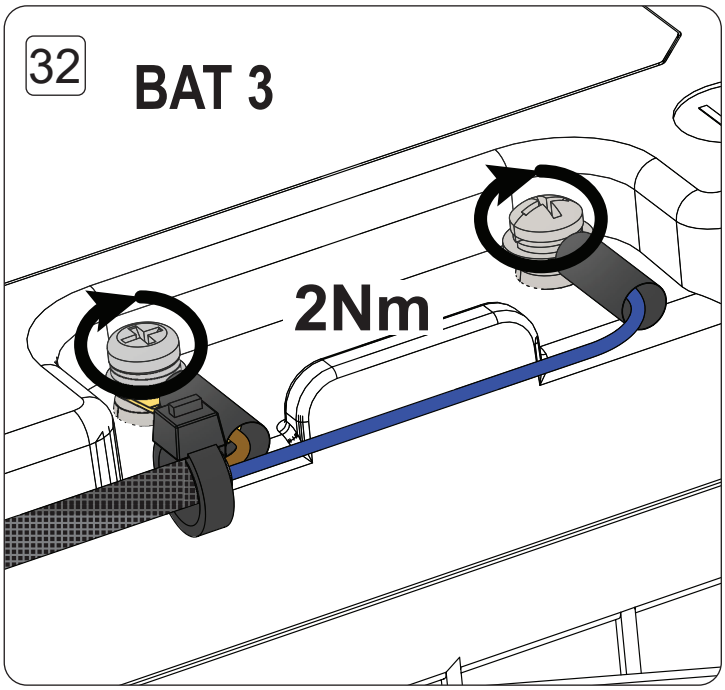
32
BAT 3
2Nm

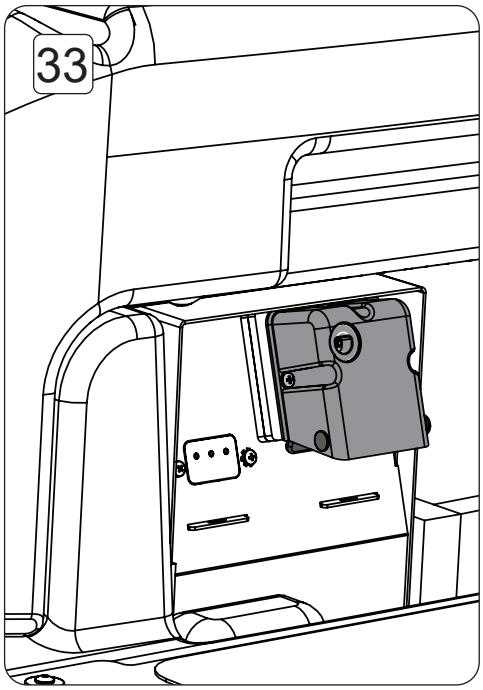
33

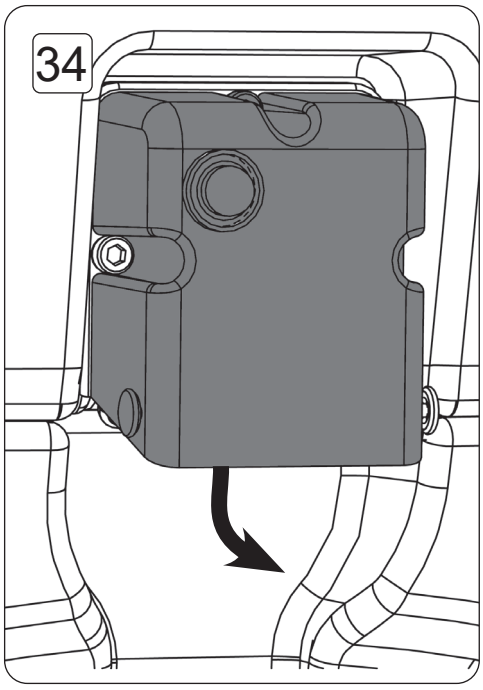
34

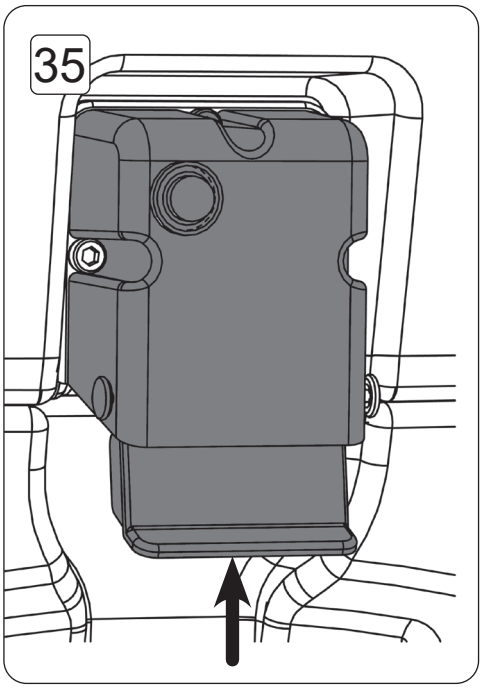
35

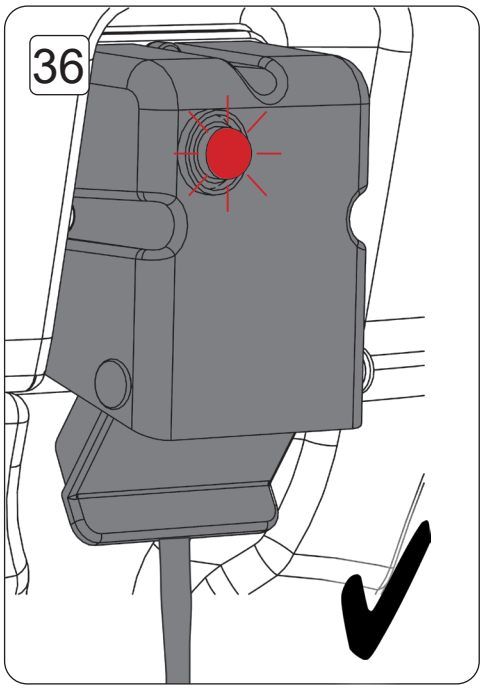
36

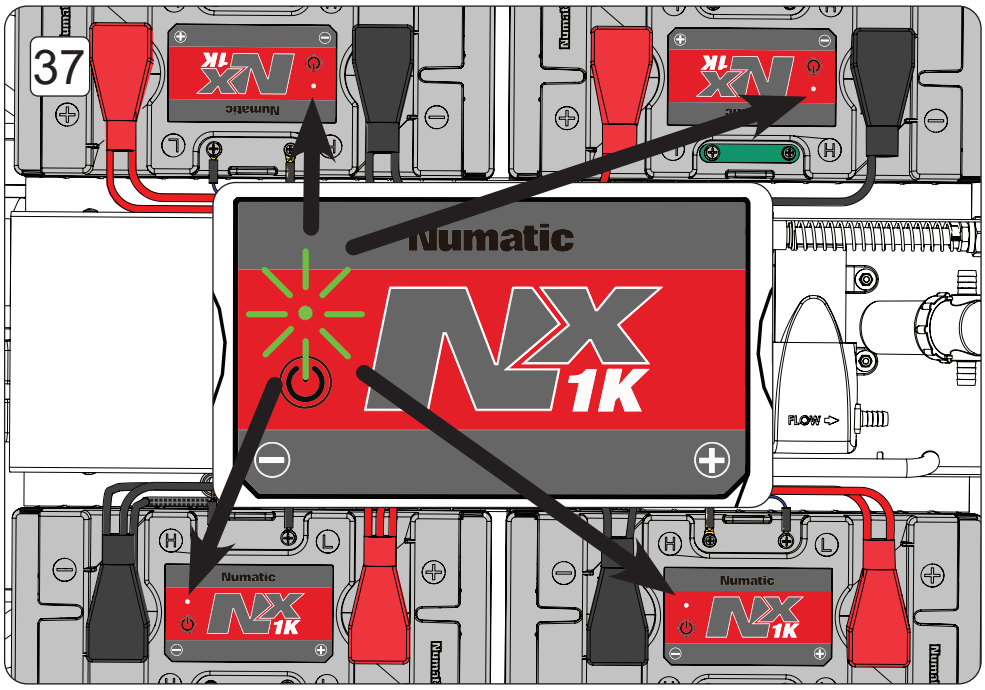
37
Numatic
NX
1K
FLOW

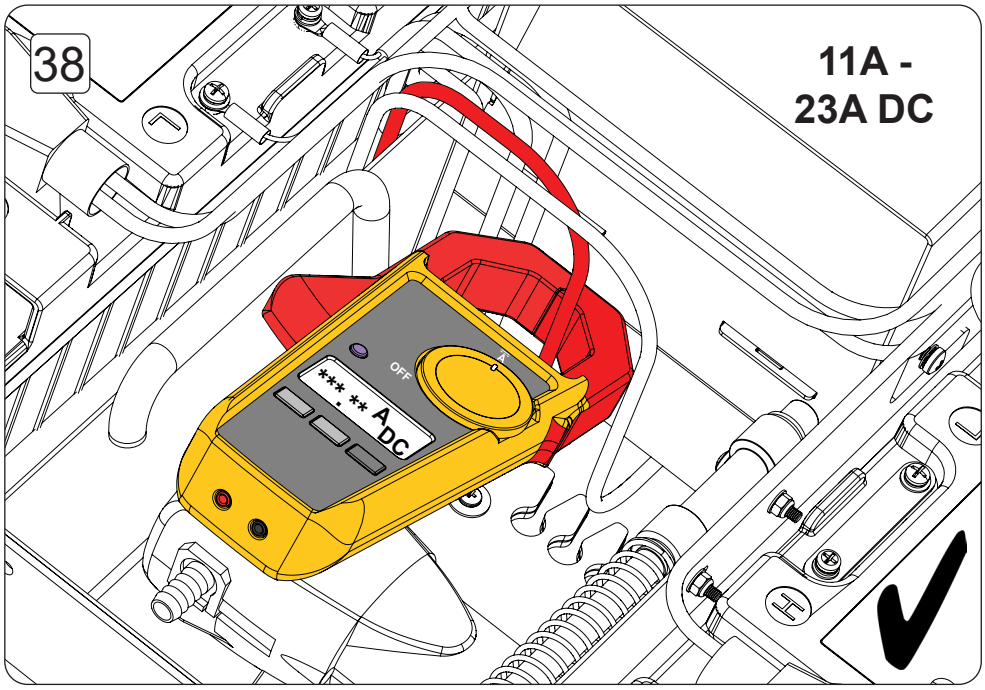
38
11A -
23A DC
OFF
*** ** ADC

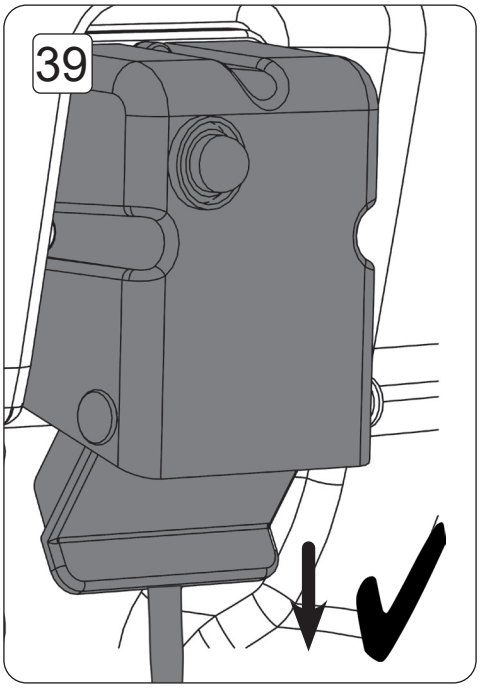
39

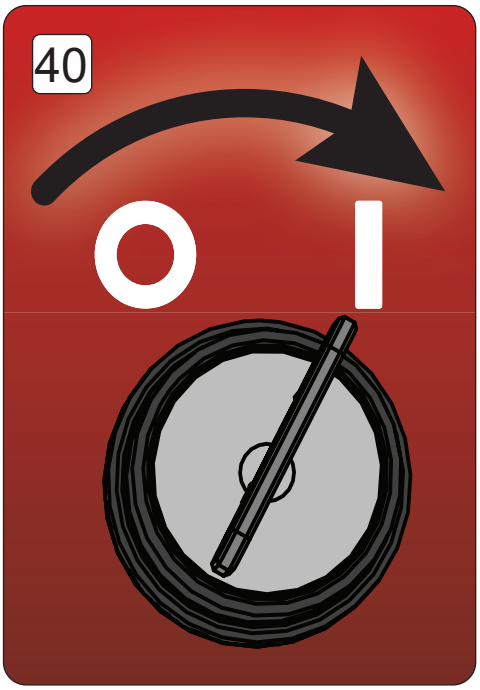
40
O
I


41
h
328.9
1/10
0
50%
100%

EN



Any maintenance operation is to be carried out in a safe environment
All electrical work is to be carried out by a competent person
Move tank assembly
Retain all nuts, screws and washers for refitting (If applicable)



DE



Sämtliche Wartungsarbeiten sind in einer sicheren Umgebung durchzuführen
Alle Elektroarbeiten sind durch eine entsprechend befähigte Person durchzuführen
Bewegen Sie die Tankbaugruppe
Bewahren Sie alle Muttern, Schrauben und Unterlegscheiben zum Wiedereinbau sicher auf (falls zutreffend)



FR



Toute opération d'entretien doit être effectuée dans un environnement sécurisé
Tous travaux électriques doivent être assurés par du personnel qualifié uniquement
Déplacez l'ensemble réservoir
Conservez tous les écrous, vis et rondelles en vue d'un (éventuel) remplacemen



NL



Alle onderhoudswerkzaamheden moeten worden uitgevoerd in een veilige omgeving
Alle elektrische werkzaamheden moeten worden uitgevoerd door een bevoegd persoon
Verplaats de hoofdtank
Bewaar alle moeren, schroeven en sluitringen voor hermontage (indien van toepassing)



PT



Qualquer operação de manutenção deve realizar-se num ambiente seguro
Todo o trabalho elétrico deve ser realizado por um técnico qualificado
Mover o depósito principal
Guardar todas as porcas, parafusos e anilhas para reinstalar (se aplicável)



IT



Tutti gli interventi di manutenzione devono essere effettuati in un ambiente sicuro
Tutti gli interventi elettrici devono essere effettuati da personale competente
Spostamento del gruppo serbatoio
Conservare tutti i dadi, le viti e le rondelle per il rimontaggio (se applicabile)



ES



Toda operación de mantenimiento debe realizarse en un entorno seguro
Todo trabajo eléctrico debe ser realizado por una persona competente
Mover el conjunto de depósito
Guardar todas las tuercas, tornillos y arandelas para volver a colocarlos (si corresponde)



PL



Wszystkie czynności konserwacyjne należy wykonywać w bezpiecznym środowisku
Wszelkie prace elektryczne powinna wykonywać osoba kompetentna
Przesunąć zespół zbiornika
Zachować wszystkie nakrętki, śruby i podkładki do ponownego montażu (jeżeli dotyczy)



SV



Alla former av underhåll ska utföras i en säker miljö
Allt elektriskt arbete ska utföras av en behörig person
Flytta tankenheten
Behåll alla muttrar, skruvar och brickor för reparation (om det är tillämpligt)



FI



Kaikki huoltotoimenpiteet on suoritettava turvallisessa ympäristössä
Ammattitaitoisen henkilön on tehtävä kaikki sähkötyöt
Siirrä säiliöyksikkö
Säilytä kaikki mutterit, ruuvit ja prikat asennusta varten (jos käyttökelpoisia)



DA



Enhver form for vedligeholdelsesarbejde skal udføres i et sikkert miljø
Alt elektrisk arbejde skal udføres af en kompetent person
Flyt tankenheden
Gem alle møtrikker, skruer og skiver til genmontering (hvis relevant)



©Numatic International Limited 2024. Specification subject to change without prior notice. numatic.com

917148 04/24 (A03)