# PRP180-11 Reflo
# PRP240-11 Reflo
# PRP370-11 Reflo
# ERP180-11 Reflo
# PSP180-11
# PSP240-11
# PSP370-11

Numatic
numatic.com

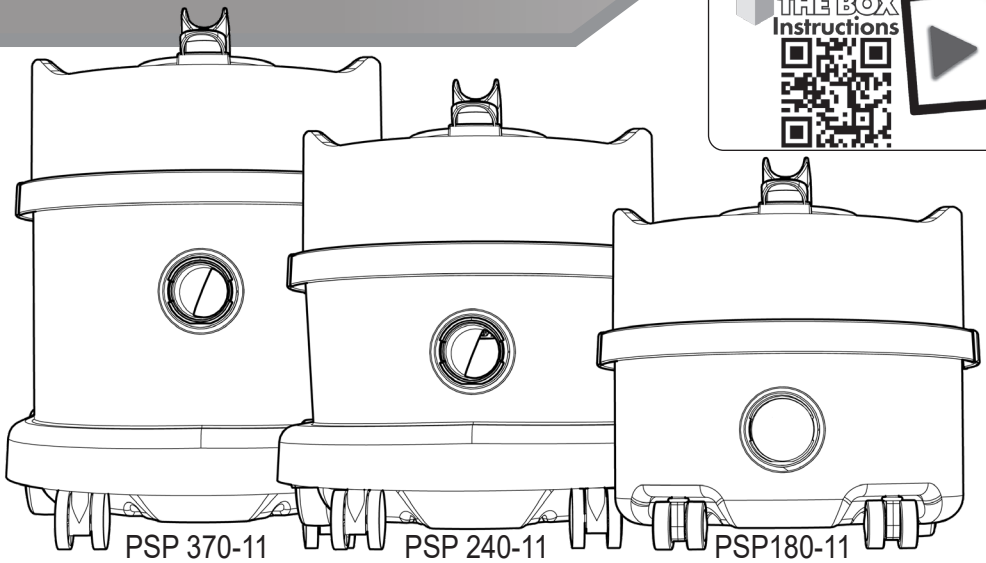


OUT OF THE BOX Instructions

**Original Instructions**
CAUTION, Read instructions before using the machine.
**Übersetzung der Original-Bedienungsanleitung**
VORSICHT, Vor Verwendung der Maschine bitte die Anleitung lesen.
**Traduction du manuel d'utilisation d'origine**
AVERTISSEMENT, Lisez la notice avant d'utiliser la machine.
**Vertaling van de oorspronkelijke gebruiksaanwijzing**
LET OP, Lees deze gebruiksaanwijzing voordat u de machine gebruikt.
**Tradução das Instruções Originais**
CUIDADO, Leia as instruções antes de usar a máquina.
**Traduzione del manuale d'uso originale**
ATTENZIONE, Leggere le istruzioni prima di utilizzare l'apparecchio.
**Traducción del manual de uso original**
PRECAUCIÓN, Lea las instrucciones antes de utilizar la máquina
**Tłumaczenie oryginalnej instrukcji obsługi**
PRZESTROGA, Przed przystąpieniem do używania maszyny należy zapoznać się z niniejszą instrukcją.
**Översättning av den ursprungliga användarhandboken**
VARNING, Läs anvisningarna innan du använder maskinen.
**Alkuperäisen käyttöohjeen käännös**
HUOMIO, Lue ohjeet ennen koneen käyttöä.
**Original vejledning**
Advarsel! Læs vejledningen inden brug af maskinen

VAC KIT CONTENTS

| |
|---|
| Start |
| Netzschalter |
| Démarrage |
| Start |
| Ligar |
| Avvio |
| Encender |
| Start |

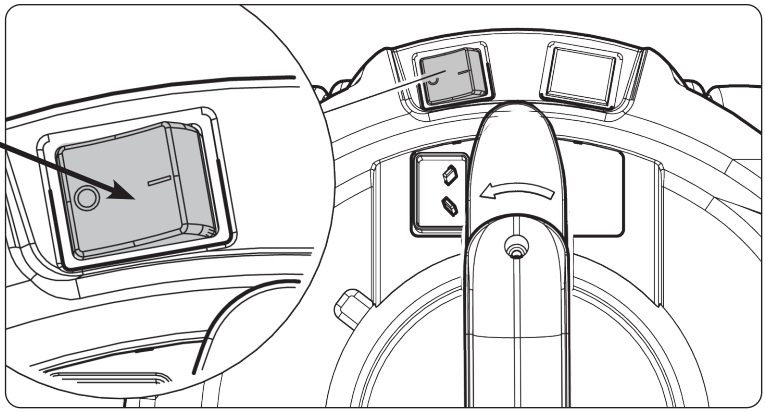

## Assembly - Zusammenbau - Assemblage - Samenstelling - Conjunto - Montaggio- Ensamblaje - Montaż - Montering - Kokoaminen - Montering

**Kit 1**

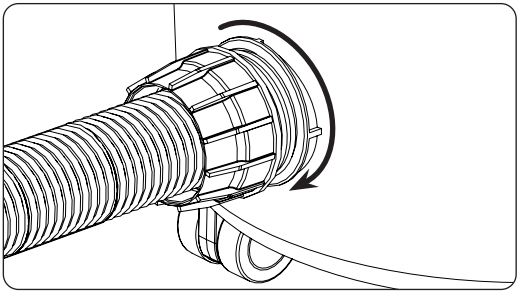

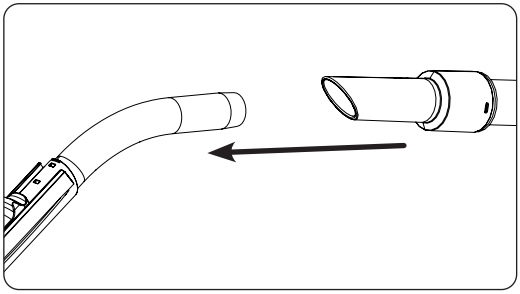

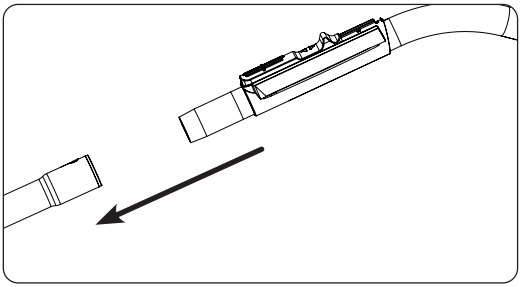

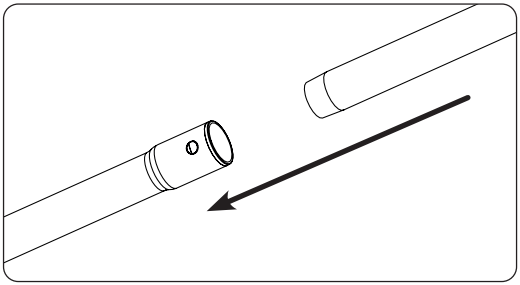

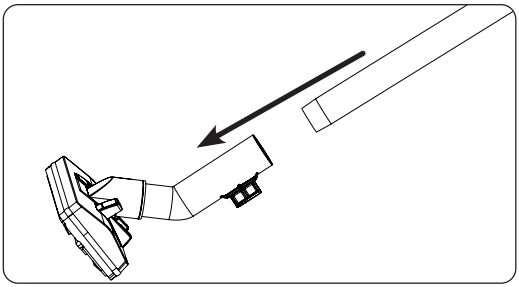

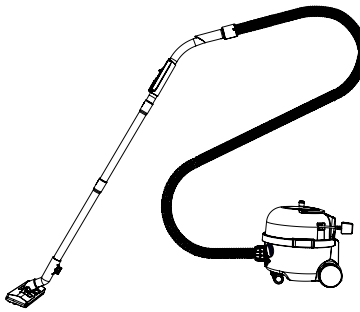

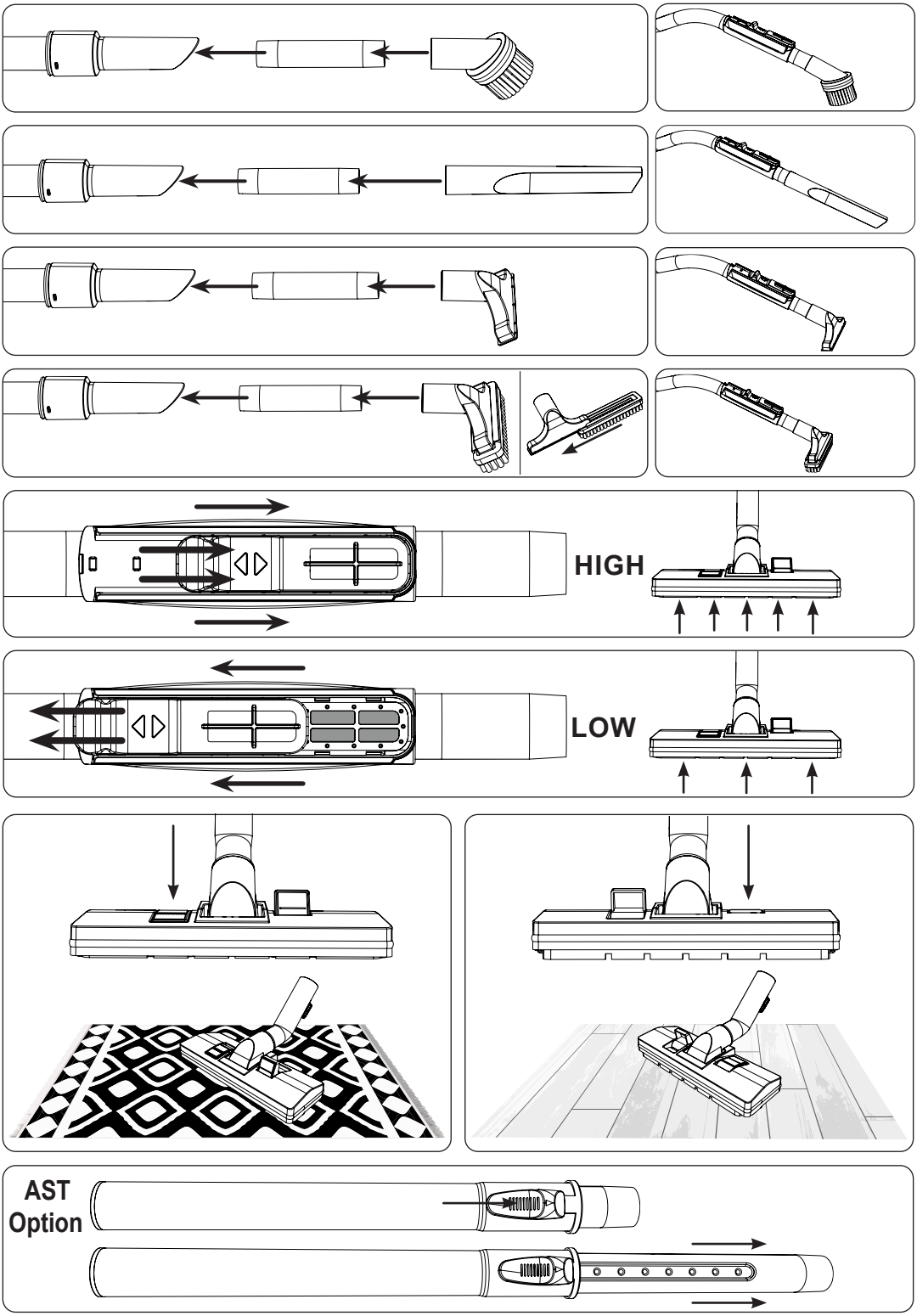
HIGH
LOW
AST
Option

## Kit 2

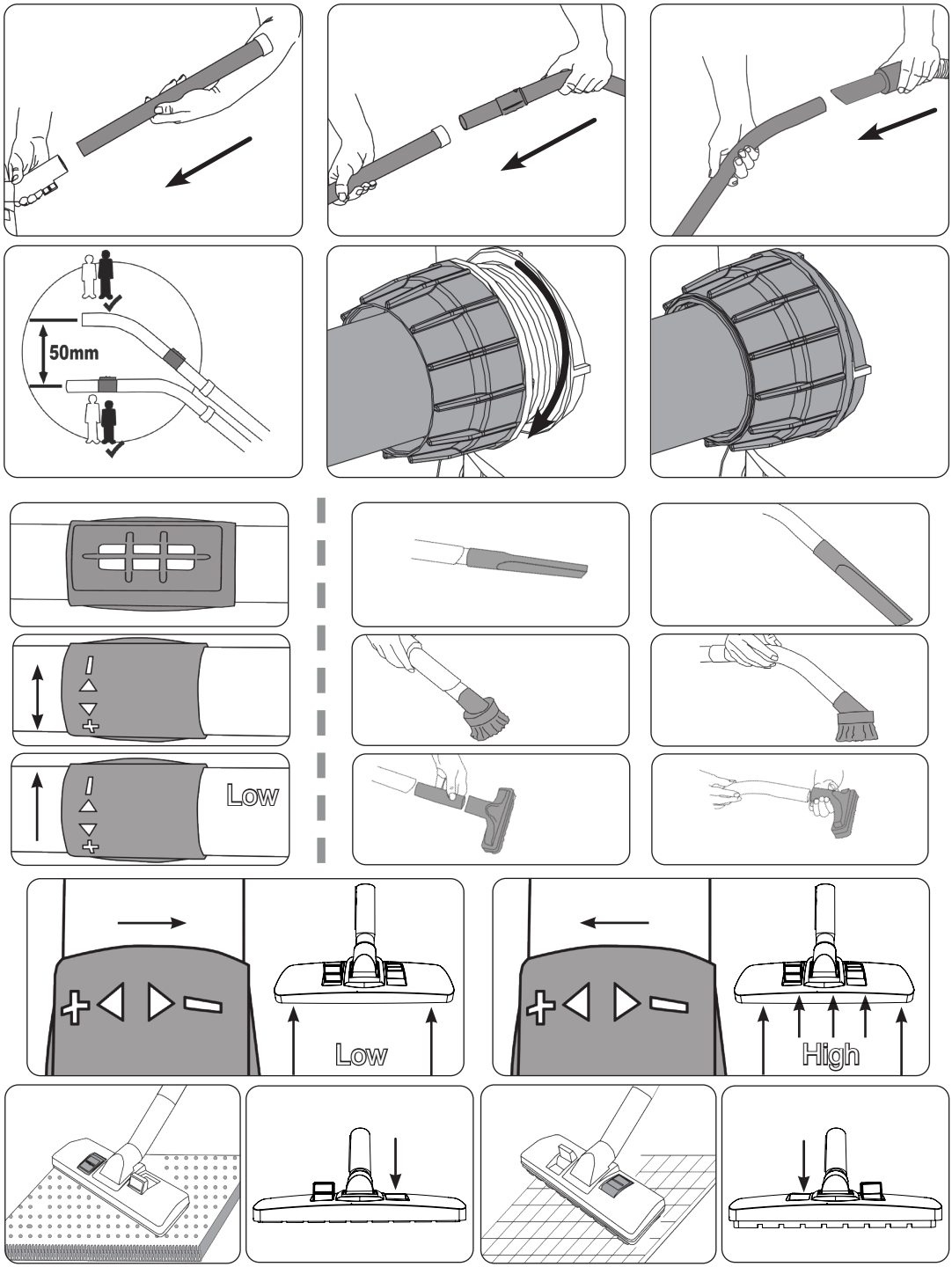

**Cleaning the Floor Tool - Reinigen des Vorsatzes - Nettoyage de la tête d'outil - Reinigen van het mondstuk - Limpeza da cabeça da ferramenta - Pulizia testina - Limpieza de la boquilla -Czyszenie szczotki - Rengöra munstycket - Työkalupään puhdistus - Rengøring af værktøjshovedet**

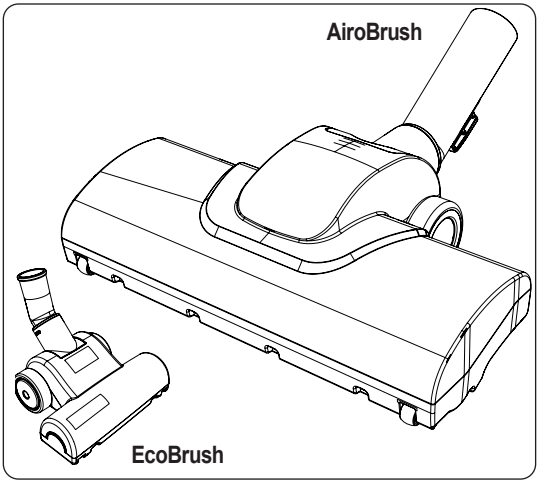


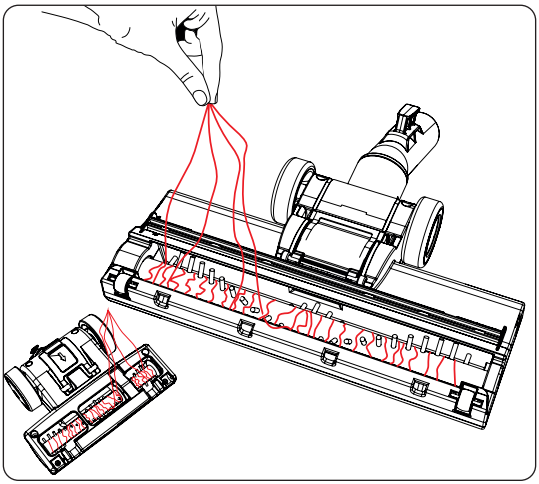

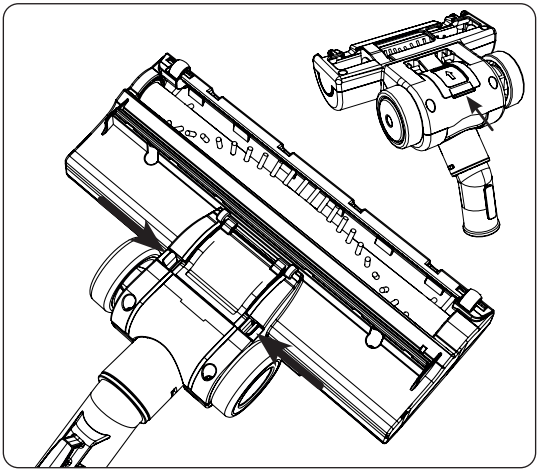

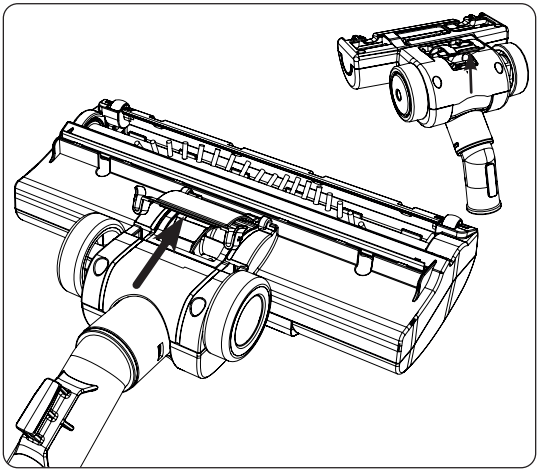

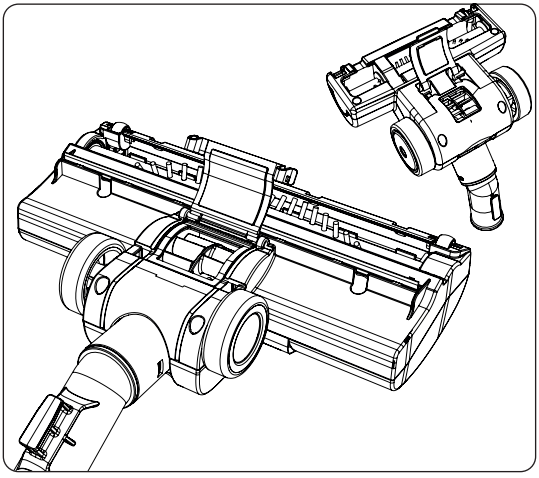

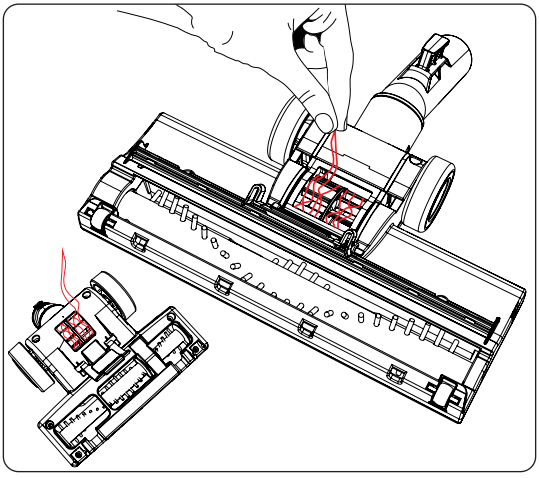

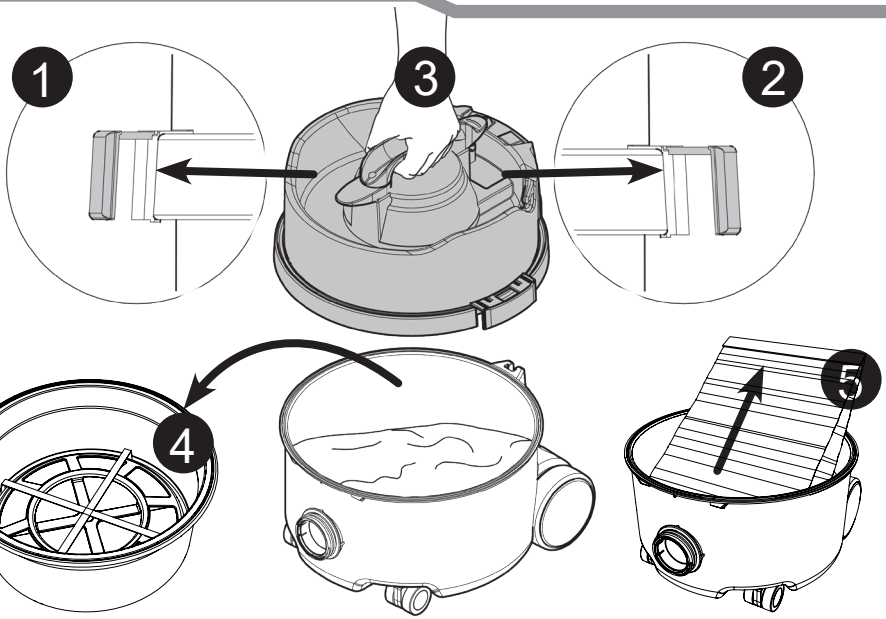
1
3
2
4
5

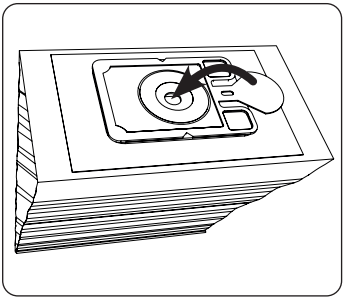


Numatic
HEPA-FLO

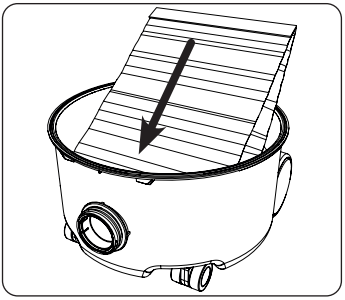

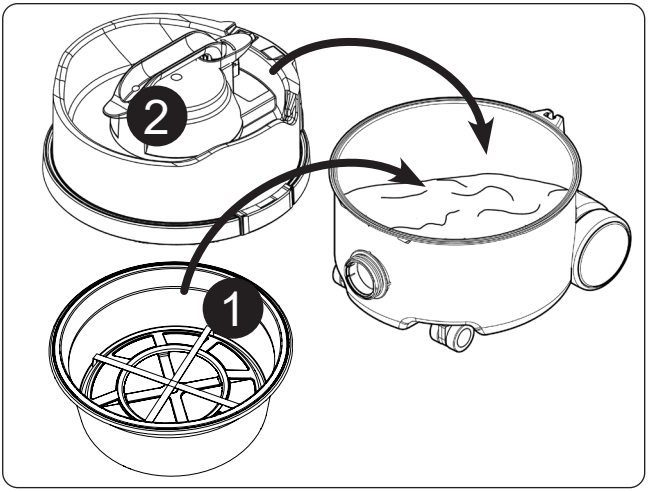
2
1

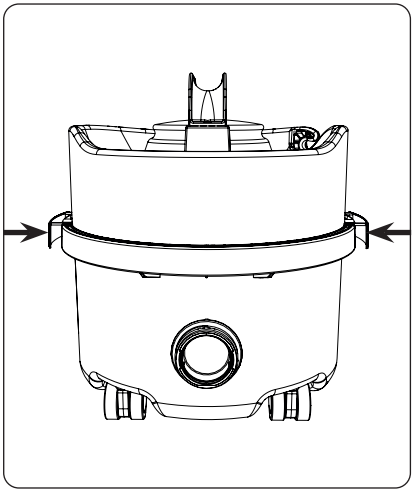

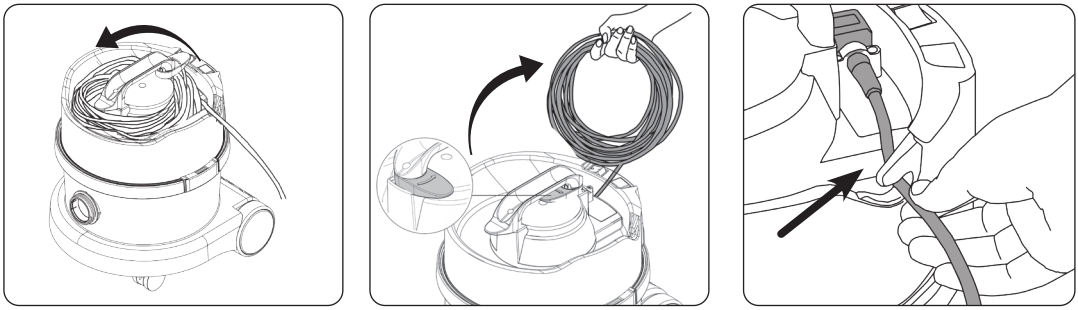

**Wand docking - Parkfunktion - Système parcking - Parkeerstand - Suporte do tubo - Inserzione asta - Enganche de la tubería - Parkowanie sztywnej rury z ssawą - Hänga fast munstycket - Imuputken kiinnitysteline - Rørholder**

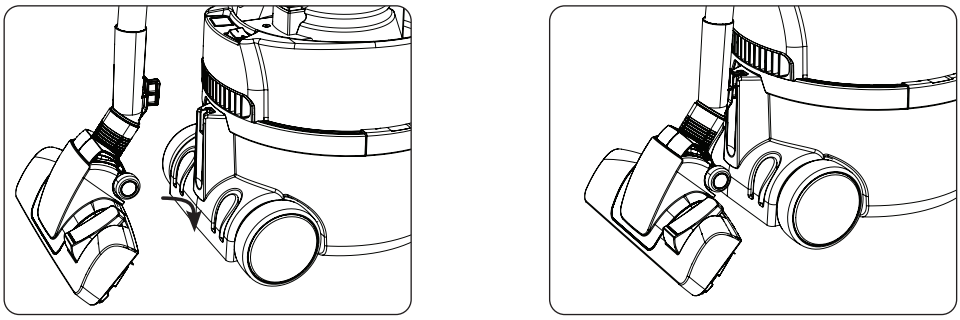

**Tool Tidy - Werkzeug in Ordnung - Rangement des accessoires - Accessoirehouder - Arrumação das ferramentas - Strumento Tidy - Portaherramientas - Zestaw narzędzi - Verktygssats - Säilytyspussi - Værktøjsordner**

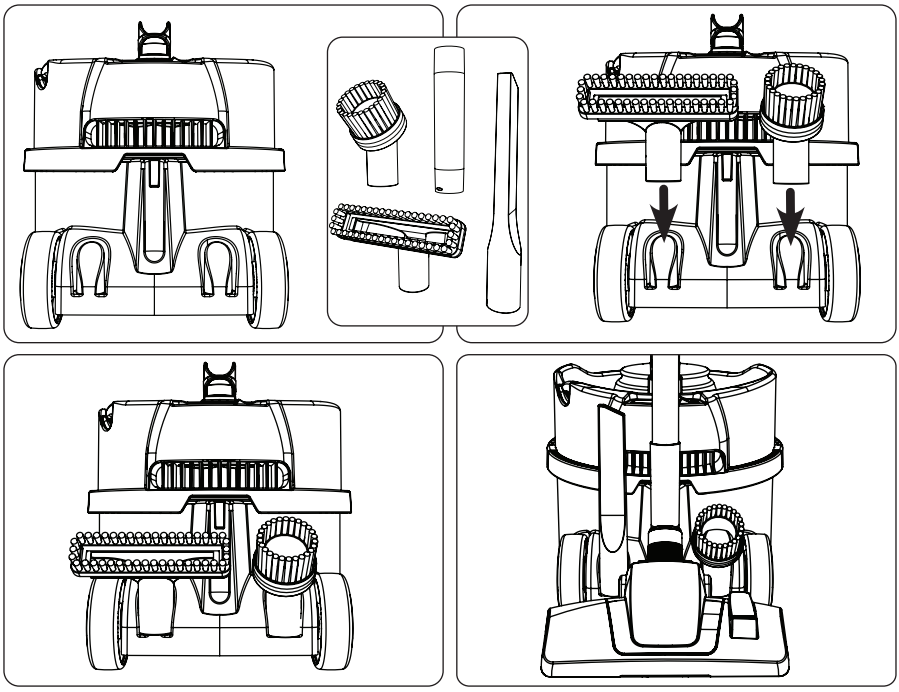

## Fitting the Face - Aufstecken des Gesichts Montage du visage - Het gezicht aanbrengen - Colocar a cara - Montaggio frontale -Montaje de la cara

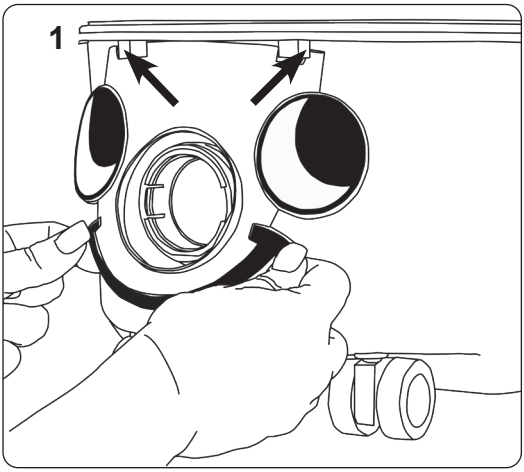


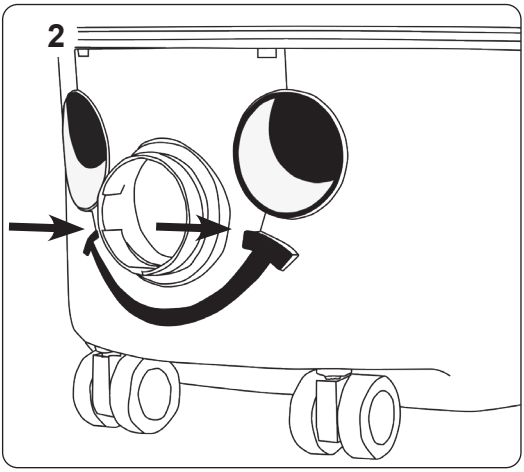


## Removing the Face - Entfernen des Gesichts - Démontage du visage - Het gezicht verwijderen - Retirar a cara - Smontaggio frontale - Desmontaje de la cara

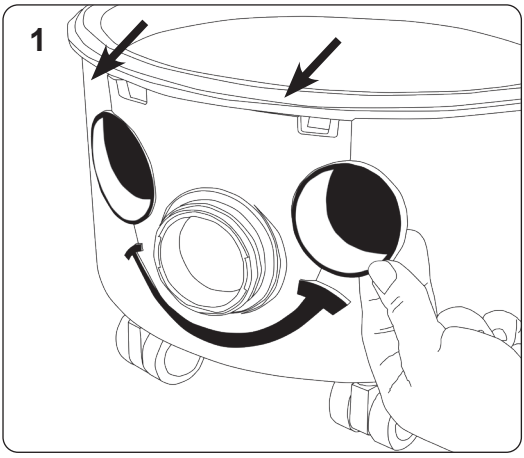


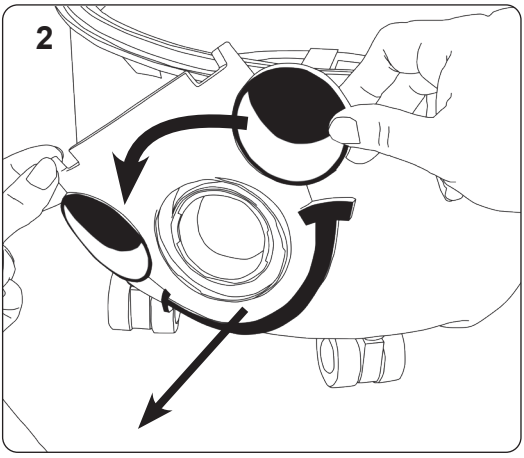

**Replacing the Cable - Austauschen des Kabel - Remplacement de la Câble - Vervangen van Kabel - Substituir o Cabo - Sostituzione della Cavo - Cambio del Cable - Wymiana Kabel - Byte Kabel - Kabel - Udskiftning Kabel**

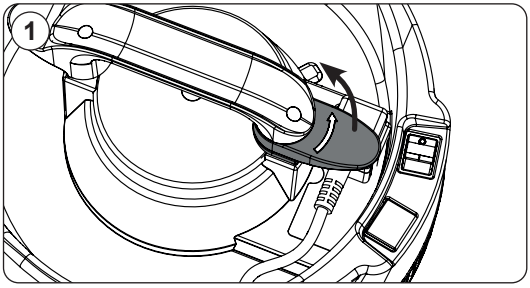


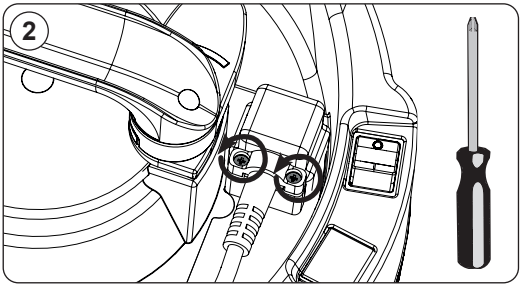


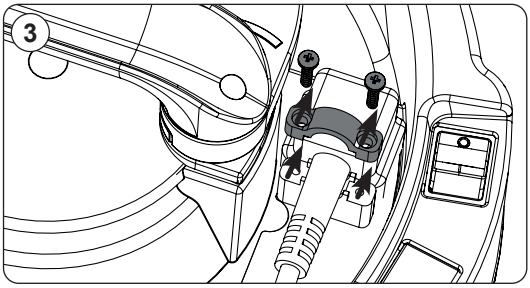


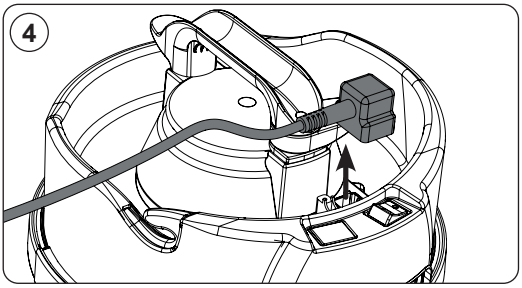


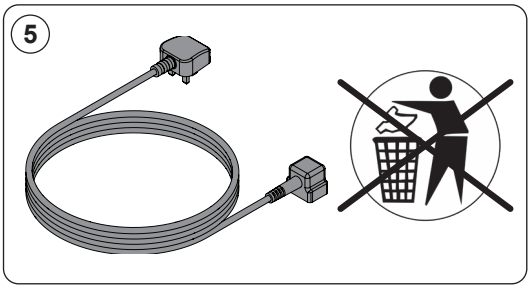


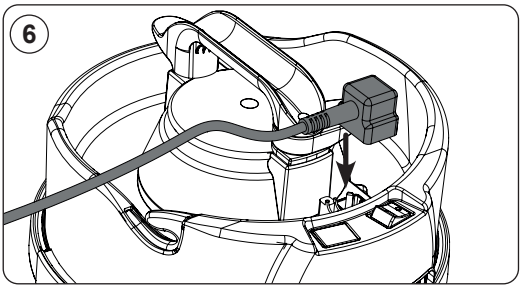


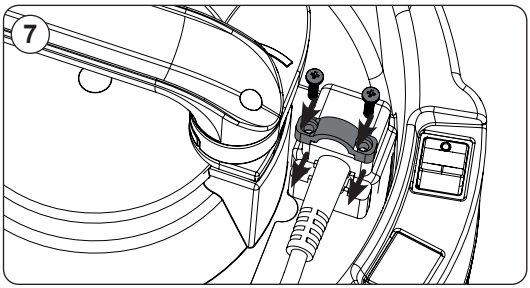


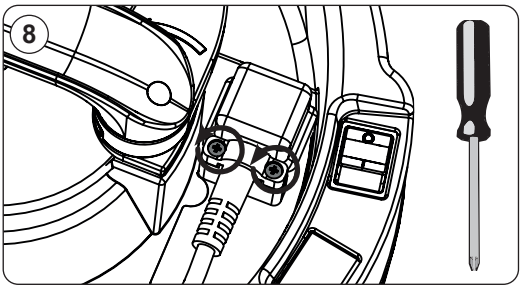


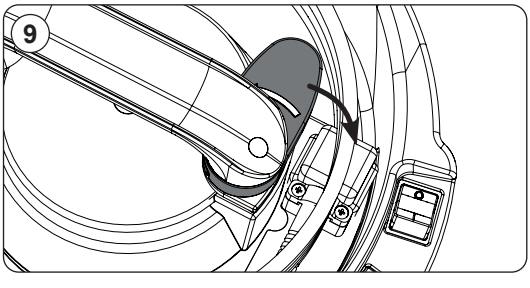


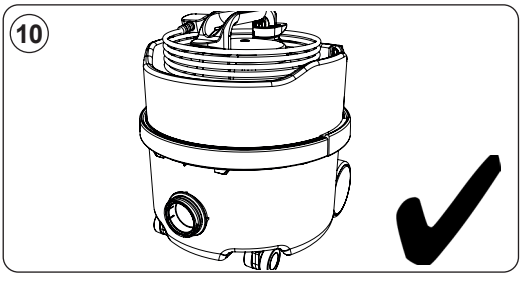

| | 1 | 2 | 3 | 4 | 5 | 6 |
|---|---|---|---|---|---|---|
| 180 | 8 L | 26.4 m | 6.0 kg | LpA ≤ 70 dB (A) | Class II | 340 mm x 360 mm x 360 mm |
| 240 | 9 L | | 8.0 kg | | | 360 mm x 370 mm x 415 mm |
| 370 | 15 L | | 9.0 kg | | | 360 mm x 370 mm x 510 mm |

| 1 | 2 | 3 | 4 | 5 | 6 |
|---|---|---|---|---|---|
| Drum Size | Cleaning Range | Weight (Ready to work) | Sound Pressure | Protection Class | Dimensions |
| Kessel-größe | Reinigungs-bereich | Gewicht (betriebsbereit) | Schalldruck | Schutzklasse | Abmessungen |
| Taille de cuve | Champs d'action | Poids (prêt à l'emploi) | Pression acous-tique | Classe de protection | Dimensions |
| Ketel afmeting | Bereik | Gewicht (klaar voor gebruik) | Geluidsdruk | Veiligheidsklasse | Afmetingen |
| Tamanho do tambor | Alcance da limpeza | Peso (pronto a utilizar) | Pressão sonora | Classe de protecção | Dimensão |
| Capacità serbatoio | Campo di pulizia | Peso (apparecchio pronto per l'uso) | Pressione sonora | Classe di protezione | Dimensioni |
| Tamaño del cilindro | Alcance de limpieza | Peso (lista para el uso) | Presión sonora | Clase de protección | Dimensiones |

## Schematic Diagram - Schaltplan - Schéma électrique - Bedradingsschema - Diagrama esquemático - Schema apparecchio - Esquema eléctrico

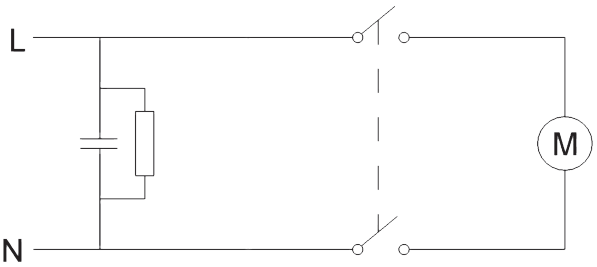


## Replacement parts - Ersatzteile - Pièces Détachées - Reserve Onderdelen - Peças de substituição - Ricambi - Repuestos

| | TriTex Filter |
|---|---|
| 604165 | TriTex Filter |
| | HepaFlo Dust Bags |
| 909291 | 180 / 240 Drum NVM 1CH Dust Bags (Pack of 3) |
| 907076 | 180 / 240 Drum NVM 1CH Dust Bags (Pack of 5) |
| 907075 | 180 / 240 Drum NVM 1CH Dust Bags (Pack of 10) |
| 604016 | 370 Drum NVM 2BH Dust Bags (Pack of 10) |

| | |
|---|---|
| 1 | Company Name & Address |
| 2 | Model |
| 3 | Voltage / Alternating Current |
| 4 | Frequency |
| 5 | Rated Input Power |
| 6 | Weight |
| 7 | WEEE Logo / Approvals Mark (Only for UK & EU countries.) |
| 8 | Protection Class 2 Symbol |
| 9 | Approval Mark |
| 10 | Machine yr/wk Serial Number |
| 11 | Name & Address of EU importer (Where Applicable) |

Rating Label

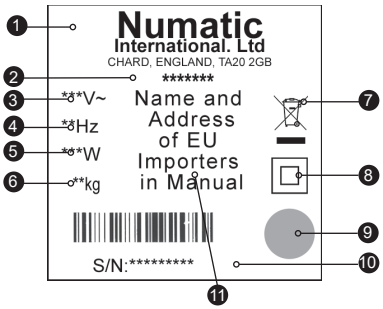


# Maintenance

**Daily**
Keep the machine clean, including hoses and tubes.
Ensure the bag and filter are fitted.
Regularly examine the power cord.
Check dust bag frequently.
Check filters are clean.

**Weekly - as daily and:-**
Check for any worn or damaged parts and replace immediately.

## WEEE Legislation (Waste, Electrical and Electronic Equipment) (Only for UK & EU countries.)



Vacuum cleaner, accessories and packaging should be sorted for environmentally - friendly recycling.

**(Only for UK/EU Countries)**

Do not dispose of vacuum cleaner into household waste! According to the European Directive 2012/19/EU on waste electrical and electronic equipment and its incorporation into national law.

Vacuum cleaners that are no longer suitable for use must be separately collected and sent for recovery in an environmentally - friendly manner.

**PPE (personal protective equipment).** That may be required for certain operations.

| | | | | |
|---|---|---|---|---|
|  |  |  |  |  |
| Ear Protection | Safety Footwear | Head Protection | Safety Gloves | |
|  |  |  |  | |
| Eye Protection | Protective Clothing | Dust / Allergens Protection | Hi Viz Jacket | Caution Floor Sign |

**NOTE:** A risk assessment should be conducted to determine which PPE should be worn.

Failure to rectify the problem or in the event of a breakdown contact your Numatic dealer or the Numatic Technical helpline +44 (0)1460 269268

***Safety Critical Components***

Mains leads: HO5-VV-F 10 m x 2 Core x 1.00 mm²

**WARNING**
Read the instruction manual before using the machine.
Operators shall be adequately instructed on the use of their machine.
As with all electrical equipment, care and attention must be exercised at all times during use.
Complete routine and preventative maintenance periodically to ensure safe operation.
Failure to carry out maintenance as necessary, including the replacement of parts to the correct standard could render this equipment unsafe and the manufacturer can accept no responsibility in this respect.
Maintenance should only be carried out by a qualified person.
This machine is for DRY USE only and must not be stored outside or used in wet conditions.
The machine shall be disconnected from the mains by removing the plug from the supply socket during cleaning or maintenance and when replacing parts.
Only use the socket outlet on the machine for purposes specified in the instructions (if fitted).
This appliance is not intended for use by persons (including children) with reduced physical, sensory, or mental capabilities, or lack of experience and knowledge, unless they have been given supervision or instruction concerning use of the appliance by a person responsible for their safety.
This appliance is intended to be cleaned and maintained by an adult.
Children being supervised are not to play with the machine.
This machine is not a toy.
This machine is not suitable for picking up biological hazards or explosive dust.
Contact your local distributor if you require a machine capable of performing these tasks.

**CAUTION**
Ensure that the filtration system fitted to the machine is suitable for the material being collected.
This vacuum cleaner is intended for indoor use in the collection of dry materials.
This machine should be stored indoors only.

**NOTES**
This machine is intended for commercial use, for example in hotels, schools, hospitals, factories, shops, offices, and rental businesses.
This product complies with the requirements of clause 20 of IEC/EN 60335-2-69 Stability and Mechanical Hazards.
When moving from one place to another, consider the weight of the machine.
This vacuum cleaner is fitted with a thermal protection device. If the vacuum cleaner stops working, remove the plug from the wall before investigating where the fault lies.
If the vacuum cleaner has a blockage, switch off, remove the plug from the socket, inspect the floor tool, tubes, and hose for debris. If the floor tool, tubes, and hose are clear, replace the dust bag and clean the filter.
The vacuum cleaner should be inspected after use for damage.
The vacuum cleaner should be stored in a dry place.
When moving from one place to another, consider the weight of the machine.
Make sure you use the appropriate floor tool for the surfaces to be cleaned (Carpet / Hard Floor).

**DO**
- Keep your machine clean including hoses and tubes.
- Change dust bag frequently.
- Keep filters clean.
- Keep diffuser filter (where fitted) clean.
- Use filter bags, they will enhance performance and help keep machine clean.
- Use a Numatic Original filter bag under fine dust conditions.
- Keep hoses and tubes clear.
- Replace any worn or damaged parts immediately.
- Regularly examine the power cord. If damage is found such as cracking or ageing the power cord must be replaced by a qualified person.
- Only replace the power cord with the correct Numatic approved replacement part.

**DO NOT**
- Pull on the cable to unplug the machine from the power supply.
- Use to suck up hot ashes or lighted cigarette ends.
- Use steam cleaners or pressure washers to clean the machine or use in the rain.
- Immerse in water for cleaning.
- Attempt machine maintenance or cleaning unless the power supply plug has been removed from the supply outlet.
- Use in wet environments or to collect wet materials.
- Use hard floor tools on carpet
- Under any circumstances place foreign objects including (but not limited to) air fresheners, air freshener capsules or scented beads of any type into the top filter of the machine. Doing so can be dangerous and risk damage to the machine and may invalidate the machine warranty.

| | |
|---|---|
| 1 | Name und Adresse Unternehmen |
| 2 | Gerätebeschreibung |
| 3 | Spannung /Wechselstrom |
| 4 | Frequenz |
| 5 | Leistung |
| 6 | Gewicht |
| 7 | WEEE-Logo/Zulassungszeichen (Nur für UK und EU-Länder.) |
| 8 | Klasse-2-Symbol |
| 9 | Zulassungszeichen |
| 10 | Gerät Jahr/Woche Seriennummer |
| 11 | Name und Anschrift des EU-Importeurs (falls zutreffend) |

Produktplakette

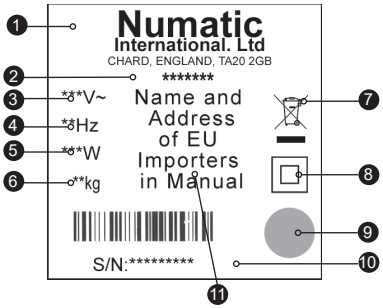


# WARTUNG

**Täglich**
Halten sie das Gerät sauber, inklusive Schlauch und Rohren.
Arbeiten Sie mit dem Gerät nur mit eingesetztem Filterbeutel und Motorschutzfilter.
Prüfen Sie, ob die Zuleitung Schäden aufweist. Überprüfen Sie regelmäßig den Füllstand
des Filterbeutels und wechseln Sie ihn bei Bedarf. Überprüfen Sie regelmäßig,
ob der Motorschutzfilter sauber ist und reinigen Sie ihn bei Bedarf.

**Wöchentlich – wie täglich und:-**
Überprüfen Sie das Gerät nach abgenutzten oder beschädigten Teilen und ersetzen Sie diese umgehend.

**WEEE (Elektro- und Elektronik-Altgeräte) (Nur für UK und EU-Länder.)**
Staubsauger, Zubehör und Verpackung müssen getrennt entsorgt werden, um ein umweltfreundliches Recycling zu ermöglichen.
**(Für UK/EU-Länder gilt)**
Entsorgen Sie Staubsauger nicht im Hausmüll! - gemäß EU-Richtlinie 2012/19/EU über die Entsorgung von Elektro- und Elektronikgeräten sowie deren Umsetzung in nationales Recht.
Staubsauer, die nicht mehr verwendet werden können, sind getrennt zu sammeln und zur umweltfreundlichen Entsorgung abzugeben.
In Deutschland sind das i.d.R. Sammelstellen beim örtlichen Entsorger.



**PSA (Persönliche Schutzausrüstung).** kann für bestimmte Verwendung des Geräts erforderlich sein.

| | | | | |
|---|---|---|---|---|
|  |  |  |  |  |
| Ohrschutz | Sicherheitsschuhe | Kopfschutz | Sicherheitshandschuhe | |
|  |  |  |  | |
| Augenschutz | Schutzkleidung | Staub-Allergieschutz | Warnjacke | Hinweisschild „Achtung Rutschgefahr” |

**Hinweis:** Eine Risikoauswertung ist vom Betreiber des Gerätes anhand der örtlichen Gegebenheiten vorzunehmen, um die erforderliche Schutzausrüstung festzulegen.

Sicherheitsrelevante Bestandteile

Stromversorgung:

HO5-VV-F 10 m x 2 Core x 1.00 mm$^2$

**WARNHINWEIS**
Lesen Sie die Anleitung vor Inbetriebnahme des Geräts gründlich durch.
Die Bediener müssen angemessen in den Betrieb dieses Geräts eingewiesen werden.
Wie bei allen elektrischen Geräten ist während der Benutzung jederzeit Vorsicht und Aufmerksamkeit geboten.
Führen Sie regelmäßig routinemäßige und präventive Wartungsmaßnahmen durch, um einen sicheren Betrieb zu gewährleisten.
Die Unterlassung von Wartungsarbeiten (einschließlich des standardmäßigen Austausches von Ersatzteilen) kann dazu führen, dass dieses Gerät nicht sicher ist, was wiederum einen Haftungsausschluss des Herstellers zur Folge hätte.
Wartungsarbeiten dürfen nur von geschultem Personal ausgeführt werden.
Das Gerät ist ausschließlich als TROCKENSAUGER einzusetzen. Stellen Sie das Gerät nicht im Freien ab, und verwenden Sie es nicht in feuchten Umgebungen.
Bei Reinigung und Wartung sowie beim Ersetzen von Teilen muss das Gerät durch Ziehen des Netzsteckers von der Stromversorgung getrennt werden.
Verwenden Sie die Steckdose am Gerät nur für die in der Anleitung angegebenen Zwecke (soweit angemessen).
Diese Maschine darf von Kindern oder Personen mit eingeschränkten physischen, sensorischen oder geistigen Fähigkeiten oder mit mangelnden Erfahrungen und Kenntnissen nur unter Aufsicht oder nach spezieller Unterweisung durch eine für ihre Sicherheit verantwortliche Person bedient werden.
Diese Maschine muss von Erwachsenen gereinigt und gewartet werden.
Kinder dürfen nicht mit dem Gerät spielen.
Das Gerät ist kein Spielzeug.
Dieses Gerät ist nicht zur Aufnahme von biologischen Gefahrenstoffen oder explosivem Staub geeignet.
Wenden Sie sich an Ihren Händler vor Ort, wenn Sie ein Gerät benötigen, das für solche Aufgaben geeignet ist.

**ACHTUNG**
Vergewissern Sie sich, dass das an dem Gerät angeschlossene Filtersystem für das aufzunehmende Material geeignet ist.
Dieser Staubsauger wurde konzipiert, um trockenes Material in geschlossenen Räumen aufzusaugen.
Das Gerät darf nur in geschlossenen Räumen aufbewahrt werden.

HINWEISE
Dieses Gerät eignet sich für die gewerbliche Verwendung, z. B. in Hotels, Schulen, Krankenhäusern, Fabriken, Läden, Büros und im Verleihgeschäft.
Dieses Produkt entspricht den Anforderungen der Klausel 20 von IEC/EN 60335-2-69 zur Stabilität bei mechanischen Gefährdungen.
Berücksichtigen Sie beim Transport des Geräts dessen Gewicht.
Dieser Staubsauger ist mit einer thermischen Schutzvorrichtung ausgestattet. Wenn der Staubsauger aufhört zu saugen, ziehen Sie zunächst den Netzstecker, bevor Sie untersuchen, worin der Fehler liegt.
Wenn der Staubsauger aufgrund einer Verstopfung nicht mehr funktioniert, ziehen Sie den Stecker aus der Steckdose, und untersuchen Sie die Saugdüse sowie die Rohre und den Schlauch nach Ablagerungen. Wenn die Saugdüse, die Rohre und der Schlauch keine Ablagerungen enthalten, tauschen Sie den Staubsaugerbeutel aus, und reinigen Sie den Filter.
Der Staubsauger ist nach dem Gebrauch auf Beschädigungen zu überprüfen.
Der Staubsauger muss an einem trockenen Platz abgestellt werden.
Wenn Sie das Gerät von einem Standort zu einem anderen bewegen, berücksichtigen Sie sein Gewicht.
Stellen Sie sicher, dass Sie für die zu reinigenden Oberflächen eine geeignete Saugdüse verwenden (Teppich/Hartboden).

**WAS ZU BEACHTEN IST**
- Halten Sie das Gerät, einschließlich der Schläuche und Rohre, sauber.
- Wechseln Sie häufig den Staubsaugerbeutel.
- Halten Sie die Filter sauber.
- Halten Sie den Luftfilter sauber (falls vorhanden).
- Verwenden Sie Filterbeutel. Filterbeutel erhöhen die Leistung und halten das Gerät sauber.
- Verwenden Sie bei Feinstaubeinsatz originale Numatic-Filterbeutel.
- Halten Sie Schläuche und Rohre sauber.
- Ersetzen Sie abgenutzte oder beschädigte Teile unverzüglich.
- Überprüfen Sie regelmäßig das Stromkabel. Ein beschädigtes Stromkabel darf nur von geschultem Personal aus gewechselt werden.
- Ersetzen Sie das Netzkabel nur mit dem korrekten von Numatic genehmigten Ersatzteil.

**WAS ZU UNTERLASSEN IST**
- Ziehen Sie NICHT an dem Kabel, um den Netzstecker von der Steckdose zu trennen.
- Saugen Sie keine heiße Asche oder glimmende Zigarettenstummel auf.
- Verwenden Sie zum Reinigen des Geräts keine Dampfstrahler oder Hochdruckreiniger und betreiben Sie das Gerät nicht im Regen.
- Tauchen Sie das Gerät zur Reinigung NICHT in Wasser ein.
- Führen Sie keine Wartungs- oder Reinigungsarbeiten am Gerät durch, wenn der Netzstecker noch in der Steckdose steckt.
- Verwenden Sie das Gerät nicht in feuchten Umgebungen bzw. zur Aufnahme feuchter Materialien.
- Verwenden Sie Saugdüsen für Hartböden nicht auf Teppichen
- Auf keinen Fall dürfen irgendwelche Fremdkörper, wie beispielsweise Lufterfrischer, parfümierte Luftverbesserer oder Duftkügelchen jeder Art in das Oberteil des Geräts gelegt werden. Dies kann gefährlich sein und zur Beschädigung des Geräts führen, wodurch die Garantie erlöschen würde.

| | |
|---|---|
| 1 | Nom et adresse du fabricant |
| 2 | Description machine |
| 3 | Tension / Courant alternatif |
| 4 | Fréquence |
| 5 | Puissance |
| 6 | Poids brut |
| 7 | Logo DEEE / Marques d'homologation (Royaume-Uni et pays de l'UE uniquement.) |
| 8 | Symbole Classe 2 |
| 9 | Marque d'approbation |
| 10 | Numéro de série année semaine |
| 11 | WEEE (Elektro- und Elektronik-Altgeräte) (Nur für UK und EU-Länder.) |

Plaque signalétique

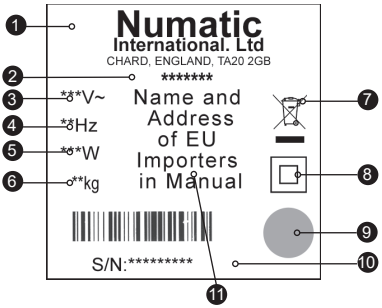


# ENTRETIEN

**Quotidiennement**
Maintenir l'appareil ainsi que les tubes, le flexible et les accessoires propres.
S'assurer que le sac filtrant et le filtre soient bien en place.
Contrôler l'état du cordon d'alimentation en permanence.
Vérifier fréquemment l'état de remplissage du sac filtrant.
Vérifier l'état de propreté des filtres.

**Toutes les semaines :-**
Vérifier qu'aucune pièce ne soit usée ou endommagée, dans le cas échéant, celle-ci doit être remplacée immédiatement.

**Législation WEEE (DEEE) (Déchets d'équipements électriques et électroniques) (Royaume-Uni et pays de l'UE uniquement.)**
Les aspirateurs, accessoires et emballages répondent aux critères de recyclage et d'environnement.
**Pour UK/CEE seulement :**
Ne pas jeter l'aspirateur comme déchet ménager.
En accord avec la directive 2012/19/EU du 27 janvier 2003 sur les déchets électriques et électroniques (Directive WEEE pour Waste Electrical and Electronic Equipment) et ses applications au niveau national, les aspirateurs en fin de vie doivent être collectés et récupérés par un organisme compétent en matière de gestion environnementale des déchets.



**EPI (Equipement de Protection Individuel).** Recommandés pour certaines applications :


Protections sonores


Chaussures de sécurité


Casque de protection


Gants de protection


Lunettes de protection


Vêtements de sécurité


Protection contre poussières / allergènes


Gilet de haute visibilité



Panneau de signalisation au sol

**Note :** Une évaluation des risques devra être menée pour définir les obligations d'utilisation des EPI.

Composants de sécurité critiques

Câble d'alimentation:

HO5-VV-F 10 m x 2 Core x 1.00 $mm^2$

# Information relative aux aspirateurs à poussière

**AVERTISSEMENT**
Lire le mode d'emploi avant d'utiliser la machine.
Les opérateurs doivent recevoir des instructions appropriées sur l'utilisation de leurs machines.
Comme pour tout équipement électrique, il convient de faire preuve en permanence de prudence et d'attention pendant l'utilisation.
Effectuez régulièrement des opérations de maintenance de routine et préventive pour garantir un fonctionnement sûr.
Si l'entretien nécessaire n'est pas effectué et que l'on ne remplace pas les pièces à changer par des pièces à la bonne norme, l'équipement pourrait devenir dangereux et le fabricant ne pourra accepter aucune responsabilité à cet égard.
L'entretien ne doit être effectué que par une personne qualifiée.
La machine est exclusivement conçue pour une UTILISATION À SEC et ne doit pas être rangée à l'extérieur ou utilisée dans un environnement humide.
Pendant les opérations de nettoyage ou d'entretien ou lors du remplacement de pièces, la machine doit être débranchée du secteur ; le câble d'alimentation de la machine doit donc être débranché de la prise de courant.
Utilisez uniquement la prise d'alimentation de la machine (s'il y en a une) pour les fins spécifiées dans le mode d'emploi.
Cet appareil n'est pas destiné à être utilisé par des personnes (notamment des enfants) présentant des capacités physiques, sensorielles ou mentales réduites, ou par des personnes manquant d'expérience et de connaissances, sauf si elles ont pu bénéficier, par l'intermédiaire d'une personne responsable de leur sécurité, d'une surveillance ou d'instructions préalables concernant l'utilisation de l'appareil.
La machine doit être nettoyée et entretenue par un adulte.
Il est nécessaire de superviser les enfants pour s'assurer qu'ils ne jouent pas avec la machine.
Cette machine n'est pas un jouet.
Cette machine n'est pas conçue pour la collecte de poussières biologiques ou explosives.
Contactez votre distributeur local si vous avez besoin d'une machine pouvant effectuer ce type de tâche.

**ATTENTION**
Vérifiez que le système de filtration installé sur la machine convient au type de matériau aspiré.
Cet aspirateur est destiné à un usage intérieur pour l'aspiration de matériaux secs.
Cette machine doit impérativement être rangée à l'intérieur.

**REMARQUES**
Cette machine est destinée à une utilisation commerciale, par exemple dans les hôtels, les écoles, les hôpitaux, les usines, les magasins, les bureaux et les sociétés de location.
Ce produit est conforme aux exigences de la clause 20 de la norme IEC/EN 60335-2-69 relative à la stabilité et aux risques mécaniques.
Si vous devez déplacer la machine, tenez compte de son poids.
Cet aspirateur est équipé d'un dispositif de protection thermique. Si l'aspirateur cesse de fonctionner, débranchez la prise du mur avant de chercher l'origine du problème.
Si l'aspirateur est bloqué, éteignez-le, débranchez la prise et vérifiez l'absence de débris dans l'accessoire sol, les tubes et le flexible. Si l'accessoire sol, les tubes et le flexible ne sont pas bouchés, remplacez le sac à poussière et nettoyez le filtre.
Examinez l'aspirateur après usage pour vérifier qu'il n'est pas endommagé.
L'aspirateur doit être rangé dans un endroit sec.
Si vous devez déplacer la machine, tenez compte de son poids.
Assurez-vous d'utiliser l'accessoire sol approprié pour les surfaces à nettoyer (moquette/sol dur).

**À FAIRE**
- Faites en sorte que la machine reste propre, flexibles et tubes inclus.
- Changez régulièrement le sac à poussière.
- Faites en sorte que les filtres restent propres.
- Faites en sorte que le filtre diffuseur (le cas échéant) reste propre.
- Utilisez des sacs-filtres. Ils amélioreront les performances et contribuent à préserver la propreté de la machine.
- Utilisez un sac-filtre Numatic d'origine pour les environnements de poussières fines.
- Assurez-vous que les tuyaux et tubes sont exempts de débris.
- Remplacez immédiatement toute pièce usée ou endommagée.
- Examinez régulièrement le câble d'alimentation. Si le cordon présente des fissures ou une usure, le faire remplacer par une personne qualifiée.
- Remplacez le câble d'alimentation uniquement par la pièce de rechange correcte approuvée par Numatic.

**À NE PAS FAIRE**
- Ne tirez pas sur le câble pour débrancher la machine de la prise de courant.
- Utiliser la machine pour aspirer des cendres chaudes ou des mégots de cigarette allumés.
- Utiliser des nettoyeurs à vapeur ou des nettoyeurs haute pression pour nettoyer la machine, ou l'utiliser sous la pluie.
- N'immergez pas la machine dans l'eau pour la nettoyer.
- Ne procédez pas à l'entretien ou au nettoyage de la machine tant qu'elle est branchée sur la prise de courant.
- Utiliser la machine dans des environnements humides ou pour aspirer des matériaux humides
- Utiliser des accessoires pour sol dur sur la moquette
- Ne placez en aucun cas de corps étrangers, notamment des désodorisants, des capsules désodorisantes, ou des perles parfumées de quel que type que ce soit dans le filtre supérieur de la machine. Cela peut être dangereux, risque d'endommager la machine et peut invalider la garantie de l'appareil.

| | |
|---|---|
| 1 | Fabrikant |
| 2 | Machine omschrijving |
| 3 | Voltage / Wisselstroom |
| 4 | Frequentie |
| 5 | Vermogen |
| 6 | Gerwicht |
| 7 | WEEE-logo/keurmerk (Uitsluitend voor het VK en EU-landen) |
| 8 | Klasse 2 symbool |
| 9 | Goedkeuringsmerk |
| 10 | Jaar-week-serienummer |
| 11 | Naam en adres van de EU-importeur (indien van toepassing) |

Type plaatje

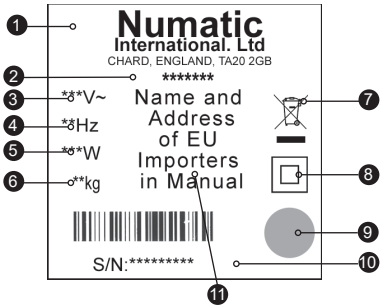


## ONDERHOUD

**Dagelijks**
Houd de machine schoon, ook de slangen en buizen
Kijk na of de stofzak en het filter goed geplaatst zijn
Onderzoek het netsnoer regelmatig
Controleer regelmatig de stofzak
Controleer of de filters schoon zijn

**Wekelijks – hetzelfde als dagelijks en –**
Controleer of er versleten of beschadigde onderdelen zijn en zo ja, vervang deze onmiddellijk

**WEEE (afgedankte elektrische en elektronische apparatuur) (Uitsluitend voor het VK en EU-landen)**
Stofzuiger, accessoires en verpakking dienen te worden gescheiden voor milieuvriendelijke verwerking.

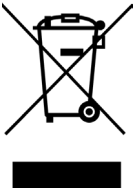

**Alleen geldig voor UK/EU landen:**
U mag de stofzuiger, volgens de Europese Richtlijn 2012/19/EU met betrekking tot het weggooien van elektrisch en elektronische apparatuur en zoals opgenomen in de Nederlandse wetgeving, niet met het huishoudelijk afval weggooien.
Stofzuigers die niet meer geschikt zijn om te gebruiken dienen te worden verzameld en aangeboden voor milieuvriendelijke verwerking.

**Persoonlijke bescherming.** Die vereist kan zijn bij het uitvoeren van bepaalde werkzaamheden

| | | | | |
|---|---|---|---|---|
|  |  |  |  |   |
| Gehoorbescherming | Veiligheidsschoeisel | Veiligheidshelm | Veiligheidshand-schoenen | |
|  |  |  |  | |
| Oogbescherming | Beschermende kleding | Adembescherming | Reflecterende jas | Waarschuwings-vloerbord |

**OPMERKING: Voer een risicobeoordeling uit en bepaal welke PBM moeten worden gedragen.**

Belangrijke veiligheidscomponenten

Snoer: HO5-VV-F 10 m x 2 Core x 1.00 mm²

**WAARSCHUWING**
Lees voor gebruik van deze machine eerst de gebruiksaanwijzing.
Gebruikers dienen goed geïnstrueerd te zijn in het gebruik van deze machine.
Zoals bij alle elektrische apparatuur dient tijdens gebruik steeds de nodige zorgvuldigheid in acht te worden genomen.
Voer regelmatig routine- en preventief onderhoud uit om een veilige werking te garanderen.
Als noodzakelijk onderhoud niet naar behoren wordt uitgevoerd, hetgeen onder meer het vervangen van onderdelen door inferieure onderdelen kan omvatten, kan de machine onveilig worden. De fabrikant kan hiervoor echter niet aansprakelijk worden gesteld.
Onderhoud dient te worden uitgevoerd door een gekwalificeerd persoon.
Dit apparaat is uitsluitend bestemd voor DROOG GEBRUIK en dient niet buiten of in een vochtige/natte omgeving te worden opgeslagen c.q. gebruikt.
Tijdens reiniging of onderhoud en bij het vervangen van onderdelen dient de stekker uit het stopcontact te worden gehaald, zodat de machine niet op het net is aangesloten.
De elektrische aansluiting op de stofzuiger (indien gemonteerd) uitsluitend gebruiken voor de in de handleiding aangegeven doeleinden.
Deze apparatuur is niet bedoeld voor gebruik door personen (waaronder kinderen) met verminderde fysieke, zintuiglijke of psychische vermogens of door personen die niet voldoende ervaring of kennis hebben, tenzij onder toezicht of instructie voor het gebruik van de apparatuur door iemand die verantwoordelijk is voor hun veiligheid.
Dit apparaat is bedoeld om te worden gereinigd en onderhouden door een volwassene.
Kinderen die dit apparaat onder toezicht gebruiken, mogen er niet mee spelen.
Deze machine is geen speelgoed.
Dit apparaat is niet geschikt voor het opzuigen van biologisch gevaarlijk materiaal of explosief stof.
Neem contact op met uw plaatselijke distributeur als u een apparaat wenst dat dit wel kan.
ATTENTIE
Controleer of het geïnstalleerde filtersysteem van de machine geschikt is voor het op te zuigen materiaal.
Deze stofzuiger is uitsluitend bedoeld voor toepassing binnen voor het opzuigen van droog materiaal.
Dit apparaat dient uitsluitend binnen te worden opgeslagen.

**ATTENTIE**
Controleer of het geïnstalleerde filtersysteem van de machine geschikt is voor het op te zuigen materiaal.
Deze stofzuiger is uitsluitend bedoeld voor toepassing binnen voor het opzuigen van droog materiaal.
Dit apparaat dient uitsluitend binnen te worden opgeslagen.

**OPMERKINGEN**
Deze machine is bedoeld voor commercieel gebruik, bijvoorbeeld in hotels, scholen, ziekenhuizen, fabrieken, winkels, kantoren en verhuurbedrijven.
Dit product voldoet aan de eisen van artikel 20 van IEC/EN 60335-2-69 inzake stabiliteit en mechanische risico's.
Houd bij het verplaatsen rekening met het gewicht van de machine.
Deze stofzuiger is voorzien van een thermische beveiliging. Trek, indien de stofzuiger niet meer werkt, eerst de stekker uit het stopcontact alvorens te onderzoeken wat de oorzaak is.
Als de stofzuiger verstopt raakt, schakel deze dan uit, trek de stekker uit het stopcontact en controleer het vloerelement, de buizen en de slang. Plaats, als het vloerelement, de buizen en de slang niet verstopt zijn, de stofzak terug en maak het filter schoon.
Na gebruik dient de stofzuiger op beschadiging te worden gecontroleerd.
De stofzuiger dient op een droge plek te worden bewaard.
Houd bij het verplaatsen rekening met het gewicht van de machine.
Zorg ervoor dat u het juiste vloerelement gebruikt voor de te reinigen oppervlakken (tapijt/harde vloer).

**WAT U MOET DOEN**
- Reinig de machine, ook slangen en buizen.
- Vervang de stofzak regelmatig.
- Hou de filters schoon.
- Hou de diffusiefilter schoon (indien aanwezig).
- Gebruik filterzakken, hierdoor presteert de stofzuiger beter en blijft deze langer schoon.
- Gebruik een originele filterzak van Numatic voor het opzuigen van fijn stof.
- Houd slangen en buizen open.
- Vervang versleten of beschadigde onderdelen onmiddellijk.
- Controleer regelmatig de stroomkabel. Als de stroomkabel beschadigd blijkt te zijn en bijvoorbeeld barsten vertoont of versleten is, moet deze door een gekwalificeerd persoon worden vervangen.
- Vervang de stroomkabel alleen door het juiste, door Numatic goedgekeurde vervangende onderdeel.

**WAT U NIET MOET DOEN**
- Trek niet aan de stroomkabel als u de stekker uit het stopcontact wilt trekken.
- Gebruik de machine niet om hete as of gloeiende peuken op te zuigen.
- Gebruik geen stoom- of hogedrukreiniger om de machine schoon te maken en gebruik de machine niet in de regen.
- Dompel de machine tijdens het reinigen niet onder in water.
- Pleeg nooit onderhoud aan de machine en reinig de machine nooit terwijl de stekker in het stopcontact steekt.
- Gebruik de stofzuiger niet in natte omgevingen of voor het opzuigen van nat materiaal.
- Gebruik geen gereedschap voor harde vloeren op tapijt
- Plaats in geen geval vreemde objecten, waaronder (maar niet beperkt tot) luchtverfrissers, capsules voor luchtverfrissers of geparfumeerde kralen, in de bovenfilter van de machine. Dit kan gevaarlijk zijn en kan mogelijk de machine beschadigen. Ook zou de garantie kunnen vervallen.

| | |
|---|---|
| 1 | Nome e endereço da empresa |
| 2 | Modelo |
| 3 | Tensão / Corrente alternada |
| 4 | Frequência |
| 5 | Potência nominal |
| 6 | Peso |
| 7 | Símbolo de REEE/marca de aprovação (Apenas para o Reino Unido e países da UE.) |
| 8 | Classe de protecção |
| 9 | Marca de aprovação |
| 10 | Ano/semana/Número de série da máquina |
| 11 | Nome e endereço do importador da UE (Quando aplicável) |

Etiqueta energética

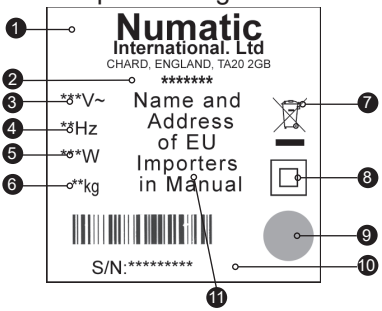


## MANUTENÇÃO

**Diariamente**
Mantenha a máquina limpa, incluindo os tubos flexíveis e os tubos.
Certifique-se de que o saco e o filtro estão instalados.
Inspeccione o cabo de alimentação com regularidade.
Inspeccione o saco de pó com frequência.
Verifique se os filtros estão limpos.

**Semanalmente - como diariamente e:**
Verifique se há peças desgastadas ou danificadas e substitua-as imediatmente.

**Legislação REEE (Resíduos de Equipamentos Elétricos e Eletrónicos) (Apenas para o Reino Unido e países da UE.)**



Os acessórios e a embalagem do aspirador devem ser separados para reciclagem.

**(Apenas para países da UK/UE)**

Não eliminar o aspirador junto com os resíduos domésticos! Em conformidade com a Directiva Europeia 2012/19/EU relativa a Resíduos de Equipamentos Eléctricos e Electrónicos e respectiva incorporação na legislação nacional.

Os aspiradores que já não sejam adequados para utilização devem ser recolhidos em separado e enviados para recuperação de forma adequada em termos ambientais.

**EPI (Equipamento de Protecção Individual).** que pode ser necessário para realizar certas operações).

| | | | | |
|---|---|---|---|---|
|  |  |  |  |  |
| Protecções auriculares | Calçado de segurança | Capacete | Luvas de segurança | |
|  |  |  |  | |
| Óculos de protecção | Vestuário de protecção | Protecção contra poeiras/ alergénios | Colete reflector | Sinal de atenção para colocar no piso |

**Nota*** Deve realizar-se uma avaliação dos riscos para determinar o tipo de EPI a usar.

Componentes críticos de segurança

Cabo de alimentação:

HO5-VV-F 10 m x 2 Core x 1.00 $mm^2$

# Informação relativa a aspiradores de UTILIZAÇÃO EM SECO

**ADVERTÊNCIA**
Leia o manual de instruções antes de utilizar a máquina.
Os operadores devem receber instruções adequadas relativamente à utilização da sua máquina.
Tal como com todos os equipamentos elétricos, é necessário ter sempre cuidado e atenção ao usar.
Efetue periodicamente a manutenção de rotina e preventiva para assegurar um funcionamento seguro.
Se a manutenção não for realizada quando necessário, incluindo se as peças não forem substituídas por outras da especificação certa, a segurança do equipamento pode ficar comprometida e o fabricante poderá não aceitar qualquer responsabilidade por esse facto.
A manutenção só deve ser realizada por um técnico qualificado.
Esta máquina é apenas para UTILIZAÇÃO EM SECO e não deve ser utilizada ou guardada no exterior ou em condições com humidade.
A máquina deve ser desligada da alimentação elétrica retirando a ficha da tomada durante operações de limpeza ou manutenção e quando se substituir peças.
Utilize a tomada da máquina apenas para os fins indicados nas instruções (quando existente).
Este aparelho não se destina a ser utilizado por pessoas (incluindo crianças) com capacidades físicas, sensoriais ou mentais reduzidas, ou com falta de experiência ou conhecimento, salvo se tiverem recebido supervisão ou instrução quanto à utilização do aparelho por um responsável pela sua segurança.
Este aparelho destina-se a ser limpo e submetido a manutenção por um adulto.
As crianças mesmo vigiadas não devem brincar com a máquina.
A máquina não é um brinquedo.
Esta máquina não é adequada para a recolha de perigos biológicos nem poeiras explosivas.
Se necessitar de um aparelho com capacidade para realizar essas tarefas, contacte o seu distribuidor local.

**CUIDADO**
Deve assegurar-se de que o sistema de filtragem instalado na máquina é adequado para o material a recolher.
Este aspirador destina-se a ser utilizado no interior, para a recolha de materiais secos.
Esta máquina deve ser armazenada apenas em espaços interiores.

**NOTAS**
Esta máquina é adequada para utilização comercial como, por exemplo, em hotéis, escolas, hospitais, fábricas, lojas, escritórios e no setor do arrendamento.
Este produto está em conformidade com os requisitos da cláusula 20 das normas IEC/EN 60335-2-69 – Estabilidade e riscos mecânicos.
Ao deslocar a máquina de um local para outro, tenha em atenção o peso da máquina.
Este aspirador está equipado com um dispositivo de proteção térmica. Se o aspirador deixar de funcionar, retire a ficha da tomada antes de tentar identificar a falha.
Se o aspirador ficar obstruído, desligue-o, retire a ficha da tomada e inspecione o acessório de pavimento e os tubos flexíveis e rígidos para ver se têm resíduos. Se o acessório de pavimento e os tubos flexíveis e rígidos estiverem desobstruídos, substitua o saco de pó e limpe o filtro.
Após a utilização, o aspirador deve ser inspecionado para identificar possíveis danos.
O aspirador deve ser guardado num local seco.
Ao deslocar-se de um local para outro, tenha em consideração o peso.
Certifique-se de que utiliza o acessório de pavimento adequado para as superfícies a limpar (tapete/piso duro).

**DEVE**
- Manter a máquina limpa, incluindo os tubos flexíveis e rígidos.
- Substituir o saco de pó com frequência.
- Manter os filtros limpos.
- Manter o filtro do difusor (quando utilizado) limpo.
- Utilizar sacos de filtro, pois irão melhorar o desempenho e ajudarão a manter a máquina limpa.
- Utilizar um saco de filtro Numatic original em condições de poeiras finas.
- Manter os tubos flexíveis e rígidos desobstruídos.
- Substituir imediatamente as peças desgastadas ou danificadas.
- Inspecionar regularmente o cabo de alimentação. Caso identifique danos, tais como fissuras ou envelhecimento no cabo de alimentação, este deve ser substituído por um técnico qualificado.
- Substituir o cabo de alimentação apenas pela peça de substituição aprovada pela Numatic correta.

**NÃO DEVE**
- Puxar o cabo para desligar o aparelho da fonte de alimentação.
- Utilizar a máquina para aspirar cinzas quentes ou pontas de cigarros acesas.
- Utilizar equipamentos de limpeza a vapor, aparelhos de lavagem a pressão para limpar a máquina ou usá-la à chuva.
- Mergulhar em água para limpar.
- Tentar proceder à manutenção ou limpeza do aparelho sem que tenha retirado a ficha da tomada de alimentação.
- Utilizar em ambientes húmidos ou para recolher materiais molhados.
- Utilizar acessórios para piso duro em tapetes
- Em nenhuma circunstância colocar objetos estranhos, incluindo (entre outros) ambientadores, cápsulas ambientadoras ou pérolas perfumadas de qualquer tipo, no filtro superior da máquina. Isto pode ser perigoso e danificar a máquina e pode invalidar a garantia da mesma.

| | |
|---|---|
| 1 | Ragione sociale e indirizzo azienda |
| 2 | Modello |
| 3 | Tensione / Alternata corrente |
| 4 | Frequenza |
| 5 | Potenza nominale |
| 6 | Peso |
| 7 | WEEE-logo/keurmerk (Uitsluitend voor het VK en EU-landen) |
| 8 | Classe di protezione |
| 9 | Marchio di omologazione |
| 10 | Anno/settimana di produzione e numero di serie |
| 11 | Naam en adres van de EU-importeur (indien van toepassing) |

Targhetta caratteristiche

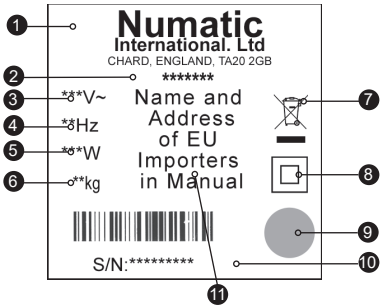


## MANUTENZIONE

**Ogni giorno**
L'apparecchio, i flessibili e i tubi devono essere sempre puliti.
Montare il sacchetto e il filtro.
Esaminare regolarmente il cavo di alimentazione.
Controllare spesso che il sacchetto sia integro.
Verificare il grado di intasamento dei filtri.

**Ogni settimana, come ogni giorno e:**
Verificare l'eventuale presenza di componenti usurati o danneggiati e sostituirli senza esitazioni.

**Norme WEEE (Waste, Electrical and Electronic Equipment) [Rifiuti di apparecchiature elettriche ed elettroniche - RAEE] (Solo per i Paesi UE e Regno Unito)**



L'aspirapolvere, gli accessori e gli imballaggi devono essere smaltiti in conformità delle norme in vigore sul riciclaggio.

**(Solo per i Paesi UK/UE)**

Non smaltire l'aspirapolvere con i rifiuti domestici. In conformità della direttiva europea 2012/19/EU sui rifiuti di apparecchiature elettriche ed elettroniche e relativo recepimento nelle norme di legge nazionali.

Gli apparecchi di scarto devono essere accantonati e predisposti per il riciclaggio in modo responsabile..

**DPI (dispositivi di protezione individuale).** che potrebbero essere richiesti per talune operazioni.

| | | | | |
|---|---|---|---|---|
|  |  |  |  |  |
| Protezione dell'udito | Calzature di sicurezza | Protezione della testa | Guanti di sicurezza | |
|  |  |  |  | |
| Protezione per gli occhi | Indumenti di protezione | Protezione contro polvere/allergeni | Giubbotto ad alta visibilità | Segnaletica di pericolo |

**Nota*** Un'apposita valutazione dei rischi deve stabilire i DPI che devono essere utilizzati.

Componenti critici per la sicurezza

Cavo di alimentazione da rete:

HO5-VV-F 10 m x 2 Core x 1.00 mm²

**PERICOLO**
Prima di utilizzare l'apparecchio, leggere il manuale di istruzioni.
Gli operatori devono essere adeguatamente addestrati al corretto utilizzo dei loro apparecchi.
Come con tutte le apparecchiature elettriche, prestare sempre la massima cura e attenzione durante l'utilizzo.
Completare periodicamente la manutenzione ordinaria e preventiva per garantire un funzionamento sicuro.
La mancata esecuzione degli interventi di manutenzione prescritti e l'uso di ricambi non originali, possono compromettere l'efficienza dell'apparecchio in condizioni di sicurezza. Il fabbricante declina ogni responsabilità in proposito.
La manutenzione deve essere eseguita solo da personale qualificato.
L'apparecchio è destinato esclusivamente all' USO A SECCO e non deve essere conservato in esterni o utilizzato in presenza di umidità.
Scollegare la spina del cavo di alimentazione prima degli interventi di pulizia e manutenzione nonché alla sostituzione dei componenti.
Utilizzare esclusivamente la presa dell'apparecchio secondo le eventuali istruzioni prescritte.
Questo apparecchio non è destinato all'uso da parte di persone (inclusi i bambini) con capacità fisiche, sensoriali o mentali ridotte, o mancanza di esperienza e conoscenza, se non sotto il controllo diretto o dopo aver ricevuto istruzioni adeguate sull'uso dell'apparecchio da parte di una persona responsabile della loro sicurezza.
La pulizia e la manutenzione dell'apparecchio devono essere affidate solo agli adulti.
Non consentire ai bambini di giocare con l'apparecchio.
L'apparecchio non è un giocattolo.
L'apparecchio non è adatto per la rimozione di sostanza biologicamente pericolose o polveri esplosive.
Per le applicazioni di cui sopra rivolgersi al distributore di fiducia.

**ATTENZIONE**
Assicurarsi che i filtri montati sull'apparecchio siano adatti al materiale da aspirare.
Questo aspirapolvere è destinato all'uso interno nella raccolta di materiali asciutti.
L'apparecchio deve essere conservato solo in ambienti interni.

**NOTE**
L'apparecchio è progettato per l'impiego in ambito commerciale, ad esempio in alberghi, scuole, ospedali, fabbriche, negozi e uffici per attività diverse da quelle di normale pulizia domestica.
Questo prodotto è conforme ai requisiti del punto 20 della norma IEC / EN 60335-2-69 su Stabilità e pericoli meccanici.
Quando l'apparecchio viene spostato, tenere conto del suo peso.
Questo aspirapolvere è dotato di un dispositivo di protezione termica. In caso di mancato funzionamento dell'aspirapolvere, staccare la spina dalla presa di alimentazione prima di qualsiasi intervento.
Se l'aspirapolvere si blocca, disinserire la corrente, staccare la spina dalla presa e verificare che l'apparecchio, i tubi rigidi e la tubazione flessibile non siano intasati. Se l'apparecchio, i tubi rigidi e la tubazione flessibile non sono ostruiti, sostituire il sacchetto e pulire il filtro.
Dopo l'uso, controllare l'aspirapolvere per assicurarsi che sia sempre efficiente.
L'aspirapolvere deve essere conservato in ambiente asciutto.
Quando l'apparecchio viene spostato, tenere conto del suo peso.
Assicurarsi di utilizzare l'apparecchio appropriato per le superfici da pulire (moquette/pavimenti duri).

**SEMPRE**
- Curare la pulizia dell'apparecchio, compresi i flessibili e le tubazioni.
- Sostituire spesso il sacchetto.
- Mantenere puliti i filtri.
- Verificare che l'eventuale filtro diffusore sia sempre pulito.
- Per prestazioni ottimali e per mantenere pulito l'apparecchio utilizzare filtri a sacchetto.
- In ambienti con presenza di polveri sottili utilizzare i sacchetti filtro originali Numatic.
- Assicurarsi che i tubi e i flessibili non siano occlusi.
- Sostituire immediatamente qualsiasi componente usurato o danneggiato.
- Esaminare regolarmente il cavo di alimentazione. Se si riscontrano danni come incrinature o invecchiamento, il cavo di alimentazione dev'essere sostituito da un addetto qualificato.
- Sostituire il cavo di alimentazione solo con parti di ricambio corrispondenti approvate da Numatic.

**DA NON FARE**
- Staccare la spina dell'apparecchiatura agendo sul cavo di alimentazione.
- Aspirare ceneri ancora calde o mozziconi di sigarette accesi.
- Utilizzare pulitori a vapore e lavaggio a pressione per pulire la macchina e utilizzare la macchina in presenza di pioggia.
- Immergere in acqua per la pulizia.
- Eseguire interventi di manutenzione o di pulizia senza prima aver scollegato il cavo di alimentazione dalla presa.
- Utilizzare l'apparecchio in ambienti umidi o per aspirare materiali bagnati.
- Utilizzare apparecchi per pavimenti duri sui tappeti
- Inserire corpi estranei, come deodoranti, capsule deodoranti o grani profumati di qualsiasi tipo nel filtro superiore dell'attrezzo. Il mancato rispetto di queste istruzioni può essere pericoloso e danneggiare l'attrezzo, e determinare l'annullamento della garanzia.

| | |
|---|---|
| 1 | Nombre y domicilio de la empresa |
| 2 | Modelo |
| 3 | Tensión / Corriente alterna |
| 4 | Frecuencia |
| 5 | Potencia nominal de entrada |
| 6 | Peso |
| 7 | Logotipo de WEEE/marcas de aprobación<br>Solo para el R.U y países de la UE. |
| 8 | Clase de protección |
| 9 | Marca de aprobación |
| 10 | N.º de serie de la máquina con año/semana |
| 11 | Nombre y dirección del importador de la UE (cuando corresponda) |

Etiqueta de características

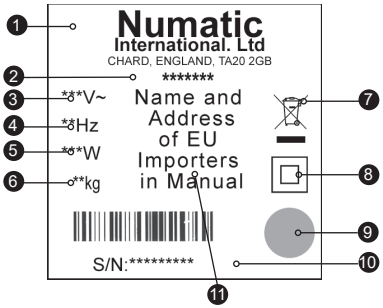


## MANTENIMIENTO

**Diariamente**
Mantenga limpia la máquina, incluidos las mangueras y los tubos.
Asegúrese de que estén colocados la bolsa y el filtro.
Examine periódicamente el cable de alimentación.
Revise con frecuencia la bolsa de polvo.
Compruebe que los filtros estén limpios.
**Semanalmente: igual que diariamente, y además:**
Compruebe si hay piezas desgastadas o dañadas y, en tal caso, sustitúyalas inmediatamente.

**Normativa RAEE (Residuos de aparatos eléctricos y electrónicos)**

La aspiradora, los accesorios y el embalaje se deben clasificar para su reciclaje ecológico.

**(Solo para países de la UK/UE)**

No deseche la aspiradora junto con los residuos domésticos. De acuerdo con la Directiva europea 2012/19/EU sobre residuos de aparatos eléctricos y electrónicos y su incorporación en la legislación nacional.

Las aspiradoras que ya no sirven se deben recoger por separado y enviar para su recuperación ecológica.



**EPI (equipo de protección individual).** que puede ser necesario para determinadas operaciones

| | | | | |
|---|---|---|---|---|
|  |  |  |  |  |
| Protección de los oídos | Calzado de seguridad | Protección de la cabeza | Guantes de seguridad | |
|  |  |  |  | |
| Protección de los ojos | Ropa de protección | Protección contra el polvo/ alérgenos | Chaleco de alta visibilidad | Cartel de Atención |

**Nota:** Deberá realizarse una evaluación de riesgos que determine qué clase de EPI conviene utilizar.

Componentes críticos para la seguridad

Cable de alimentación:

HO5-VV-F 10 m x 2 Core x 1.00 $mm^2$

# Información sobre aspiradoras EN SECO

**ATENCIÓN**
Lea el manual de instrucciones antes de utilizar la máquina.
Deberá instruirse a los operarios debidamente sobre la utilización de la máquina.
Como con todos los equipos eléctricos, se debe tener cuidado y estar atento en todo momento durante el uso.
Realice un mantenimiento completo y preventivo con frecuencia para garantizar un funcionamiento seguro.
Si no se realiza debidamente el mantenimiento, incluida la sustitución de las piezas correctas, el equipo podría resultar peligroso y el fabricante no aceptará responsabilidad alguna al respecto.
El mantenimiento solo debe llevarlo a cabo una persona cualificada.
La máquina es para uso EN SECO solamente y no se debe guardar a la intemperie ni utilizar en condiciones húmedas.
La máquina debe estar desenchufada de la red eléctrica cuando vaya a limpiarse o a someterse a las tareas de mantenimiento, así como para sustituir piezas.
Utilice la toma situada en la máquina solamente para los fines indicados en las instrucciones (si la máquina tiene una).
Este aparato no está previsto para ser utilizado por personas (incluidos los niños) que tengan capacidades físicas, sensoriales o mentales disminuidas, o que no tengan experiencia ni conocimientos adecuados, a menos que hayan sido supervisadas o instruidas en la utilización del aparato por una persona responsable de la seguridad de dichas personas.
El aparato está previsto para que lo limpie y mantenga una persona adulta.
Los niños han de ser supervisados y no deben jugar con la máquina.
Esta máquina no es un juguete.
Esta máquina no es adecuada para recoger material biológico peligroso o polvo explosivo.
Si necesita una máquina capaz de realizar estas tareas, póngase en contacto con su distribuidor local.

**PRECAUCIÓN**
Asegúrese de que el sistema de filtrado de la máquina sea adecuado para el material que se va a recoger.
Esta aspiradora está diseñada para la recogida de materiales secos en interiores.
Esta máquina solo se debe guardar bajo techo.

**NOTAS**
Esta máquina está prevista para la utilización comercial, como por ejemplo en hoteles, escuelas, hospitales, fábricas, tiendas, oficinas y empresas de alquiler.
Este producto cumple los requisitos de la cláusula 20 de la norma IEC/EN 60335-2-69 sobre estabilidad y peligros mecánicos.
Al trasladarla de un lugar a otro, tenga en cuenta el peso de la máquina.
Esta aspiradora cuenta con un dispositivo de protección térmica. Si la aspiradora deja de funcionar, desenchúfela de la toma de pared antes de investigar la causa.
Si la aspiradora tiene alguna obstrucción, apáguela, desenchúfela de la toma de corriente y examine la boquilla de aspiración, los tubos y la manguera en busca de desechos. Si la boquilla de aspiración, los tubos y la manguera están despejados, cambie la bolsa de polvo y limpie el filtro.
Después de utilizarla, la aspiradora se deberá examinar en busca de daños.
La aspiradora debe guardarse en un lugar seco.
Al pasar de un lugar a otro, tenga en cuenta el peso de la máquina
Asegúrese de utilizar la herramienta para suelos adecuada en las superficies que se vayan a limpiar (moqueta o suelos duros).

**SÍ**
- Mantenga limpia la máquina, incluidos los tubos y mangueras.
- Cambie con frecuencia la bolsa de polvo.
- Mantenga limpios los filtros.
- Mantenga limpio el filtro difusor (en los modelos que lo tienen).
- Utilice bolsas filtrantes; mejorarán el rendimiento de la máquina y ayudarán a mantenerla limpia.
- Utilice una bolsa filtrante Numatic original cuando haya polvo fino.
- Mantenga despejados los tubos y mangueras.
- Sustituya inmediatamente toda pieza desgastada o dañada.
- Examine el cable de alimentación con frecuencia. Si se encuentra algún daño, como agrietamiento o envejecimiento, una persona cualificada deberá sustituir el cable de alimentación.
- Sustituya el cable de alimentación únicamente por el repuesto correcto aprobado por Numatic.

**NO**
- No tire del cable para desenchufar la máquina de la fuente de alimentación.
- No utilice la máquina para aspirar cenizas calientes ni colillas encendidas.
  No utilice una máquina de limpieza al vapor o hidrolavadora para limpiar la máquina, ni tampoco utilice la máquina bajo la lluvia.
- No sumerja la máquina en agua para limpiarla.
- No intente realizar trabajos de mantenimiento o limpieza de la máquina sin haberla desenchufado de la toma de corriente.
- No la utilice en entornos húmedos ni para recoger materiales mojados.
- No utilice herramientas para suelos duros en moquetas
- Bajo ningún concepto introduzca objetos extraños (incluyendo, entre otros, ambientadores en cápsulas o perlas perfumadas) de ningún tipo en el filtro superior de la máquina. Hacerlo puede ser peligroso para la máquina, que podría dañarse, y podría anularse la garantía.

| UKCA Declaration of Conformity | |
|---|---|
| **Manufacturer:** | Numatic International Limited<br>Chard<br>Somerset<br>TA20 2GB<br>www.numatic.co.uk |
| **Product:** | JVP, NSP, PSP, VHN, VNP, JNP, NVP, NVH, NSH, JVH, PSH, JNH, NUV, NPH, JDS, PRP, ERP, PRH |
| **Description:** | Vacuum Cleaner – Commercial – Dry |

**We, Numatic hereby declare under our sole responsibility, that the above-mentioned product(s) is/are in conformity with the following directives and standards.**

| | | |
|---|---|---|
| **S.I. 2008: 1597** | **Supply of Machinery Regulations** | **EN60335-1:2012 + AC:2014 + A11:2014 + A13:2017 + A15:2021**<br>**EN60335-2-69:2012**<br>**EN62233:2008** |
| **S.I. 2016: 1091** | **EMC Regulations** | **EN55014-1:2017 + A11:2020**<br>**EN55014-2:1997 + A1:2001 + A2:2008**<br>**EN61000-3-2:2014**<br>**EN61000-3-3:2013** |
| **2009/125/EC**<br>**EU/666/2013**<br>**(S.I. 2010:2617)** | **Ecodesign Requirements for Vacuum Cleaners** | **EN60312-1:2017** |
| **S.I. 2012: 3032** | **RoHS Regulations** | |

Authorised Signatory: Mr. Matthew Coles

Position: Head of Technology

Numatic International Limited,
Chard,
Somerset, TA20 2GB, UK

Signed: M Coles Date: 1st October 2024

DEC-072 V2.4

**EU**, EC, EL, UE, ES:
**Dedaration of Conformity**
Prohlášení o shodě
Konformitätserklärung
Overensstemmelseserklæring
Declaración de conformidad
Vastavusdeklaratsioon
Déclaration de conformité

Декларация за съответствие
Δήλωση συμμόρφωσης
Megfelelőségi nyilatkozat
Dichiarazione di conformità
Atitikties deklaracija
Conformiteitsverklaring
Samsvarserklæring
Declaração de conformidade

Deklaracja zgodności
Declaratie de conformitate
Декларация о соответствии
Försäkran om överensstämmelse
Izjava o skladnosti
Vaatimustenmukaisuusvakuutus

| | |
|---|---|
| **Manufacturer:** / Výrobce / Hersteller / Fabrikant / Fabricante / Tootja / Fabricant / производитель / Κατασκευαστής / Gyártó / Fabbricante / Gamintojas / Fabrikant / Produsent / Fabricante / Producent / Producător / производитель / Tillverkare / Proizvajalca / Valmistaja: | Numatic International Limited<br>Chard<br>Somerset<br>TA20 2GB<br>www.numatic.co.uk |
| **Product:** / Produkt / Produkt / Produkt / Producto, Toodet, Produit / Продукт / Προϊόν / Termék / Prodotto / Produktas / Artikel / Produkt / Produtos / Produkt / Produs / товар / Produkt / Izdelka / Tuote: | JVP, NSP, PSP, VHN, VNH, VNP, JNP, NVP, NVH, NSH, JVH, PSH, JNH, NUV, NPH, JDS, PRP, ERP, PRH |
| **Description:** / Popis / Beschreibung / Beskrivelse / Descripción / Kirjeldus / La description / Описание / Περιγραφή / Leírás / Descrizione / Apibudinimas / Omschrijving / Beskrivelse / Descrição / Opis / Descriere / Описание / Beskrivning / Opis / Kuvaus: | Vacuum Cleaner – Commercial – Dry |

**EN** **We, Numatic hereby declare under our sole responsibility, that the above-mentioned product(s) is/are in conformity with the following directives and standards.**

**CS** My, Numatic prohlašujeme na svou výlučnou odpovědnost, že výše uvedený výrobek je ve shodě s následujícími směrnicemi a normami.

**DE** Wir, Numatic erklären in alleiniger Verantwortung, dass das oben genannte Produkt den folgenden Richtlinien und Normen entspricht.

**DA** Vi, Numatic erklærer hermed under eget ansvar at ovennævnte produkt(er) er i overensstemmelse med følgende direktiver og standarder.

**ES** Nosotros, Numatic declaramos bajo nuestra única responsabilidad que el producto antes mencionado está en conformidad con las siguientes directivas y normas

**ET** Meie, Numatic Käesolevaga kinnitame ja kanname ainuisikulist vastutust, et eespool nimetatud toode on kooskõlas järgmiste direktiivide ja

**FR** Numatic déclare sous notre seule responsabilité que le produit mentionné ci-dessus est conforme aux directives et normes suivantes.

**BG** Ние, Numatic С настоящото декларираме на своя лична отговорност, че посочените по-горе продукт/ът е в съответствие със следните директиви и стандарти.

**EL** Εμείς, Numatic δηλώνουμε με αποκλειστική μας ευθύνη, ότι το προαναφερόμενο προϊόν συμμορφώνεται με τις ακόλουθες οδηγίες και πρότυπα.

**HU** Mi, Numatic Kijelentjük, egyedüli felelősséggel, hogy a fent említett termék megfelel az alábbi irányelveknek és szabványoknak

**IT** Noi, Numatic dichiara sotto la propria responsabilità, che il prodotto di cui sopra è conforme alle seguenti direttive e norme.

**LT** Mes, "Numatic pareiškiu vienašališkos atsakomybės, kad pirmiau minėtas produktas atitinka šias direktyvas ir standartus

**NL** We verklaren Numatic hierbij op eigen verantwoordelijkheid, dat het bovengenoemde product voldoet aan de volgende richtlijnen en normen

**NO** Vi, Numatic erklærer herved under eget ansvar, at det ovennevnte produktet er i samsvar med følgende direktiver og standarder

**PT** Nós, a Numatic declaramos, sob nossa exclusiva responsabilidade, que o produto acima mencionado está em conformidade com as diretrizes e normas a seguir.

**PL** My, Numatic Niniejszym oświadczamy z pełną odpowiedzialnością, że wyżej wymieniony produkt jest zgodny z następującymi dyrektywami i normami.

**RO** Noi, Numatic Prin prezenta declarăm pe propria răspundere, că produsul mai sus menționat este în conformitate cu următoarele standarde și directive.

**RU** Мы, Нилфиск овим изјављујем под пуном одговорношћу, да наведеног производ је у складу са следећим директивама и стандардима.

**SV** Vi Numatic förklarar härmed under eget ansvar att ovan nämnda produkt överensstämmer med följande direktiv och normer.

**SL** Mi, Numatic izjavljamo s polno odgovornostjo, da je zgoraj omenjeni izdelek v skladu z naslednjimi smernicami in standardi.

**FI** Me, Numatic täten vakuutamme omalla vastuulla, että edellä mainittu tuote on yhdenmukainen seuraavien direktiivien ja standardien mukaisesti

| | | |
|---|---|---|
| **2006/42/EC** | **Machinery Directive** | **EN60335-1:2012 + AC:2014 + A11:2014 + A13:2017 + A15:2021**<br>**EN60335-2-69:2012**<br>**EN62233:2008** |
| **2014/30/EU** | **EMC Directive** | **EN55014-1:2017 + A11:2020**<br>**EN55014-2:1997 + A1:2001 + A2:2008**<br>**EN61000-3-2:2014**<br>**EN61000-3-3:2013** |
| **2009/125/EC**<br>**EU/666/2013** | **Ecodesign Requirements for Vacuum Cleaners** | |
| **2011/65/EU** | **RoHS Directive** | |

| | | | |
|---|---|---|---|
| Authorised Signatory:<br>Position: | Mr. Matthew Coles<br>Head of Technology | EU Importer:<br>Position: | Mr. Andreas König<br>Managing Director |
| Address: | Numatic International Limited<br>Chard, Somerset<br>TA20 2GB<br>www.numatic.co.uk | Address: | Numatic International GmbH<br>Fränkische Straße 15-19,<br>30455 Hannover, Germany<br>www.numatic.de |
| Signed: M Coles | Date: 15/07/2025 | Signed: | Date: 15/07/2025 |

DEC-072 V4.0

Notes:

Notes:

Numatic

numatic.com

**Numatic International Limited (Head Office)**
Chard, Somerset TA20 2GB, UNITED KINGDOM
Tel: 01460 68600 numatic.com

**Numatic International GmbH**
Fränkische Straße 15-19, 30455 Hannover,
DEUTSCHLAND Tel: +49 (0) 511 984 2160 numatic.de

**Numatic International Denmark**
Fränkische Straße 15-19, 30455 Hannover, DEUTSCHLAND
Tel: +45 (0) 316 40808 numatic-online.dk

**Numatic International S.A.S**
13/17 rue du Valengelier, EAE la Tuilerie, 77500 Chelles, FRANCE
Tel: +33 (0) 164 726 161 numatic.fr

**Numatic International BV**
Vennootsweg 15, 2404 CG, Alphen aan den Rijn, NEDERLAND
Tel: +31 (0) 172 467 999 numatic.nl

**Numatic International Schweiz AG.**
Sihlbruggstrasse 3A, 6340 Baar, SCHWEIZ
Tel: +41 (0) 41 768 0760 numatic.ch

**Numatic International (PTY) Ltd.**
Cnr. 16th & Pharmaceutical Road, Randjes Park,
Midrand 1685, SOUTH AFRICA
Tel: +27 (0) 861 686 284 numatic.co.za

**Numatic International ULDA**
Rua Francisco da Silva Duarte, nº79,
4475-269 Santa Maria de Avioso, Castêlo da Maia, PORTUGAL
Tel: +351 220 047 700 numatic.pt

**Numatic International Spain, S.L.U.**
Av. Baix Llobregat, 5-7, Oficina bajos 1 (Parc Negocis Mas Blau II)
08820 El Prat de Llobregat (Barcelona), SPAIN
Tel: +34 93 647 22 22 numatic.es

**Numatic International Italy S.R.L**
Via Luigi Galvani, 2, Z.I. Talponedo, 33080 Porcia (PN), ITALY
Tel: +39 (0) 434 046 211 numatic.it

**Edco, Edgar Edmondson Pty Ltd**
Head Office: PO Box 198, Marrickville, NSW 1475, AUSTRALIA
Delivery & Shipping Address
18 Garden St, Marrickville, NSW 2204, AUSTRALIA
Office Number: +61 (0)2 9557 4411, Fax Number: +61 (0)2 9519 9223,
Email: orders@edmondson.net.au ABN: 27 000 450 144

**Proquip NZ Ltd**
7a Peterkin Street, Taita, Lower Hutt, 5019
Tel: +64 4 566 7847, Fax: +64 4 576 0430
Web: www.proquipnz.co.nz

Specification subject to change without prior notice. All rights reserved.
numatic.com © Numatic International Limited

910451 05/26 (A24)