# NHL15

Hi & Lo

Numatic

numatic.com

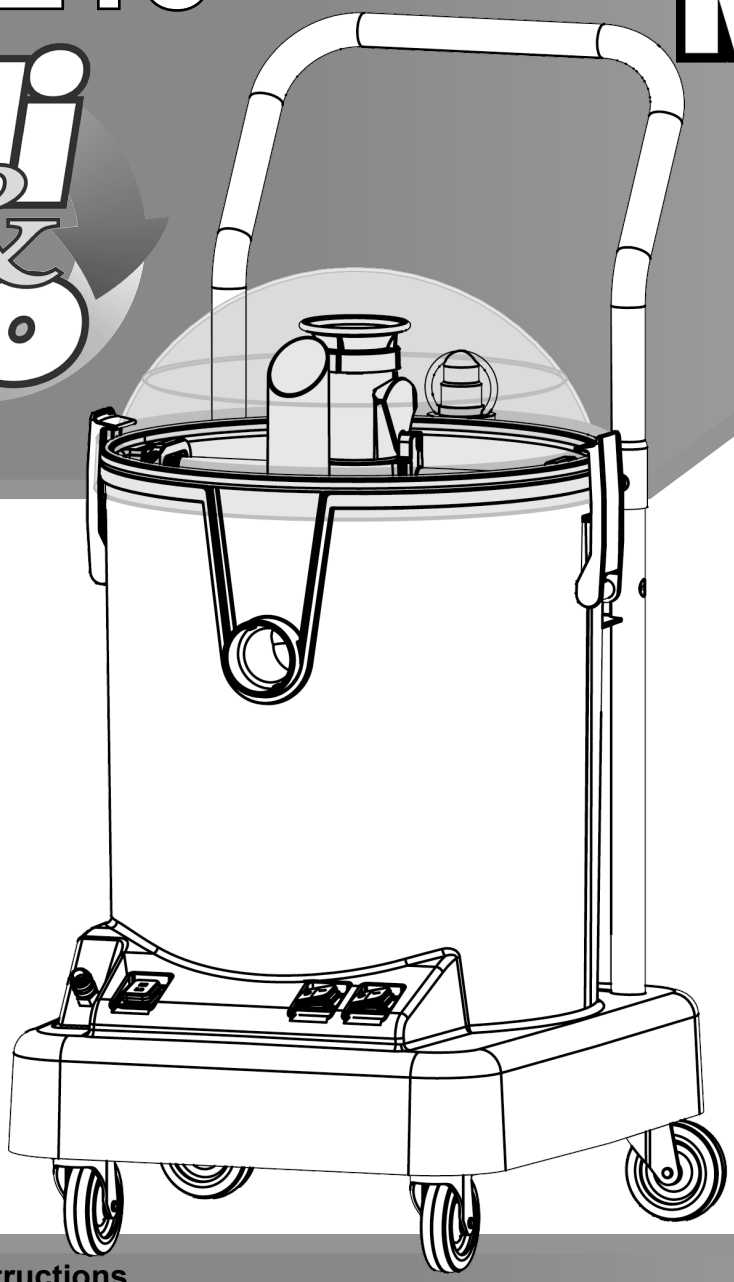

**Original Instructions**
CAUTION, Read instructions before using the machine.
**Übersetzung der Original-Bedienungsanleitung**
VORSICHT, Vor Verwendung der Maschine bitte die Anleitung lesen.
**Traduction du manuel d'utilisation d'origine**
AVERTISSEMENT, Lisez la notice avant d'utiliser la machine.
**Vertaling van de oorspronkelijke gebruiksaanwijzing**
LET OP, Lees deze gebruiksaanwijzing voordat u de machine gebruikt.
**Tradução das Instruções Originais**
CUIDADO, Leia as instruções antes de usar a máquina.
**Traduzione del manuale d'uso originale**
ATTENZIONE, Leggere le istruzioni prima di utilizzare l'apparecchio.
**Traducción del manual de uso original**
PRECAUCIÓN, Lea las instrucciones antes de utilizar la máquina
**Tłumaczenie oryginalnej instrukcji obsługi**
PRZESTROGA, Przed przystąpieniem do używania maszyny należy zapoznać się z niniejszą instrukcją.
**Översättning av den ursprungliga användarhandboken**
VARNING, Läs anvisningarna innan du använder maskinen.
**Alkuperäisen käyttöohjeen käännös**
HUOMIO, Lue ohjeet ennen koneen käyttöä.
**Original vejledning**
Advarsel! Læs vejledningen inden brug af maskinen

# Cleaning tips

**Good carpet cleaning is very much a team effort between operative and machine and a few well established rules to be followed to get the best results.**

| | |
|---|---|
| **1.** | Move furniture. |
| **2.** | Vacuum thoroughly. |
| **3.** | Test carpet for colour fastness (out of sight). |
| **4.** | Spot clean as necessary. |
| **5.** | Open window for ventilation. |
| **6.** | Always use a low foaming carpet cleaner. |
| **7.** | Always work backwards towards the Exit Door. |
| **8.** | Clean full carpet area - Hi pump setting for heavy soiling and Lo pump setting for lightly soiled areas. |
| **9.** | Do not overwet remember ‘ What goes in, must come out again!’ |
| **10.** | Leave windows open to help carpet dry naturally. |

**Product Features**

* TriJet carpet extraction head.
* Lo pressure for lightly soiled areas.
* Hi pressure for heavy soiled areas.
* Quality upholstery tool supplied.
* Dump hose emptying option.
* 4 wheel mobility.
* 15 litres capacity.
* Full Aluminium tool head.

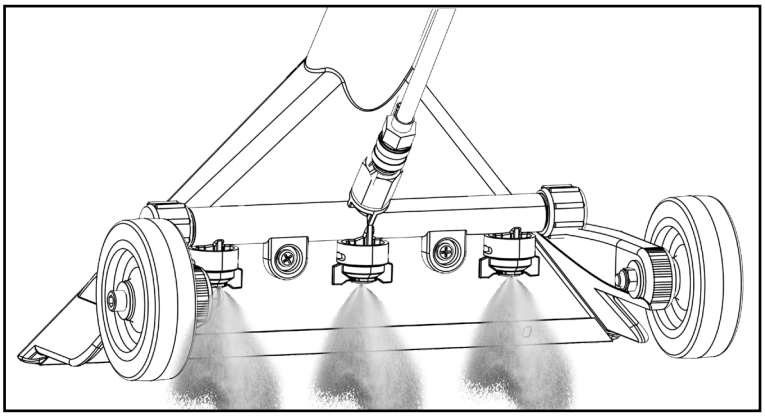

***The Hi - Lo system puts you in complete control, when you need more, you get more and when you need less, you are but a switch away.***

Kit BS26

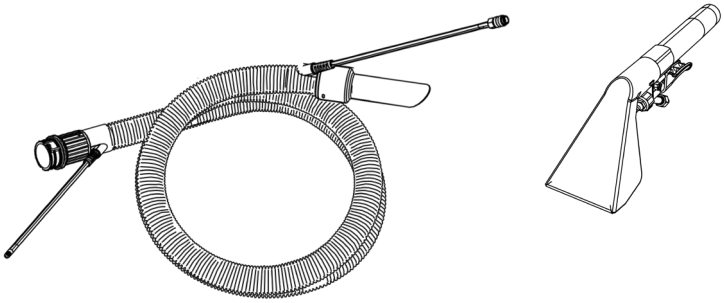

Kit BS27

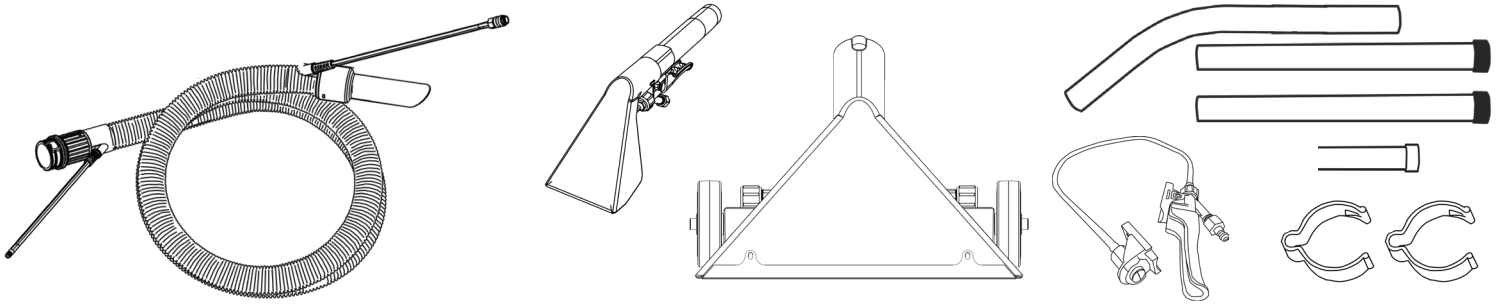

**Reinigungstipps**

Eine gute Teppichreinigung beruht im Wesentlichen auf der “Teamarbeit” zwischen Bedienpersonal und Gerät sowie einigen allgemein bekannten Regeln, die für das Gelingen beherzigt werden sollten. DE

| | | | |
|---|---|---|---|
| 1 | Möbel verrücken. | 6 | Keinen stark schäumenden Teppichreiniger benutzen. |
| 2 | Gründlich saugen. | 7 | Immer rückwärts zur Ausgangstür hin arbeiten. |
| 3 | Teppich an verborgenen Stellen auf Farbechtheit prüfen. | 8 | Teppichfläche komplett reinigen – Pumpeneinstellung „Hi“ (Hoch) für stark verschmutzte und „Lo“ (Niedrig) für weniger verschmutzte Flächen. |
| 4 | Gegebenenfalls Flecken entfernen. | 9 | Nicht zu stark einsprühen – Vergessen Sie nicht: „Was rein geht, muss auch wieder raus“. |
| 5 | Fenster zum Lüften öffnen. | 10 | Fenster offen lassen, um die natürliche Trocknung des Teppichs zu unterstützen. |

Produktmerkmale
* TriJet Teppichextraktionsdüse
*„Lo“ (Niedrig) für weniger verschmutzte Flächen
*„Hi“ (Hoch) für stark verschmutzte Flächen
*Mit hochwertiger Polsterdüse
*Ablassschlauch zur Entleerung (extra)
*4 Schwenkrollen
*15 Liter Fassungsvermögen
*Vorsatz komplett aus Aluminium

***Mit dem Hi/Lo-System haben Sie alles unter Kontrolle: Wenn Sie mehr brauchen, bekommen Sie mehr und wenn Sie weniger brauchen – Knopfdruck genügt!***

**Conseils de nettoyage**

Un bon nettoyage de moquette est essentiellement un travail d’équipe entre l’opérateur et sa machine et nécessite quelques règles de base afin d’obtenir des résultats optimums. FR

| | | | |
|---|---|---|---|
| 1 | Déplacer les meubles. | 6 | Toujours utiliser un produit de nettoyage peu moussant. |
| 2 | Passer l’aspirateur à fond. | 7 | Toujours travailler à reculons vers la porte de sortie. |
| 3 | Tester la solidité de la couleur de la moquette (sur une zone hors de la vue). | 8 | Nettoyer toute la surface du tapis – Réglage de pompe Fort pour les taches tenaces et réglage de pompe Faible pour les zones peu sales. |
| 4 | Nettoyer les taches si nécessaire. | 9 | Ne pas trop humidifier : n’oubliez pas que « ce qui rentre doit aussi pouvoir sortir ! » |
| 5 | Ouvrir la fenêtre pour aérer. | 10 | Laisser les fenêtres ouvertes pour aider la moquette à sécher naturellement. |

**Caractéristiques du produit**
* Tête d’extraction à trois jets pour moquette.
* Basse pression pour les surfaces peu sales.
* Haute pression pour les surfaces très sales.
* Brosse à meubles de qualité fournie.
* Option de vidage du tuyau de vidange.
* Mobilité sur 4 roues.
* Capacité de 15 litres.
* Tête d’outil en aluminium.

**Grâce au système à double intensité, votre contrôle est total : si vous souhaitez plus de puissance, vous l’avez instantanément ; si vous en souhaitez moins, appuyez simplement sur le bouton.**

**Reinigingstips**

Voor goede resultaten bij het reinigen van tapijten is het heel belangrijk dat reinigingsmiddel en machine goed op elkaar zijn afgestemd en dat de gebruiker zich aan enkele gevestigde regels houdt. NL

| | | | |
|---|---|---|---|
| 1 | Verplaats het meubilair. | 6 | Gebruik altijd een weinig schuimende tapijtreiniger. |
| 2 | Stofzuig grondig. | 7 | Werk altijd achterwaarts naar de deur toe. |
| 3 | Test het tapijt op kleurvastheid (waar het niet zichtbaar is). | 8 | Reinig het volledige tapijt - Instelling Hi pump voor sterke verontreiniging en instelling Lo pump voor licht vervuilde plaatsen. |
| 4 | Verwijder vlekken, als dat nodig is. | 9 | Maak het tapijt niet te nat, bedenk ‘Wat erin gaat, moet er ook weer uit!’ |
| 5 | Open een raam voor een betere ventilatie. | 10 | Laat de ramen open staan zodat het tapijt op natuurlijke wijze kan drogen. |

**Productkenmerken**
* TriJet-tapijtextractiekop.
* Lo pressure (lage druk) voor licht vervuilde plaatsen.
* Hi pressure (hoge druk) voor zwaar vervuilde plaatsen.
* Mondstuk voor kwaliteitsbekleding bijgeleverd.
* Optie voor het legen met afvoerslang.
* Wendbaarheid door 4 wielen.
* Capaciteit 15 liter.
* Kop van het gereedschap volledig van aluminium.

**Het Hi - Lo-systeem geeft u alle mogelijkheden, wanneer u meer nodig hebt, krijgt u meer en wanneer u minder nodig hebt, hoeft u slechts de schakelaar te bedienenz.**

## Index EN


| Before continuing, please refer to Quick Set Up Guide on Page 24 | |
|---|---|
| Cleaning Tips / Kit B26 - BS27 | Page 2 |
| Index | Page 4 |
| Machine Overview | Page 6 |
| Rating Label / PPE / Critical components / Specifications | Page 8 |
| Information for wet machines | Page 9 |
| Fault finding | Page 10 |
| Inspection Schedule | Page 10 |
| Chemical usage | Page 11 |
| **Machine Set up.** | |
| Quick Set Up guide | Page 24 |
| Fitting the handle | Page 26 |
| Removing the dome and waste water tank | Page 28 |
| Filling the NuChem / water tank | Page 28 |
| Replacing waste water tank and the dome | Page 30 |
| Fitting vacuum hose | Page 30 |
| Connecting solution tube | Page 30 |
| Assembling wands and floor tool | Page 32 |
| | |
| Controls and switches | Page 34 |
| Correct way to use the machine | Page 34 |
| Using the hand tool | Page 36 |
| **Cleaning the machine** | |
| Emptying the waste water | Page 38 |
| Removing the wands and floor tool | Page 38 |
| Cleaning the Tanks and filters | Page 38 |
| Blocked Nozzles | Page 40 |
| **Maintenance** | |
| Maintenance | Page 42 |
| Replacing the vacuum filter | Page 42 |
| Replacing vacuum or pump fuses | Page 42 |
| Changing the cable | Page 44 |
| Troubleshooting | Page 46 |
| Recommended spare parts | Page 46 |
| Technical helpline | Page 46 |
| Wiring Diagram | Page 50 |
| **Documentation** | |
| Declaration Documents | Page 51 |
| Company Addresses | Page 52 |


## Index DE


| Bevor Sie fortfahren, schauen Sie Seite 24 der Schnellanleitung an | |
|---|---|
| Reinigungstipps/Kit B26 - BS27 | Seite 2 |
| Index | Seite 4 |
| Überblick über die Maschine | Seite 6 |
| Leistungsschild/PSA/Wichtige Bauteile/Technische Daten | Seite 12 |
| Informationen zu Wassersaugern | Seite 13 |
| Fehlersuche | Seite 14 |
| Wartungsplan | Seite 14 |
| Gebrauch der Chemikalien | Seite 15 |
| **Einrichten der Maschine** | |
| Schnellanleitung | Seite 24 |
| Anbringen des Bügels | Seite 26 |
| Ausbauen der Kuppel und des Schmutzwassertanks | Seite 28 |
| Füllen des Frischwassertanks | Seite 28 |
| Wiedereinsetzen des Schmutzwassertanks und der Kuppel | Seite 30 |
| Anbringen des Saugschlauchs | Seite 30 |
| Anschließen des Lösungsmittelschlauchs | Seite 30 |
| Montage der Saugrohrteile und der Saugdüse | Seite 32 |
| **Bedienung der Maschine** | |
| Bedienelemente und Schalter | Seite 34 |
| Richtige Handhabung der Maschine | Seite 34 |
| Gebrauch der Handdüse | Seite 36 |
| **Reinigung der Maschine** | |
| Entleerung des Schmutzwassertanks | Seite 38 |
| Ausbauen der Saugrohrteile und der Saugdüse | Seite 38 |
| Reinigen der Tanks und Filter | Seite 38 |
| Verstopfte Düsen | Seite 40 |
| **Wartung** | |
| Wartung | Seite 42 |
| Austauschen des Saugfilters | Seite 42 |
| Ersetzen der Sicherung des Saug- oder Pumpmotors | Seite 42 |
| Austauschen des Kabels | Seite 44 |
| Fehlerbehebung | Seite 47 |
| Empfohlene Ersatzteile | Seite 47 |
| Technische Helpline | Seite 46 |
| Schaltbild | Seite 50 |
| **Dokumentation** | |
| EU Konformitätserklärung | Seite 51 |
| Adressen des Unternehmens | Seite 52 |

## Index FR


| Avant de continuer, veuillez vous référer au Guide d'installation rapide à la page 24 | |
|---|---|
| Conseils de nettoyage / Kit B26 – BS27 | Page 2 |
| Index | Page 5 |
| Description de la machine | Page 6 |
| Plaque signalétique / Équipement de protection individuelle / Composants critiques / Caractéristiques | Page 16 |
| Informations pour les machines humides | Page 17 |
| Recherche des pannes | Page 18 |
| Programme d'inspection | Page 18 |
| Utilisation de produits chimiques | Page 19 |
| **Préparation de la machine** | |
| Guide d'installation rapide | Page 24 |
| Montage de la poignée | Page 26 |
| Retrait du dôme et du réservoir d'eau sale | Page 28 |
| Remplissage du réservoir d'eau propre | Page 28 |
| Remise en place du réservoir d'eau sale et du dôme | Page 30 |
| Montage du tuyau d'aspiration | Page 30 |
| Branchement du tube de solution | Page 30 |
| Assemblage des tubes et du suceur | Page 32 |
| **Fonctionnement de la machine** | |
| Commandes et boutons | Page 34 |
| Bien utiliser la machine | Page 34 |
| Utilisation du suceur | Page 36 |
| **Nettoyage de la machine** | |
| Vidage de l'eau sale | Page 38 |
| Retrait des tubes et du suceur | Page 38 |
| Nettoyage des réservoirs et des filtres | Page 38 |
| Buses bouchées | Page 40 |
| **Entretien** | |
| Entretien | Page 42 |
| Remplacement du filtre à vide | Page 42 |
| Remplacement des fusibles de l'aspirateur ou de la pompe | Page 42 |
| Remplacement du câble | Page 44 |
| Dépannage | Page 48 |
| Pièces de rechange recommandées | Page 48 |
| Assistance technique | Page 48 |
| Schéma de câblage | Page 50 |
| **Documentation** | |
| Documents de déclaration | Page 51 |
| Adresses de l'entreprise | Page 52 |


## Index NL


| Lees voor u verder gaat de snelstartgids op pagina 24 | |
|---|---|
| Reinigingstips / Pakket B26 - BS27 | Page 2 |
| Index | Page 5 |
| Overzicht Machine | Page 6 |
| Kenplaatje / Persoonlijke beschermingsmiddelen / Kritische componenten / Specificaties | Page 20 |
| Informatie voor natte machines | Page 21 |
| Opzoeken van storingen | Page 22 |
| Inspectieschema | Page 22 |
| Gebruik van chemische middelen | Page 23 |
| **Gebruik van chemische middelen** | |
| Snelstartgids | Page 24 |
| De handgreep monteren | Page 26 |
| De koepel en de vuilwatertank verwijderen | Page 28 |
| De schoonwatertank vullen | Page 28 |
| De vuilwatertank en de koepel terugplaatsen | Page 30 |
| De aanzuigslang monteren | Page 30 |
| Buis voor reinigingsvloeistof aansluiten | Page 30 |
| Stangen en mondstuk samenvoegen | Page 32 |
| **De machine bedienen** | |
| Bedieningsfuncties en schakelaars | Page 34 |
| De juiste bediening van de machine | Page 34 |
| Het handgereedschap gebruiken | Page 36 |
| **De machine reinigen** | |
| De vuilwatertank legen | Page 38 |
| Stangen en mondstuk verwijderen | Page 38 |
| De tanks en filters reinigen | Page 38 |
| Verstopte spuitmonden | Page 40 |
| **Onderhoud** | |
| Onderhoud | Page 42 |
| Het aanzuigfilter vervangen | Page 42 |
| Zekeringen van de vloeistofzuiger of de pomp vervangen | Page 42 |
| Een andere kabel monteren | Page 44 |
| Problemen verhelpen | Page 49 |
| Aanbevolen reserveonderdelen | Page 49 |
| Technische hulplijn | Page 48 |
| Bedradingsschema | Page 50 |
| **Documentatie** | |
| Verklaringsdocumenten | Page 51 |
| Bedrijfsadres | Page 52 |

# Machine Overview

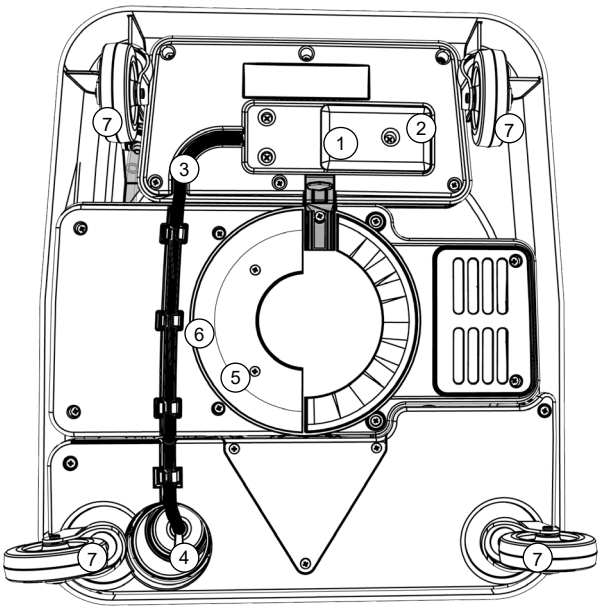


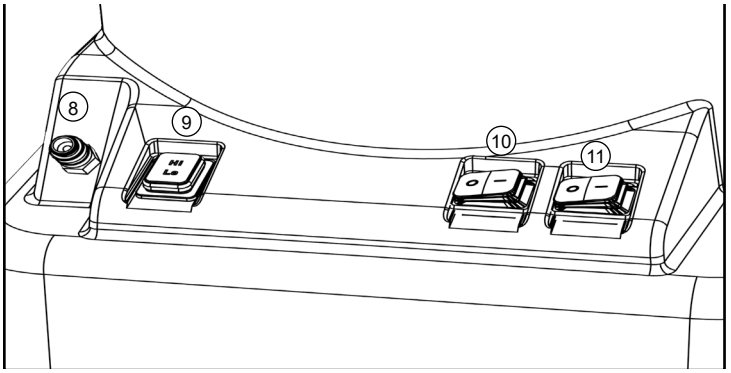


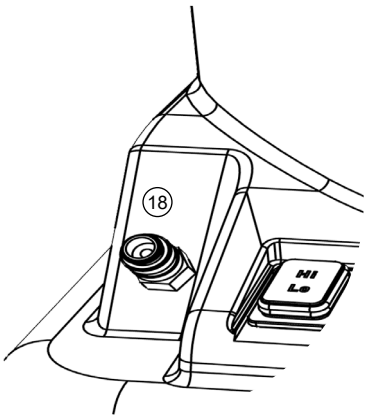


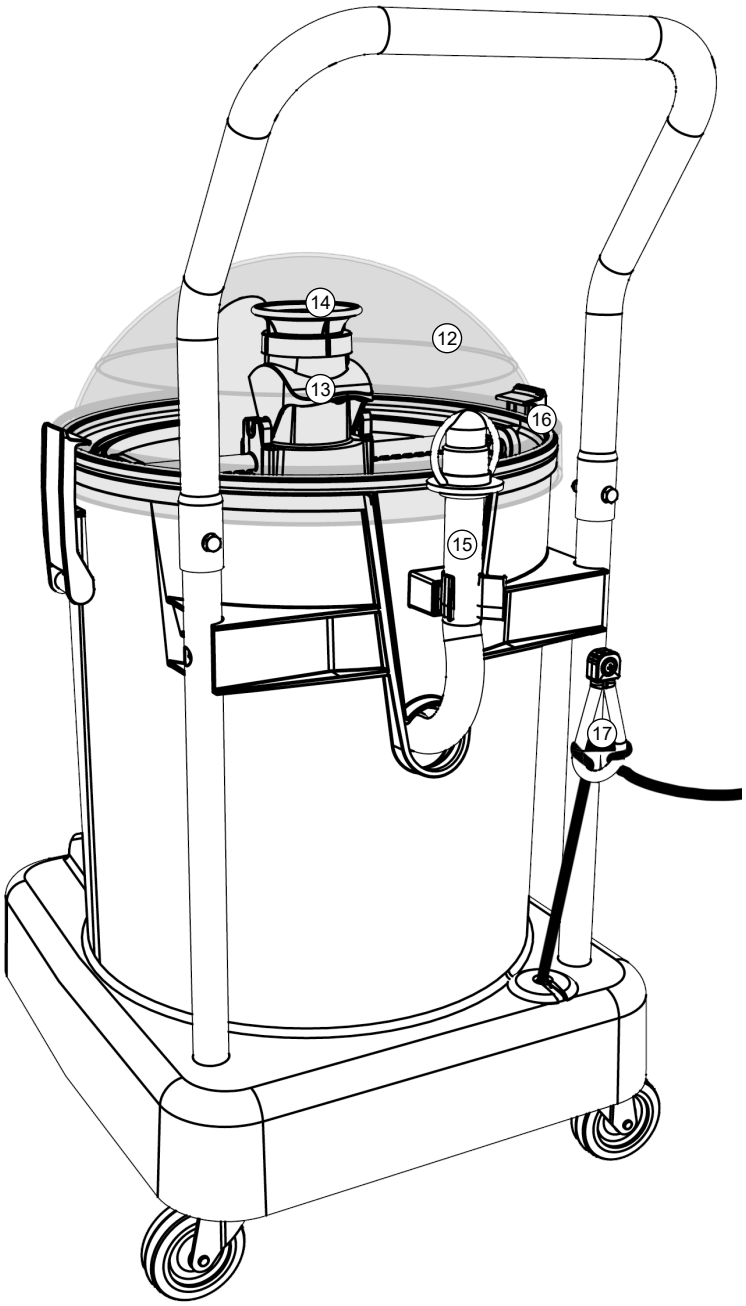


1. Plugged Cable cover
2. 6.3 amp time lag fuse x 2.
3. Plugged cable
4. Cable grommet
5. Vacuum filter cover
6. Vacuum filter
7. Castor wheels x 4
8. Solution tube quick release
9. Hi Lo Pump Switch
10. Vacuum Switch
11. Pump Switch
12. Dome
13. Waste tank locking toggle
14. Waste tank vacuum filter
15. Waste tank emptying hose
16. Handle
17. Cable strain relief
18. Solution tube quick release

**For full easy to follow Instructions on the NHL 15 set up and use, See quick set up guide page 4**

## Überblick über die Maschine DE

| | | | |
|---|---|---|---|
| 1 | Abdeckung für Kabel mit Gerätestecker | 11 | Pumpenschalter |
| 2 | Träge Sicherung 6,3 A (2 x ) | 12 | Kuppel |
| 3 | Kabel mit Gerätestecker | 13 | Feststellknebel, Schmutzwassertank |
| 4 | Kabeldurchführung | 14 | Saugfilter, Schmutzwassertank |
| 5 | Saugfilterdeckel | 15 | Ablassschlauch, Schmutzwassertank |
| 6 | Saugfilter | 16 | Bügel |
| 7 | Schwenkrollen (4 x) | 17 | Kabelzugentlastung |
| 8 | Schnellkupplung | 18 | Schnellkupplung, Lösungsmittelschlauch |
| 9 | Hi/Lo-Pumpenschalter | | |
| 10 | Saugschalter | | |

**Vollständige Anweisungen zur einfachen Einrichtung und Bedienung des NHL 15:
Siehe Schnellanleitung, Seite 24**

## Description de la machine FR

| | | | |
|---|---|---|---|
| 1 | Couvercle de câble branché | 11 | Bouton de la pompe |
| 2 | Fusible temporisé 6,3 ampères x 2 | 12 | Dôme |
| 3 | Câble branché | 13 | Bride de verrouillage du réservoir d’eau sale |
| 4 | Passe-fil | 14 | Filtre à vide du réservoir d’eau sale |
| 5 | Couvercle du filtre à vide | 15 | Filtre à vide du réservoir d’eau sale |
| 6 | Filtre à vide | 16 | Poignée |
| 7 | Roulettes x 4 | 17 | Réducteur de tension de câble |
| 8 | Raccord rapide | 18 | Raccord rapide pour le tube de solution |
| 9 | Bouton de pompe Faible-Fort | | |
| 10 | Bouton de l’aspirateur | | |

**Pour des instructions faciles à suivre sur la configuration et l’utilisation de la NHL 15,
Référez-vous au Guide d’installation rapide à la page 24**

## Overzicht Machine NL

| | | | |
|---|---|---|---|
| 1 | Stroomkabelkap | 11 | Schakelaar pompfunctie |
| 2 | Zekeringen 6,3 amp vertraagd x 2. | 12 | Koepel |
| 3 | Stroomkabel | 13 | Vergrendeling/ontgrendeling vuilwatertank |
| 4 | Doorvoer stroomkabel | 14 | Aanzuigfilter vuilwatertank |
| 5 | Afdekkapje aanzuigfilter | 15 | Afvoerslang vuilwatertank |
| 6 | Aanzuigfilter | 16 | Handgreep |
| 7 | Zwenkwielen x 4 | 17 | Trekontlasting stroomkabel |
| 8 | Snelsluiting | 18 | Snelsluiting buis reinigingsvloeistof |
| 9 | Schakelaar Hi Lo-stand van pomp | | |
| 10 | Schakelaar aanzuigfunctie | | |

**Zie voor volledige, gemakkelijk te volgen instructies over het installeren en gebruiken van de NHL 15,
De Gids voor snelle installatie bladzijde 24**

Rating Label

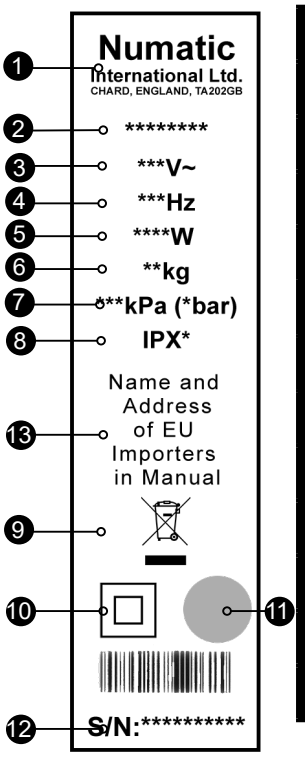


| | |
|---|---|
| 1 | Company Name & Address |
| 2 | Model |
| 3 | Voltage/Alternating Current |
| 4 | Frequency |
| 5 | Rated Input Power |
| 6 | Weight |
| 7 | MAX Pressure |
| 8 | Ingress Protection |
| 9 | WEEE Logo |
| 10 | Protection Class 2 Symbol |
| 11 | Approval Mark |
| 12 | Machine yr/wk Serial Number |
| 13 | EU Importers Info |

## Maintenance

Every time before use:-

Mains Cable.
Waste tank vacuum filter.
Hose, wands & tri jet assembly

Weekly

Clean water tank barrel filter (wash)
Vacuum filter (Check)
Visual inspection of Drum seal and bucket seal

**WEEE Legislation (Waste, Electrical and Electronic Equipment)**

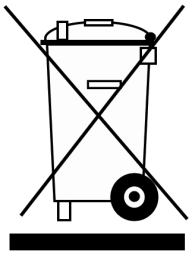

Vacuum cleaner, accessories and packaging should be sorted for environmentally - friendly recycling.

**(Only for EU Countries)**Do not dispose of vacuum cleaner into household waste! According to the European Directive 2012/19/EU on waste electrical and electronic equipment and its incorporation into national law.

Vacuum cleaners that are no longer suitable for use must be separately collected and sent for recovery in an environmentally - friendly manner.

PPE (personal protective equipment) That may be required for certain operations.

| | | | | |
|---|---|---|---|---|
|  |  |  |  |  |
| Ear Protection | Safety Footwear | Head Protection | Safety Gloves | |
|  |  |  |  | |
| Eye Protection | Protective Clothing | Dust / Allergens Protection | Hi Viz Jacket | Caution Floor Sign |

Note: A risk assessment should be conducted to determine which PPE should be worn.

Failure to rectify the problem or in the event of a breakdown contact your Numatic dealer

| | |
|---|---|
| | ***Safety Critical Components*** |
| Mains leads: | HO5VV-F - 3 x 1.00mm - 10m<br>6.3 amp time lag Fuse |

# Information for Spray / Extraction use Vacuum Cleaners

## Warning

Read the instruction manual before using the machine.
Operators shall be adequately instructed on the use of these machines.
As with all electrical equipment, care and attention must be exercised at all times during use, in addition to ensuring that routine and preventative maintenance is carried out periodically to ensure safe operation.
Failure to carry out maintenance as necessary, including the replacement of parts to the correct standard could render this equipment unsafe and the manufacturer can accept no responsibility in this respect.
The machine shall be disconnected from the mains by removing the plug from the power supply socket during cleaning or maintenance and when replacing parts or converting the machine to another function.
This machine is not to be used by children or persons with reduced physical, sensory or mental capabilities, or lack of experience or knowledge.
Children being supervised are NOT to play with the machine.
This appliance is intended to be assembled, cleaned and maintained by an adult.
This machine is not a toy.
This machine is not suitable for picking up hazardous or explosive dust. Contact your local distributor if you require a machine capable of performing these tasks.
If foam/liquid comes out of machine exhaust, switch off immediately.
Allow the accumulated liquid to drain out through the machine exhaust, check the float assembly to ensure correct operation, empty the container if full of liquid, reassemble the machine.
Immediately upon start up there will be a certain amount of liquid issuing from the machine exhaust which will be the residue of liquid still within the power head. This will be quickly discharged after which the machine should function normally.
Liquid ejected from the machine could be hazardous as a result of its temperature, pressure or chemical content.

## Caution

Ensure that the filtration system fitted to the machine is suitable for the material being collected.
This machine is for indoor use only.
This machine shall be stored indoors only. .
When moving from one place to another, consider the weight of the machine.

## Notes

You must ensure that the filtration system fitted to the machine is suitable for the material being collected.
This product complies with the requirements of IEC/EN 60335-2-68.
This product complies with the requirements of clause 20 of IEC/EN 60335-2-69 for Stability and Mechanical Hazards.
The primary use for this machine is commercial, for example in hotels, schools, hospitals, factories, shops and offices.
If the vacuum cleaner stops working, remove the plug from the power supply before investigating where the fault lies.
The vacuum cleaner should be inspected after use for damage.
The power light will illuminate, when your machine is connected to a suitable power supply (where fitted).

## Do

- Use a bag and filter at all times when using ‘dry’.
- Keep your machine clean.
- Keep filters clean.
- Regularly clean the water level limiting float safety valve and examine for signs of damage or correct operation.
- Keep hoses and tubes clear.
- Replace any worn or damaged parts immediately.
- Regularly examine the power cord, if damage is found, the power cord must be replaced by a special cord available from Numatic or its service agents.

## Don’t

- Use steam cleaners or pressure washers to clean the machine or use the machine in the rain.
- Immerse in water for cleaning.
- Allow any inexperienced repairs. Call the experts.
- Use wet if float valve is not functioning or fitted.
- Use to suck up hot ashes, or lighted cigarette ends.
- Run the machine over the power cable during operation as a hazard may occur.
- Pull on the cable to unplug the machine from the power supply.
- Walk over-wet carpets, upholstery or fabrics.
- Walk on clean carpets until fully dry.
- Attempt machine maintenance or cleaning unless the power supply plug has been removed from the supply outlet.
- Under any circumstances place foreign objects including (but not limited to) air fresheners, air freshener capsules or scented beads of any type into the top filter of the machine. Doing so can be dangerous and risk damage to the machine and may invalidate the machine warranty.

# Fault Finding - Wet - Spray Extraction

**Spray extraction machines only**

- Use only approved cleaning preparations.
- Use defoamer if necessary.

**Use of detergents**

When using any detergent with this machine, please ensure you have read the safety data on the container and you are familiar with the procedures to clear up spills, inhalation, skin and eye contact.

This product complies with the requirements IEC/EN 60335 -2-68.

When moving from one place to another, consider the weight of the machine.

**Spray extraction maintenance/fault finding**

If the vacuum cleaner stops working switch off and remove the plug from the wall before investigating where the fault lies.

If the vacuum cleaner has a blockage and will not pick up liquid, switch off and remove the plug from the wall.

Remove the dome and empty the liquid out of the waster water container.
If the waster water container is empty, check that the floor tool wands and hose are not blocked.

If no spray from nozzle the solution tank is empty, refill the solution tank.
Flush the system with clean water after use.

If the machine stops spraying then check the clean water tank level, empty the waste water tank and refill the clean water tank as necessary.

If the spray nozzles are blocked, they have been designed to be easily cleaned. Undo the spray nozzle cap and clean the nozzles.

A pin maybe used to clear the blockage.

After use always inspect the machine for damage.

**Caution.**

**This machine has been designed to clean carpets and floors.**
**It must not be used when stood in water.**

| Motor | Airflow | Suction | Cleaning Range | Capacity Wet |
|---|---|---|---|---|
| 1060W | 49 L/sec | 2400mm | 26.8m | 15 L |
| **Pump** | **Solution Tank** | **Size H x W x D mm** | **GrossWeight (Full)** | **Noise** |
| 2 Bar 30psi<br>4 Bar 60 psi | 15 L | 435 x 425 x 725 | 35 kgs | 75.6 dB(A)<br>uncertainty +/- 0.2 dB(A) |

# Control of substances hazardous to health (COSHH)

For best results use a non-foaming type of chemical, dilute to the manufacturers specification.
For further guidance on hazardous substances refer to health and safety instructions online.
Visit http://www.hse.gov.uk/ for UK information.

**When handling and mixing chemicals.**
Always ensure that chemical manufacturer's safety guidelines are followed.
Only use non foaming chemicals when using this machine.

## NuChem information

**NuChem 4 available for this product.**

**INSTRUCTIONS FOR USE**
TEST FOR COLOUR FASTNESS
Find an out-of-the way place which is not normally on view and test the carpet / fabric for colour fastness by rubbing the cloth dampened with correctly diluted NuChem 4.

**For Normal Soiling:**
Pour one 40ml measure into 5 litres of cold water.

**For Heavy Soiling:**
Pour two 40ml measure into 5 litres of cold water.

*NuChem 4 is non-foaming, bactericidal, contains optical brighteners and leaves no tacky residues in the fabric and is enhanced with both a delicate and discreet verbena scent.*

**HEALTH AND SAFETY**
***Caution:***
Keep out of the reach of children and pets.
Wear suitable gloves.
Avoid contact with skin and eyes.
In case of eye contact flush with clean water seek medical attention.
In case of contact with the skin rinse with plenty of clean water.
Product data is available from Numatic.

INGREDIENTS

Composition:
Greater than 30% = amount other ingredients water

Less than 5% = Sodium Xylene Sulphonate
Classified as irritant
CAS: 1300 - 72 - 7
[Xi] R36 / 37 / 38

Risk Phrases: R36/38: irritating to eyes and skin
Safety Phrases: S2: Keep out of the reach of children
S24: Avoid contact with skin and eyes
S37: Wear suitable gloves for hand use




219847
Nuchem 500 mls

Typenschild

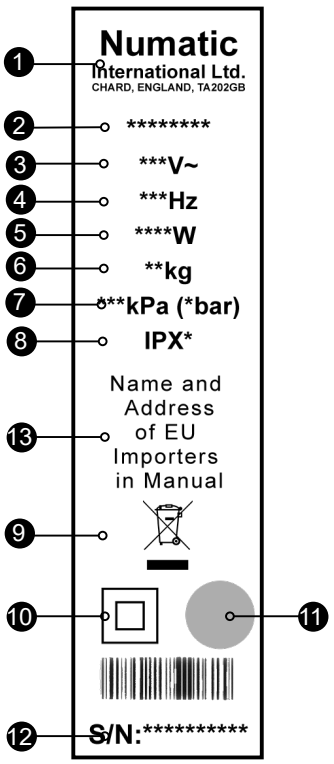


| | |
|---|---|
| 1 | Name und Anschrift des Unternehmens |
| 2 | Modell |
| 3 | Spannung/Wechselstrom |
| 4 | Frequenz |
| 5 | Nenneingangsleistung |
| 6 | Gewicht |
| 7 | MAX. Druck |
| 8 | Schutzart |
| 9 | WEEE-Logo |
| 10 | Schutzklasse-2-Symbol |
| 11 | Zulassungszeichen |
| 12 | Herstellungsjahr/-woche-Seriennummer |
| 13 | Info EU-Importeure |

## Wartung

Vor jedem Gebrauch:

Netzkabel
Saugfilter für den Schmutzwassertank
Schlauch, Saugrohrteile und Trijet-Einheit

Wöchentlich

Barrel-Filter für Frischwassertank (abwaschen)
Saugfilter (prüfen)
Sichtprüfung der Dichtungen an Sammelbehälter und Eimer

**WEEE-Richtlinie**
Staubsauger, Zubehör und Verpackung müssen getrennt entsorgt werden, um ein umweltfreundliches Recycling zu ermöglichen.
**(Für EU-Länder gilt)**
Entsorgen Sie Staubsauger nicht im Hausmüll! - gemäß EU-Richtlinie 2012/19/EU über die Entsorgung von Elektro- und Elektronikgeräten sowie deren Umsetzung in nationales Recht.
Staubsauer, die nicht mehr verwendet werden können, sind getrennt zu sammeln und zur umweltfreundlichen Entsorgung abzugeben.

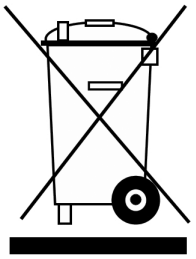

PSA (Persönliche Schutzausrüstung). kann für bestimmte Arbeiten mit dem Gerät erforderlich sein.

| | | | | |
|---|---|---|---|---|
|  |  |  |  |  |
| Gehörschutz | Sicherheitsschuhe | Schutzhelm | Schutzhandschuhe | |
|  |  |  |  | |
| Schutzbrille | Schutzkleidung | Staub-Allergieschutz | Warnjacke | Hinweisschild „Achtung Rutschgefahr” |

HINWEIS: Eine Risikobeurteilung sollte durchgeführt werden, um zu bestimmen, welche PSA zu tragen ist.

Wenn das Problem nicht behoben werden kann oder das Gerät ganz ausfällt, wenden Sie sich an einen Numatic-Händler

***Sicherheitsrelevante Komponenten***

| | |
|---|---|
| Netzkabel: | HO5VV-F - 3 x 1.00mm - 10m<br>6.3 amp time lag Fuse |

## Warnhinweis

Lesen Sie die Anleitung vor Inbetriebnahme des Geräts gründlich durch.
Benutzer müssen gründlich in den Gebrauch dieser Geräte eingewiesen werden.
Wie bei allen elektrischen Geräten ist während der Benutzung jederzeit Vorsicht und Aufmerksamkeit geboten.
Darüber hinaus muss zur Gewährleistung eines sicheren Betriebs in regelmäßigen Abständen eine laufende und vorbeugende Wartung durchgeführt werden.
Die Unterlassung von Wartungsarbeiten (einschließlich des standardmäßigen Austausches von Ersatzteilen) kann dazu führen, dass dieses Gerät nicht sicher ist, was wiederum einen Haftungsausschluss des Herstellers zur Folge hätte.
Bei Reinigung und Wartung, beim Ersetzen von Teilen oder beim Umschalten des Geräts auf eine andere Funktion muss das Gerät durch Ziehen des Netzsteckers von der Stromversorgung getrennt werden.
Dieses Gerät darf nicht von Kindern oder Personen mit eingeschränkten körperlichen, sensorischen oder geistigen Fähigkeiten oder fehlender Erfahrung bzw. unzureichendem Wissen benutzt werden.
Beaufsichtigte dürfen Kinder NICHT mit dem Gerät spielen.
Zusammenbau, Reinigung und Wartung dieses Geräts sind von einer erwachsenen Person vorzunehmen.
Das Gerät ist kein Spielzeug.
Dieses Gerät ist nicht zur Aufnahme von gesundheitsgefährdendem oder explosivem Staub geeignet. Wenden Sie sich an Ihren Händler vor Ort, wenn Sie ein Gerät benötigen, das für solche Aufgaben geeignet ist.
Wenn aus dem Auslass des Geräts Schaum oder Flüssigkeiten austreten, schalten Sie das Gerät sofort aus.
Lassen Sie die angesammelte Flüssigkeit aus dem Gerät ab, überprüfen Sie, ob die Schwimmerbaugruppe richtig funktioniert, leeren Sie den Sammelbehälter, wenn dieser mit Flüssigkeit gefüllt ist, und bauen Sie das Gerät wieder zusammen.
Unmittelbar nach dem Einschalten des Geräts tritt eine gewisse Menge an Flüssigkeit aus dem Gerät aus. Dabei handelt es sich um immer noch im Arbeitskopf vorhandene Flüssigkeitsreste. Diese werden schnell aus dem Gerät entfernt, wonach das Gerät wieder einwandfrei funktionieren sollte.
Die aus dem Gerät austretende Flüssigkeit kann aufgrund ihrer Temperatur, ihres Drucks oder ihrer chemischen Zusammensetzung eine Gefahrenquelle darstellen.

## Vorsicht

Vergewissern Sie sich, dass das an das Gerät angeschlossene Filtersystem für das aufzunehmende Material geeignet ist.
Dieses Gerät ist nur für den Einsatz im Innenbereich ausgelegt.
Das Gerät darf nur in Innenräumen abgestellt werden.
Berücksichtigen Sie beim Transport des Geräts dessen Gewicht.

## Hinweise

Es ist darauf zu achten, dass das im Gerät verwendete Filtersystem für das aufgenommene Material geeignet ist.
Dieses Produkt entspricht den Anforderungen von IEC/EN 60335-268.
Dieses Produkt entspricht den Anforderungen der Klausel 20 von IEC/EN 60335-2-69 zur Stabilität bei mechanischen Gefährdungen. Dieses Gerät ist hauptsächlich für den gewerblichen Einsatz z. B. in Hotels, Schulen, Krankenhäusern, Fabrikhallen, Läden und Büros vorgesehen.
Wenn der Staubsauger aufhört zu saugen, ziehen Sie zunächst den Netzstecker, bevor Sie untersuchen, worin der Fehler liegt.
Der Staubsauger ist nach dem Gebrauch auf Beschädigungen zu überprüfen.
Die Netzleuchte leuchtet, wenn das Gerät an eine geeignete Stromversorgung angeschlossen ist (sofern vorhanden).

## Was Zu Beachten Ist

- Verwenden Sie bei einem Einsatz als Staubsauger stets einen Beutel und einen Filter.
- Halten Sie das Gerät sauber.
- Halten Sie die Filter sauber.
- Reinigen Sie regelmäßig das Schwimmer-Sicherheitsventil zur Begrenzung der Wasserhöhe, und untersuchen Sie das Gerät auf Anzeichen von Schäden oder falscher Handhabung.
- Halten Sie Schläuche und Rohre sauber.
- Ersetzen Sie abgenutzte oder beschädigte Teile unverzüglich.
- Überprüfen Sie das Netzkabel regelmäßig. Wenn Beschädigungen festgestellt werden, muss das Netzkabel durch ein spezielles Kabel ersetzt werden, das bei Numatic oder seinen Kundendienststellen erhältlich ist.

## Was Zu Unterlassen Ist…

- Verwenden Sie keine Dampf- oder Druckreiniger zum Reinigen des Geräts, und verwenden Sie das Gerät nicht im Regen.
- Tauchen Sie das Gerät nicht in Wasser ein.
- Lassen Sie Reparaturarbeiten nicht von unerfahrenen Personen durchführen. Wenden Sie sich dazu an qualifizierte Fachleute.
- Verwenden Sie das Gerät NICHT als Wassersauger, wenn das Schwimmerventil nicht funktioniert oder nicht angebracht ist.
- Saugen Sie weder heiße Asche noch glimmende Zigarettenstummel auf.
- Fahren Sie während der Benutzung mit dem Gerät NICHT über das Netzkabel, da es dadurch zur Entstehung einer Gefahrensituation kommen kann.
- Ziehen Sie NICHT an dem Kabel, um den Netzstecker von der Steckdose zu trennen.
- Verwenden Sie das Gerät NICHT auf durchnässten Teppichböden, Polstermöbeln oder Textilien.
- Betreten Sie Teppiche NICHT, wenn diese noch nicht vollständig trocken sind.
- Führen Sie keine Wartungs- oder Reinigungsarbeiten am Gerät durch, wenn der Netzstecker noch in der Steckdose steckt.
- Auf keinen Fall dürfen irgendwelche Fremdkörper, wie beispielsweise Lufterfrischer, parfümierte Luftverbesserer oder Duftkügelchen jeder Art in das Oberteil des Geräts gelegt werden. Dies kann gefährlich sein und zur Beschädigung des Geräts führen, wodurch die Garantie erlöschen würde.

# Fehlersuche – Nass – Sprühextraktion

**Nur für Sprühextraktionsgeräte**

- Verwenden Sie nur zugelassene Reinigungspräparate.
- Verwenden Sie gegebenenfalls einen Entschäumer.

**Verwendung von Reinigungsmitteln**
Wenn Sie dieses Gerät zusammen mit einem Reinigungsmittel verwenden, lesen Sie sich unbedingt die Sicherheitsinformationen auf dem Behälter durch, und machen Sie sich mit den Verfahren zur Beseitigung von Verschüttungen sowie den Maßnahmen beim Einatmen oder Kontakt des Reinigungsmittels mit der Haut oder den Augen vertraut.

Dieses Produkt entspricht den Anforderungen gemäß IEC 60335-2-68.

Beim Transport des Geräts, berücksichtigen Sie dessen Gewicht.

**Wartung/Fehlersuche im Sprühextraktionsmodus**

Wenn das Gerät nicht mehr funktioniert, schalten Sie es aus, und ziehen Sie zunächst den Netzstecker, bevor Sie untersuchen, worin der Fehler liegt.

Wenn der Staubsauger verstopft ist und keine Flüssigkeit aufnimmt, das Gerät ausschalten und den Netzstecker ziehen.

Nehmen Sie die Kuppel ab und lassen Sie die Flüssigkeit aus dem Schmutzwassertank.
Wenn der Schmutzwassertank leer ist, vergewissern Sie sich, dass Saugdüse, Saugrohrteile und Schlauch nicht blockiert sind.

Wenn keine Flüssigkeit aus der Düse austritt, ist der Lösungsmitteltank leer und muss befüllt werden.
Spülen Sie das System nach der Verwendung mit klarem Wasser.

Wenn die Maschine nicht mehr sprüht, überprüfen Sie den Frischwassertankpegel, leeren Sie den Schmutzwassertank, und füllen Sie den Frischwassertank nach Bedarf auf.

Die Sprühdüsen sind so beschaffen, dass sie sich bei Verstopfung einfach reinigen lassen. Bauen Sie die Sprühdüsenkappe ab, und reinigen Sie die Düsen.

Beim Entfernen von Verstopfungen kann eine Nadel hilfreich sein.

Untersuchen Sie das Gerät nach dem Einsatz stets auf Beschädigungen.

**Vorsicht!**
**Dieses Gerät ist zum Reinigen von Teppichen und Böden vorgesehen.**
**Es darf nicht verwendet werden, wenn es im Wasser steht.**

| Motor | Lutfördemenge | UnterDrunk | Reinigungsbereich | Behälterinhalt nass |
|---|---|---|---|---|
| 1060W | 49 L/sec | 2400mm | 26.8m | 15 L |
| **Pumpe** | **Laugentank** | **Abmessungen H x W x D mm** | **Gewicht** | **Max. Geräuschpegel** |
| 2 Bar 30psi<br>4 Bar 60 psi | 15 L | 435 x 425 x 725 | 35 kgs | 75.6 dB(A)<br>uncertainty +/- 0.2 dB(A) |

## Gebrauch der Chemikalien

## Vorschriften für die Kontrolle von gesundheitsschädlichen Stoffen

Die besten Ergebnisse erzielen Sie bei der Verwendung einer nicht schäumenden Chemikalie, die entsprechend den Angaben des Herstellers verdünnt ist.

Umgang mit und Mischen von Chemikalien
Achten Sie immer darauf, dass die Sicherheitsrichtlinien des Chemikalienherstellers befolgt werden.
Verwenden Sie für diese Maschine ausschließlich nicht schäumende Chemikalien.

## Hinweise zu NuChem

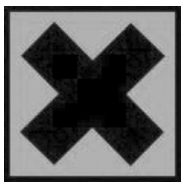

**NuChem 4 ist für dieses Produkt erhältlich.**

**ANWEISUNGEN ZUR BEDIENUNG**
FARBECHTHEITSTEST
Suchen Sie sich eine Stelle, die normalerweise nicht zu sehen ist, und testen Sie den Teppich bzw. das Gewebe auf Farbechtheit. Reiben Sie dazu diese Stelle mit einem in entsprechend verdünntem NuChem 4 getränkten Tuch.

*Maß 40 ml = 1/4 Kappe oder eine Stufe.*
*NuChem 4 ist ein nicht schäumendes, anti-statisches und bakterizides Reinigungsmittel mit optischen Aufhellern, das keine klebrigen Reste auf Stoffen hinterlässt und einen zarten und unauffälligen Verbena-Geruch verströmt.*

**GESUNDHEIT UND SICHERHEIT**
Vorsicht:
Halten Sie das Gerät außerhalb der Reichweite von Kindern und Haustieren.
Tragen Sie geeignete Schutzhandschuhe.
Berührung mit der Haut und mit den Augen vermeiden.
Sollte es zu einem Kontakt mit den Augen kommen, spülen Sie die Augen mit klarem Wasser aus. Suchen Sie außerdem einen Arzt auf.
Im Falle eines Kontakts mit der Haut spülen Sie diese mit viel klarem Wasser.
Die Produktdaten erhalten Sie bei Numatic.




INHALTSSTOFFE

Zusammensetzung:
Mehr als 30 % = Menge anderer Inhaltsstoffe als Wasser

Weniger als 5 % = Natriumxylensulfonat (DID 220)
Eingestuft als reizend
CAS: 1300 - 72 - 7
[Xi] R36/37/38

Gefahrenbezeichnungen: R36 / 38: Reizt die Augen und die Haut
Sicherheitsratschläge: S2: Darf nicht in die Hände von Kindern gelangen.
S24: Berührung mit der Haut und mit den Augen vermeiden.
S37: Geeignete Schutzhandschuhe tragen




219847
Nuchem 500 mls

Plaque signalétique

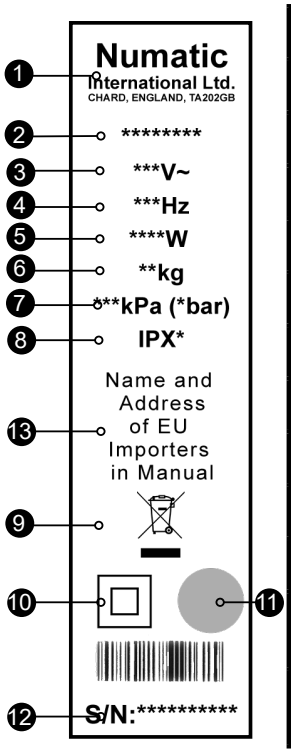


| | |
|---|---|
| 1 | Nom et adresse de la société |
| 2 | Modèle |
| 3 | Tension/Courant alternatif |
| 4 | Fréquence |
| 5 | Puissance d'entrée nominale |
| 6 | Poids |
| 7 | Pression MAX |
| 8 | Protection contre la pénétration |
| 9 | Logo DEEE |
| 10 | Symbole de classe de protection 2 |
| 11 | Marque d'homologation |
| 12 | Numéro de série année/ semaine de la machine |
| 13 | Informations pour les importateurs de l'UE |

## Entretien

Avant chaque utilisation :

Câble d'alimentation.
Filtre à vide du réservoir d'eau sale.
Tuyau, tubes et ensemble tri-jets.

Chaque semaine

Nettoyer (laver) le filtre à cartouche du réservoir d'eau propre
Filtre à vide (Vérifier)
Inspection visuelle du joint de cuve et du joint de seau

Vérifiez l'état des pièces et remplacez immédiatement toute pièce usée ou endommagée.

**Législation WEEE (DEEE)**
Les aspirateurs, accessoires et emballages répondent aux critères de recyclage et d'environnement.

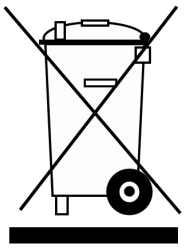

**Pour CEE seulement :**
Ne pas jeter l'aspirateur comme déchet ménager.
En accord avec la directive 2012/19/EU du 27 janvier 2003 sur les déchets électriques et électroniques (Directive WEEE pour Waste Electrical and Electronic Equipment) et ses applications au niveau national, les aspirateurs en fin de vie doivent être collectés et récupérés par un organisme compétent en matière de gestion environnementale des déchets.

EPI (Equipement de Protection Individuel) Recommandés pour certaines applications :

| | | | | |
|---|---|---|---|---|
|  |  |  |  |   |
| Protection auditive | Chaussures de sécurité | Casque de protection | Gants de sécurité | |
|  |  |  |  | |
| Protection des yeux | Vêtements de protection | Protection contre la poussière/les allergènes | Gilet haute visibilité | Panneau de signalisation au sol |

REMARQUE : il est nécessaire de mener une évaluation des risques pour décider des EPI à porter.

Si vous ne parvenez pas à résoudre le problème ou en cas de panne, contactez votre revendeur Numatic

| | |
|---|---|
| Câbles d'alimentation: | ***Composants critiques pour la sécurité***<br>HO5VV-F - 3 x 1.00mm - 10m<br>6.3 amp time lag Fuse |

# Informations sur les aspirateurs à pulvérisation/extraction

## Mise en garde

Lire le mode d'emploi avant d'utiliser la machine.
Les opérateurs doivent apprendre à se servir correctement de ces machines avant de les utiliser.
Comme pour tout équipement électrique, il convient d'être prudent et vigilant à tout instant lorsqu'on l'utilise, en plus de s'assurer que son entretien courant et préventif est bien effectué régulièrement pour qu'elle reste en bon état de fonctionnement.
Si l'entretien nécessaire n'est pas effectué et que l'on ne remplace pas les pièces à changer par des pièces à la bonne norme, l'équipement pourrait devenir dangereux et le fabricant ne pourra accepter aucune responsabilité à cet égard.
Pendant les opérations de nettoyage ou d'entretien, lors du remplacement de pièces ou pendant la conversion de la machine pour lui donner une autre fonction, la machine doit être débranchée du secteur ; le câble d'alimentation de la machine doit donc être débranché de la prise de courant.
Cette machine ne doit pas être utilisée par des enfants ou des personnes aux capacités physiques, sensorielles ou mentales diminuées, ou qui manquent d'expérience et de compétence.
Il est nécessaire de surveiller les enfants pour s'assurer qu'ils NE JOUENT PAS avec la machine.
La machine doit être montée, nettoyée et entretenue par un adulte.
Cette machine n'est pas un jouet.
Cette machine n'est pas conçue pour la collecte de poussières dangereuses ou explosives. Contactez votre distributeur local si vous avez besoin d'une machine pouvant effectuer ce type de tâche.
Si de la mousse ou du liquide sort de l'orifice d'évacuation de la machine, arrêtez la machine immédiatement.
Laissez cette accumulation de liquide se vider par l'orifice d'évacuation de la machine, vérifiez le flotteur pour vous assurer qu'il fonctionne correctement, videz le conteneur s'il est rempli de liquide et remontez la machine.
Quand vous redémarrez la machine, une certaine quantité de liquide sort par l'orifice d'évacuation : il s'agit du liquide qui était resté dans l'électrobrosse. Ce liquide doit s'évacuer rapidement, et après cela la machine doit fonctionner normalement.
Le liquide éjecté de la machine peut être dangereux du fait de sa température, de sa pression et des produits chimiques qu'il contient.

## Attention

Vérifiez que le système de filtration installé sur la machine convient au type de matériau aspiré.
Cette machine est réservée à un usage intérieur.
Cette machine doit impérativement être stockée en intérieur. .
Si vous devez déplacer la machine, tenez compte de son poids.

## Remarques

Vous devez vérifier que le système de filtration installé sur la machine convient au type de matériau aspiré.
Ce produit est conforme aux exigences de la norme IEC/EN 60335-2-68.
Ce produit est conforme aux exigences de la clause 20 de la norme IEC/EN 60335-2-69 relative à la stabilité et aux risques mécaniques. Cette machine est principalement conçue pour un usage commercial, par exemple dans les hôtels, les écoles, les hôpitaux, les usines, les magasins et les bureaux.
Si l'aspirateur cesse de fonctionner, débranchez la prise du secteur avant de chercher l'origine du problème.
Examinez l'aspirateur après usage pour vérifier qu'il n'est pas endommagé.
Le voyant d'alimentation s'allume lorsque l'appareil est connecté à une alimentation appropriée (sur les modèles qui en sont équipés).

## À faire

- Utilisez toujours un sac et un filtre quand vous utilisez la machine « à sec ».
- Maintenez votre machine propre.
- Faites en sorte que les filtres restent propres.
- Nettoyez régulièrement la valve de sécurité du flotteur servant à limiter le niveau d'eau, et vérifiez qu'elle n'est pas endommagée et qu'elle fonctionne correctement.
- Assurez-vous que les tuyaux et tubes sont exempts de débris.
- Remplacez immédiatement toute pièce usée ou endommagée.
- Examinez régulièrement le câble d'alimentation. S'il est endommagé, il doit être remplacé par une personne qualifiée qui installera la pièce d'origine Numatic correcte.

## À ne pas faire

- N'utilisez pas de nettoyeurs à vapeur ou de nettoyeurs haute pression pour laver la machine. N'utilisez jamais la machine sous la pluie.
- Immerger la machine dans l'eau pour la nettoyer.
- Ne laissez pas une personne inexpérimentée effectuer des réparations. Faites appel à une personne compétente.
- N'utilisez pas la machine en mode humide si la valve flottante ne fonctionne pas ou n'est pas installée.
- N'utilisez pas la machine pour aspirer des cendres chaudes ou des mégots de cigarette allumés.
- Ne faites pas passer la machine sur le câble d'alimentation pendant l'utilisation car cela peut présenter un danger.
- Ne tirez pas sur le câble pour débrancher la machine de la prise de courant.
- Ne marchez pas sur des moquettes, garnitures ou tissus d'ameublement humides.
- Ne marchez pas sur la moquette qui vient d'être nettoyée tant qu'elle n'est pas complètement sèche.
- Procéder à l'entretien ou au nettoyage de la machine tant qu'elle est branchée sur la prise de courant.
- Placer des corps étrangers, notamment des désodorisants, des capsules désodorisantes, ou des perles parfumées de quel que type que ce soit dans le filtre supérieur de la machine. Cela peut être dangereux, risque d'endommager la machine et peut invalider la garantie de l'appareil.

# Recherche des pannes – Injection-Extraction

**Machines à pulvérisation et extraction uniquement**

- Utilisez exclusivement les préparations de nettoyage approuvées.
- Utilisez un agent antimousse si nécessaire.

**Utilisation de détergents**

Quand vous utilisez des détergents avec cette machine, assurez-vous de lire les consignes de sécurité qui figurent sur le conteneur et de savoir quoi faire en cas de débordement, d'inhalation et de contact avec la peau ou les yeux.

Ce produit est conforme aux exigences de la norme CEI 60335-2-68.

Si vous devez déménager la machine, tenez compte de son poids.

**Entretien/dépannage des machines à pulvérisation et extraction**

Si l'aspirateur cesse de fonctionner, arrêtez-le et débranchez le câble de la prise de courant avant de tenter de localiser le problème.

Si l'aspirateur a un blocage et n'aspire plus les liquides, arrêtez-le et débranchez-le.

Retirez le dôme et videz le liquide du réservoir d'eau sale.
Si le réservoir d'eau sale est vide, vérifiez que les tubes du suceur et le tuyau ne sont pas bloqués.

Si la buse ne produit aucun jet, le réservoir de solution est vide : remplissez-le à nouveau.
Lavez le système à l'eau claire après utilisation.

Si la pulvérisation cesse de fonctionner, vérifiez le niveau du réservoir d'eau propre, videz le réservoir d'eau sale et remplissez le réservoir d'eau propre si nécessaire.

Si les buses de pulvérisation sont bouchées, elles ont été conçues pour être facilement nettoyées. Retirez le capuchon des buses de pulvérisation et nettoyez les buses.

Une épingle peut être utilisée pour éliminer le blocage.

Après toute utilisation, inspectez la machine pour vérifier qu'elle n'est pas endommagée.

**Mise en garde.**
**Cette machine a été conçue pour nettoyer les moquettes et les sols.**
**Elle ne doit pas être utilisée dans l'eau**

| Capacity Wet | Moteur Vac | Volume d'air | Dépression | gamme de lavage |
|---|---|---|---|---|
| 15 L | 1060W | 49 L/sec | 2400mm | 26.8m |
| **Pump** | **réservoir produit** | **Dimensions H x W x Dmm** | **Poids total machine remplie** | **Bruit max** |
| 2 Bar 30psi<br>4 Bar 60 psi | 15 L | 435 x 425 x 725 | 35 kgs | 75.6 dB(A)<br>uncertainty +/- 0.2 dB(A) |

## Utilisation de produits chimiques.

# Contrôle des substances dangereuses pour la santé

Pour obtenir des résultats optimums, utilisez des produits chimiques non moussants, dilués conformément aux indications du fabricant.

**Manipulation et mélange des produits chimiques.**
Veillez toujours à ce que les consignes de sécurité du fabricant de produits chimiques soient respectées.
Utilisez uniquement des produits chimiques non moussants lorsque vous utilisez cette machine.

## Informations sur le NuChem

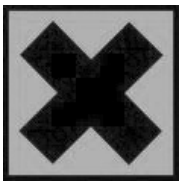

**NuChem 4 disponible pour ce produit.**

**INSTRUCTIONS D'UTILISATION**
**ESSAI DE RÉSISTANCE AU LAVAGE**
**Sur un endroit de la moquette ou du tissu qui n'est d'ordinaire pas visible, faites un essai de résistance au lavage en le frottant avec un chiffon imbibé de NuChem 4 correctement dilué.**

**Mesure de 40 ml = 1/4 de tasse ou une graduation complète.**
**Le NuChem 4 ne mousse pas, bactéricide, contient des lustrants optiques, ne laisse pas de résidus poisseux dans le tissu et a un parfum de verveine délicat et discret.**

**SANTÉ ET SÉCURITÉ**
Mise en garde :
Tenez le produit hors de portée des enfants et des animaux domestiques.
Portez des gants appropriés.
Évitez le contact avec la peau et les yeux.
En cas de contact avec les yeux, rincez-les à l'eau claire et consultez un médecin.
En cas de contact avec la peau, rincez abondamment à l'eau claire.
Des informations sur le produit sont disponibles auprès de Numatic.




INGRÉDIENTS

Composition :
Plus de 30 % = quantité autres ingrédients eau

Moins de 5 % = Xylène sulfonate de sodium (DID 220)
Classé produit irritant
CAS : 1300 - 72 - 7
[Xi] R36 / 37 / 38

Phrases de risque : R36 / 38 : irritant pour les yeux et la peau
Phrases de sécurité : S2 : Tenir hors de portée des enfants
S24 : Éviter le contact avec la peau et les yeux
S37 : Porter des gants appropriés pour une utilisation à la main




219847
Nuchem 500 mls

Typeplaatje

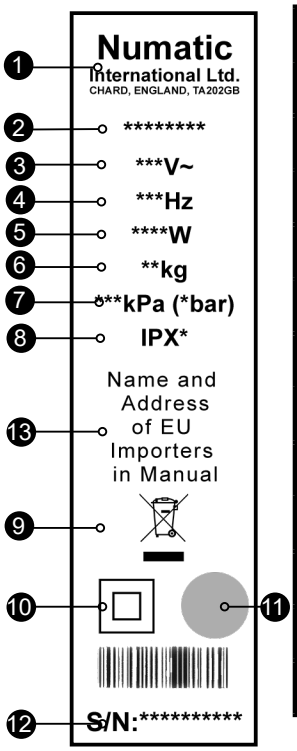


| | |
|---|---|
| 1 | Naam en adres bedrijf |
| 2 | Model |
| 3 | Voltage/wisselstroom |
| 4 | Frequentie |
| 5 | Nominaal ingangsvermogen |
| 6 | Gewicht |
| 7 | Max. druk |
| 8 | Bescherming tegen indringing |
| 9 | WEEE-logo |
| 10 | Symbool beschermingsklasse 2 |
| 11 | Keurmerk |
| 12 | Jaar/week-serienummer machine |
| 13 | Info EU importeurs |

## Onderhoud

Iedere keer voorafgaand aan gebruik:-

Stroomkabel.
Aanzuigfilter vuilwatertank.
Slang, stangen & tri-jet-systeem

Wekelijks

Filter schoonwatertank (uitwassen)
Aanzuigfilter (Controleren)
Visuele inspectie van drum-afdichting en emmer-afdichting

**WEEE-wetgeving (afgedankte elektrische en elektronische apparatuur)**

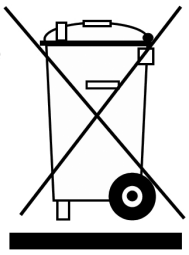

De stofzuiger, accessoires en verpakking dienen op een milieuvriendelijke manier te worden gerecycled.

**(uitsluitend voor het VK en EU-landen)**

Gooi de stofzuiger niet weg met het huishoudelijk afval! Volgens Europese Richtlijn 2012/19/EU betreffende afgedankte elektrische en elektronische apparatuur en de overeenkomstige nationale wetten en bepalingen.
Dienen afgedankte stofzuigers gescheiden van het huishuidelijke afval te worden ingezameld en op een milieuvriendelijke manier verder te worden verwerkt.

Pbm (persoonlijke beschermingsmiddelen). In sommige gevallen zijn de volgende artikelen vereist.

| | | | | |
|---|---|---|---|---|
|  |  |  |  |  |
| Gehoo-rbescherming | Beschermend schoeisel | Veiligheidshelm | Veiligheidshandschoenen | |
|  |  |  |  | |
| Oogbescherming | Beschermende kleding | Bescherming tegen stof en allergenen | Veiligheidsjas | Waarschuwingsbord vloer |



NB: Voer een risicobeoordeling uit om te bepalen welke PBM moeten worden gedragen.

Neem contact op met uw Numatic-dealer als u het probleem niet kunt verhelpen of de machine dienst weigert.

| | |
|---|---|
| Stroomkabel: | ***Veiligheidskritische onderdelen***<br>HO5VV-F - 3 x 1.00mm - 10m<br>6.3 amp time lag Fuse |

# Informatie over stofzuigers en spray-/extractiefuncties

## Waarschuwing

Lees voor gebruik van deze machine eerst de gebruiksaanwijzing.
Gebruikers dienen goed geïnstrueerd te worden voordat ze dit soort machine bedienen.
Zoals bij elektrische apparatuur dient tijdens gebruik steeds de nodige zorgvuldigheid in acht te worden genomen en moet regelmatig periodiek en preventief onderhoud worden uitgevoerd om de veiligheid van de machine te kunnen garanderen.
Als noodzakelijk onderhoud niet naar behoren wordt uitgevoerd, hetgeen onder meer het vervangen van onderdelen door inferieure onderdelen kan omvatten, kan de machine onveilig worden. De fabrikant kan hiervoor echter niet aansprakelijk worden gesteld.
Tijdens reiniging of onderhoud en bij het vervangen van onderdelen of het aanpassen van het apparaat aan een andere functie dient de stekker van de machine uit het stopcontact te worden getrokken zodat de machine niet op het stroomnet is aangesloten.
Deze machine mag niet worden gebruikt door kinderen of personen met beperkte lichamelijke, zintuiglijke of mentale vaardigheden of personen zonder ervaring of kennis.
Kinderen die deze machine onder toezicht gebruiken, mogen er NIET mee spelen.
Deze machine is bedoeld om te worden gemonteerd, gereinigd en onderhouden door een volwassene.
Deze machine is geen speelgoed.
Dit apparaat is niet geschikt voor het opzuigen van gevaarlijk of explosief stof. Neem contact op met uw plaatselijke distributeur als u een apparaat wenst dat dit wel kan.
Als er schuim of vloeistof uit de afvoerbuis van de machine komt, dient deze onmiddellijk te worden uitgeschakeld.
Laat de verzamelde vloeistof weglopen via de afvoer van het apparaat, controleer of de vlotter goed werkt,
leeg de bak als deze vol zit met vloeistof en zet het apparaat weer in elkaar.
Onmiddellijk na het opstarten komt er een bepaalde hoeveelheid vloeistof uit de afvoer van het apparaat. Dit is de achtergebleven vloeistof uit de motoreenheid. Dit wordt snel geloosd en daarna moet de machine normaal functioneren.
De uit de machine komende vloeistof kan gevaarlijk zijn vanwege de hoge temperatuur, druk of chemische samenstelling.

## Attentie

Controleer of het geïnstalleerde filtersysteem van de machine geschikt is voor het op te zuigen materiaal.
Deze machine is uitsluitend bestemd voor gebruik binnenshuis.
Deze machine dient uitsluitend binnen te worden bewaard. .
Houd bij het verplaatsen rekening met het gewicht van de machine.

## Opmerkingen

Zorg ervoor dat het geïnstalleerde filtersysteem van het apparaat geschikt is voor het op te zuigen materiaal.
Dit product voldoet aan de eisen van IEC/EN 60335-2-68.
Dit product voldoet aan de vereisten van clausule 20 van IEC/EN 60335-2-69 voor stabiliteits- en mechanische gevaren.
Het primaire gebruik van dit apparaat is commercieel, bijvoorbeeld in hotels, scholen, ziekenhuizen, fabrieken, winkels en kantoren.
Trek, indien de stofzuiger niet meer werkt, eerst de stekker uit het stopcontact alvorens te onderzoeken wat de oorzaak is.
Na gebruik dient de stofzuiger op beschadiging te worden gecontroleerd.
Het stroomindicatielampje zal oplichten zodra uw machine op een geschikte stroombron is aangesloten (indien van toepassing).

## Doen

- Gebruik altijd een stofzuigerzak en filter bij ‘droog’ gebruik.
- Houd de machine schoon.
- Zorg ervoor dat de filters schoon zijn.
- Reinig de vlotterklep regelmatig en controleer op tekenen van beschadiging en correcte werking.
- Houd de buizen en slangen schoon en vrij van verstopping.
- Vervang versleten of beschadigde onderdelen meteen.
- Onderzoek het netsnoer regelmatig. Als er een beschadiging wordt gevonden moet het netsnoer worden vervangen door een speciaal snoer dit is verkrijgbaar bij Numatic of diens servicemedewerkers.

## Niet doen

- De machine schoonmaken met stoomreinigers of hogedrukspuiten of de machine in de regen gebruiken.
- Dompel de machine niet onder in water om deze te reinigen.
- Laat nooit reparaties door onbevoegden uitvoeren. Laat reparaties aan specialisten over.
- Gebruik de machine nooit ‘nat’ als de vlotterklep niet functioneert of is gemonteerd.
- Gebruik de machine niet om hete as of gloeiende peuken op te zuigen.
- Rijd tijdens bedrijf niet met de machine over de stroomkabel – dit is uiterst gevaarlijk.
- Verwijder de stroomkabel nooit door eraan te trekken.
- Loop nooit over natte vloerbedekking, stoffering of bekleding.
- Loop nooit over schone vloerbedekking tenzij die helemaal droog is.
- Pleeg nooit onderhoud aan de machine of reinig de machine nooit terwijl de stekker in het stopcontact steekt.
- In geen geval vreemde objecten, waaronder (maar niet beperkt tot) luchtverfrissers, capsules voor luchtverfrissers of geparfumeerde kralen, in de bovenfilter van de machine plaatsen. Dit kan gevaarlijk zijn en kan mogelijk de machine beschadigen. Ook zou de garantie kunnen vervallen.

# Opzoeken van storingen - Nat - Sproeien en opzuigen

**Uitsluitend voor spray-extractiemachines**
Uitsluitend voor spray-extractiemachines

- Gebruik alleen goedgekeurde reinigingspreparaten.
- Gebruik de schuimverwijderaar als dat nodig is.

Gebruik van schoonmaakmiddelen
Als u een schoonmaakmiddel in deze machine gebruikt, dient u de veiligheidsgegevens te hebben gelezen en vertrouwd te zijn met de procedures ingeval het wordt gemorst, ingeademd of in contact komt met de huid of ogen.

Dit product voldoet aan de norm IEC 60335 -2-68.
Houd bij verhuizingen rekening met het gewicht van de machine.
Onderhoud spray-extractie/opsporen van defecten
Trek, als de machine niet meer werkt, eerst de stekker uit het stopcontact en onderzoek vervolgens wat de oorzaak is.
Schakel de machine uit, als er een verstopping is ontstaan en er geen vloeistof wordt opgezogen, en trek de stekker uit het stopcontact.
Neem de koepel van de machine en laat de vloeistof uit de vuilwatercontainer lopen.
Controleer, als de vuilwatercontainer leeg is, dat de stangen van het mondstuk en de slang niet verstopt zijn.
Als er geen spray meer uit de sproeikop komt, is de tank leeg en moet worden gevuld.
Spoel het systeem na gebruik met schoon water.
Als de machine niet meer sproeit, controleer dan het niveau in de schoonwatertank, leeg de vuilwatertank en vul de schoonwatertank zoveel bij als nodig is.
Als de sproeimondstukken verstopt zijn: ze zijn zo ontworpen dat ze gemakkelijk kunnen worden gereinigd. Haal de kap van het sproeimondstukken los en maak de mondstukken schoon.
U kunt de verstopping misschien verhelpen met een speld.
Controleer de machine na gebruik altijd op beschadiging.

**Attentie.**
**Deze machine is ontworpen voor het schoonmaken van tapijten en vloeren.**
**De machine mag niet worden gebruikt wanneer deze in het water staat.**

| Water capaciteit | Vermogen | Airflow | Zuigkracht | Bereik |
|---|---|---|---|---|
| 15 L | 1060W | 49 L/sec | 2400mm | 26.8m |
| **Pomp** | **Schoonwatertank** | **Afmeting H x W x Dmm** | **Gewicht** | **Max. Geluidsniveau** |
| 2 Bar 30psi<br>4 Bar 60 psi | 15 L | 435 x 425 x 725 | 35 kgs | 75.6 dB(A)<br>uncertainty +/- 0.2 dB(A) |

## Gebruik van chemische middelen.

# Controle op stoffen die gevaarlijk zijn voor de gezondheid

Gebruik voor het beste resultaat een niet-schuimend chemisch product en verdun het volgens de aanbeveling van de fabrikant.

**Het hanteren en mengen van chemische producten.**
Volg steeds nauwgezet de veiligheidsvoorschriften van de fabrikant van het product.
Gebruik alleen niet-schuimende chemicaliën in deze machine.

## NuChem-informatie

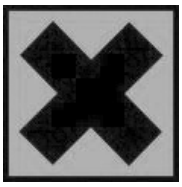

**NNuChem 4 leverbaar voor dit product.**

**GEBRUIKSAANWIJZING**
**TEST OP KLEURECHTHEID**
Zoek een onopvallende plek en test de vloerbedekking / de stof op kleurechtheid door er overheen te wrijven met een doekje gedrenkt in met de juiste verhouding verdunde oplossing NuChem4.

**40ml-eenheid = een 1/4 bekertje of één streepje.**
**NuChem 4 is een niet-schuimend, bacteriedodend middel dat optische bleekmiddelen bevat en geen kleverige resten in de stof achterlaat en geparfumeerd is met een discrete verbena-geur.**




**VEILIGHEID EN GEZONDHEID**
Attentie:
Bewaar het middel buiten bereik van kinderen en dieren.
Draag geschikte handschoenen.
Vermijd aanraking met de huid en de ogen.
Spoel met ruim water en vraag advies aan een arts als de vloeistof in contact komt met de ogen.
Spoel met ruim water als het middel in contact komt met de huid.
Productgegevens verkrijgbaar bij Numatic.

INGREDIËNTEN

Samenstelling:
Meer dan 30% = hoeveelheid naast andere ingrediënten dan water

Minder dan 5% = Sodium Xyleen Sulphonate (DID 220)
Geklassificeerd als Irriterend
CAS: 1300 - 72 - 7
[Xi] R36 / 37 / 38

R-zinnen: R36 / 38: irriterend voor de ogen en de huid
S-zinnen: S2: Buiten bereik van kinderen houden
S24: Aanraking met de huid en de ogen vermijden
S37: Draag geschikte handschoenen




219847
Nuchem 500 mls

# Quick Set Up Guide

**PLEASE READ BEFORE COMMENCING ANY OPERATION**
**After the removal of all the packaging, carefully open and check the contents.**

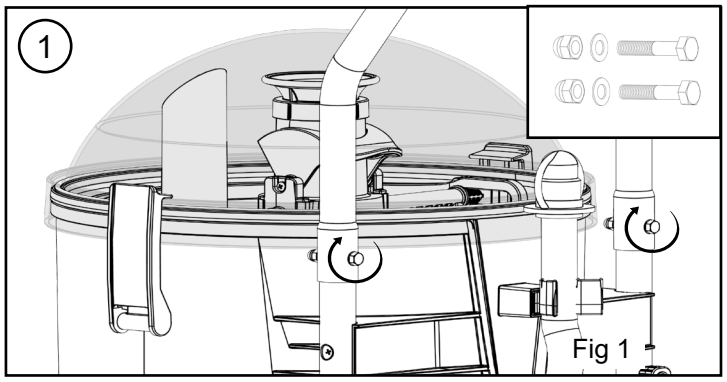


Fit the handle to the machine using the fixings supplied. (Fig 1)

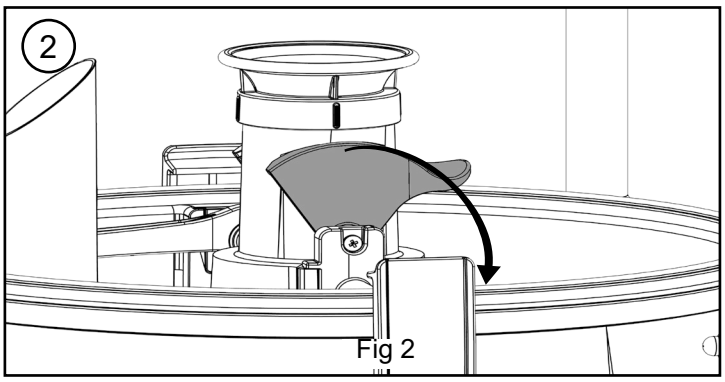


Remove the dome, unclip and remove the waste water tank (Fig 2)

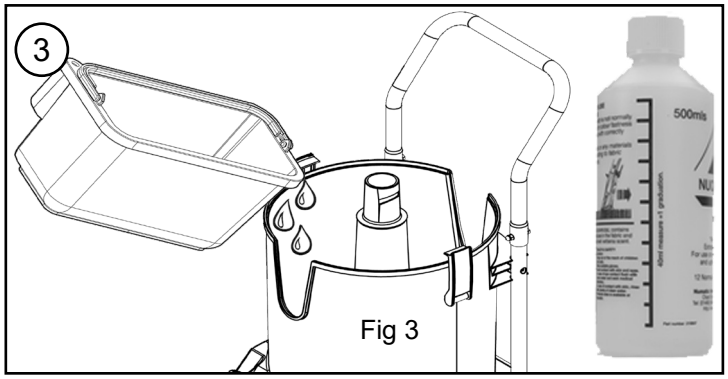


Fill the water tank, cleaning solution up to the full level mark, avoid pouring fluids into the central tube as this leads directly to the vacuum motor (Fig 3).

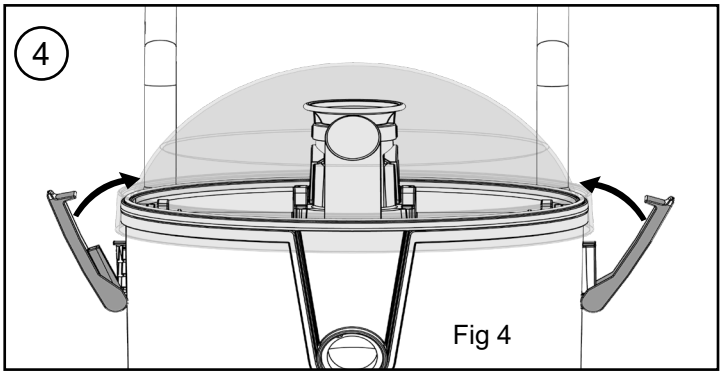


Replace the waste water tank, lock in place using the red locking clamp and replace the dome. (Fig 4)

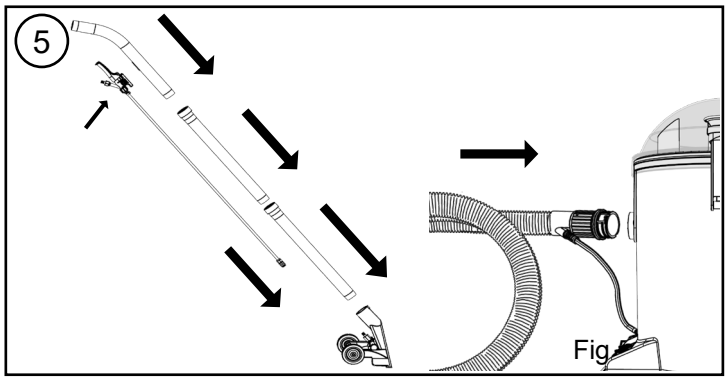


Assemble the wands, floor-tool, hose and secure to the machine (Fig 5)

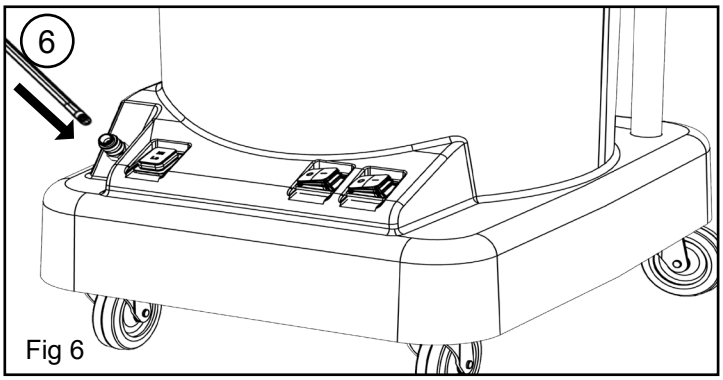


Connect the solution tube (Fig 6)

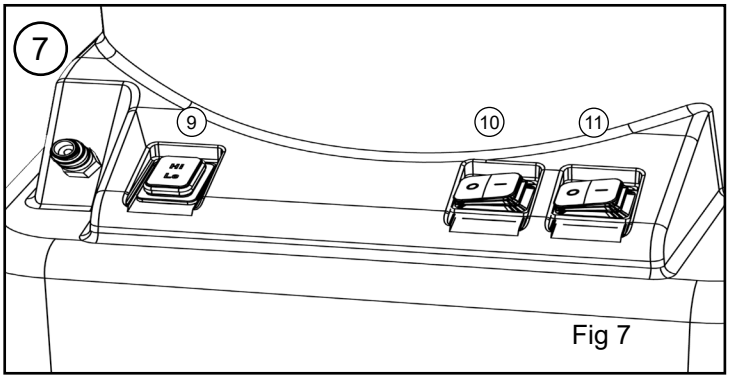


The switches on the front of the machine, control the vacuum and pump operations. (Fig 7)

9. Hi Lo Pump Switch
10. Vacuum Switch
11. Pump Switch

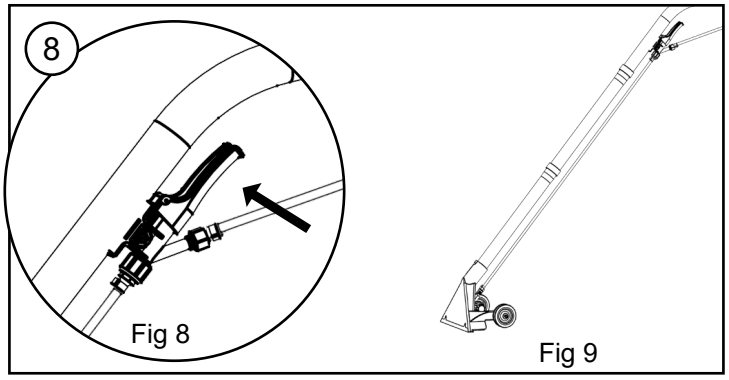


Operate the trigger (Fig 8) to apply water and vacuum the carpet (Fig 9).

## Schnellanleitung
**LESEN SIE VOR DER ARBEIT DIESE ANLEITUNG DURCH**
**Nachdem Sie die Verpackung entfernt haben, öffnen Sie das Paket, und prüfen Sie es auf Vollständigkeit.**

DE

Befestigen Sie den Bügel unter Verwendung der mitgelieferten Halterungen an der Maschine (Abb. 1).

Nehmen Sie die Kuppel ab, lösen Sie die Klammer, und entfernen Sie den Schmutzwassertank (Abb. 2).

Füllen Sie den Frischwassertank bis zur oberen Markierung auf; die Flüssigkeit darf nicht in das mittlere Rohr gelangen, da dieses direkt zum Unterdruckmotor führt (Abb. 3).

Setzen Sie den Schmutzwassertank wieder ein, verriegeln Sie ihn mit der roten Verschlussklammer, und setzen Sie die Kuppel auf. (Abb. 4).

Zusammenbauen von Saugrohrteilen, Saugdüse und Schlauch und Befestigen an der Maschine (Abb. 5).

Schließen Sie den Lösungsmittelschlauch an (Abb. 6).
Die Schalter an der Vorderseite der Maschine dienen zur Steuerung des Saug- und Pumpbetriebs (Abb. 7).

Die Reinigungssteuerung wird auf Seite 15 erläutert.
Den Auslöser (Abb. 8) betätigen, um Wasser aufzusprühen, und den Teppich absaugen (Abb. 9).

## Guide d'installation rapide
À LIRE AVANT D'ENTREPRENDRE TOUTE OPÉRATION
Après avoir retiré tous les emballages, ouvrez le carton avec précaution et vérifiez-en le contenu.

FR

Montez la poignée sur la machine à l'aide des fixations fournies (figure 1).

Retirez le dôme, déclipsez et retirer le réservoir d'eau sale (figure 2).
Remplissez le réservoir d'eau propre jusqu'à la marque de niveau maximum.
Évitez de verser des liquides dans le tube central étant donné qu'il conduit directement jusqu'au moteur d'aspiration (figure 3).

Remettez le réservoir d'eau sale en place, bloquez-le en utilisant la bride de verrouillage rouge et remettez le dôme en place (figure 4).
Assemblez les tubes, le suceur et le tuyau et branchez-le ensuite sur la machine (figure 5).

Branchez le tube de solution (figure 6).
Les boutons sur la face avant de la machine commandent les opérations d'aspiration et de pompage (figure 7).
Voir la page 15 pour les commandes de nettoyage.

Appuyez sur la gâchette (figure 8) pour projeter de l'eau et aspirer la moquette (figure 9).

## Snelstartgids
**LEES HET VOLGENDE VOORDAT U DE MACHINE IN GEBRUIK NEEMT**
Verwijder alle verpakkingsmateriaal, open het startpakket voorzichtig en controleer dat de inhoud volledig is.

NL

Monteer de handgreep met behulp van de bijgeleverde bevestigingsmaterialen (Afb. 1).

Verwijder de koepel, open de klem van de vuilwatertank en verwijder de tank (Afb. 2).
Vul de schoonwatertank, tot de niveaumarkering voor vol, giet geen vloeistoffen in de centrale buis omdat deze direct naar de aanzuigmotor leidt (Afb 3).

Zet de vuilwatertank terug en vast met de rode vergrendeling en plaats de koepel weer. (Afb 4).
Monteer de buizen en het mondstuk en de slang en zet deze vast op de machine (Fig 5).

Sluit de buis voor de reinigingsvloeistof aan (Afb 6).
Met de schakelaars op de voorzijde van de machine voert u de bedieningshandelingen uit voor het aanzuigen en pompen (Afb 7). Zie bladzijde 15 voor de bedieningshandelingen voor het schoonmaken.

Bedien de trekker (Afb 8) voor de aanvoer van water en reinig het tapijt (Afb 9).

# Machine Set-Up

## Fitting the handle

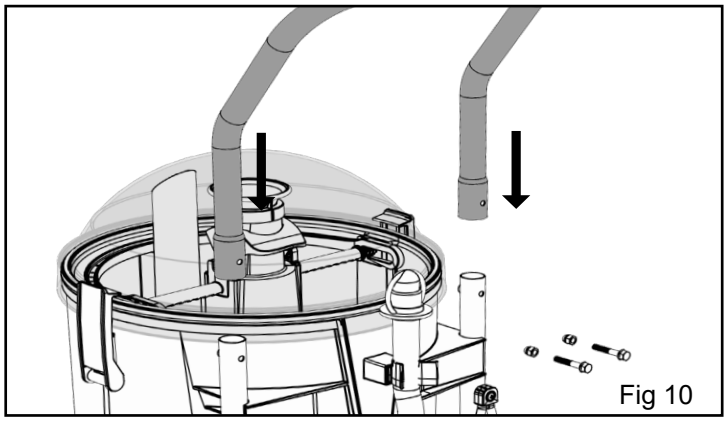
Fig 10

Slide the handle over the two tubes already fitted to the side of the machine. (Fig 10).

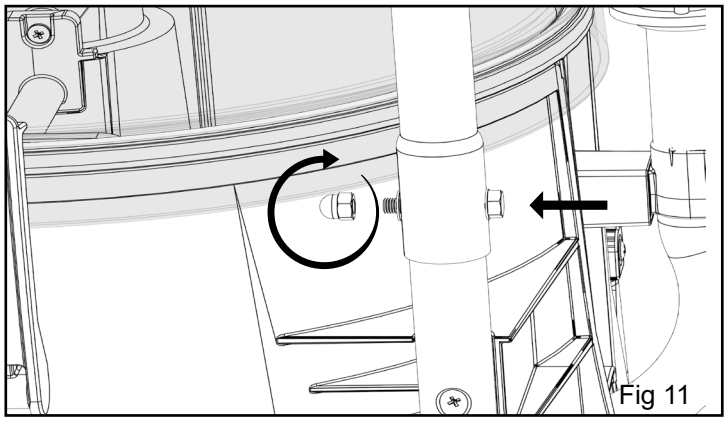
Fig 11

Secure the handle using the nuts and bolts supplied (Fig 11).

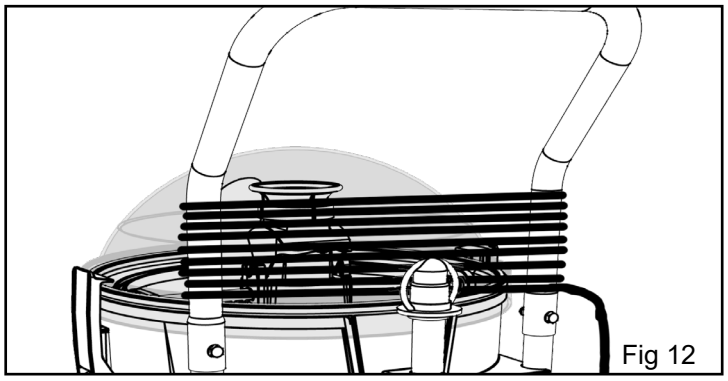
Fig 12

The handle makes an ideal way to store the cable (Fig 12).

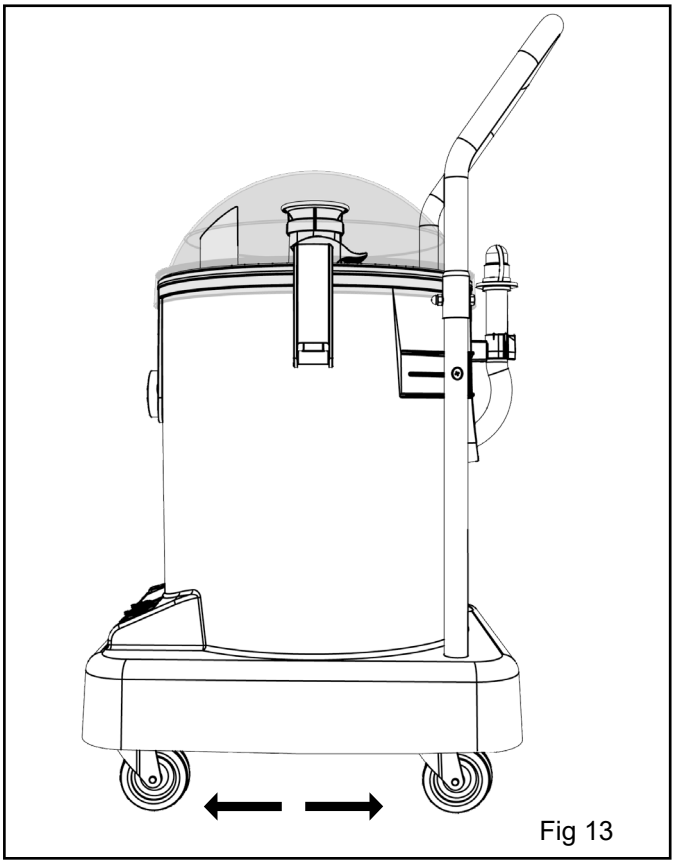
Fig 13

The handle can be used to enable the machine to be easily moved around the area to be cleaned (Fig 13).

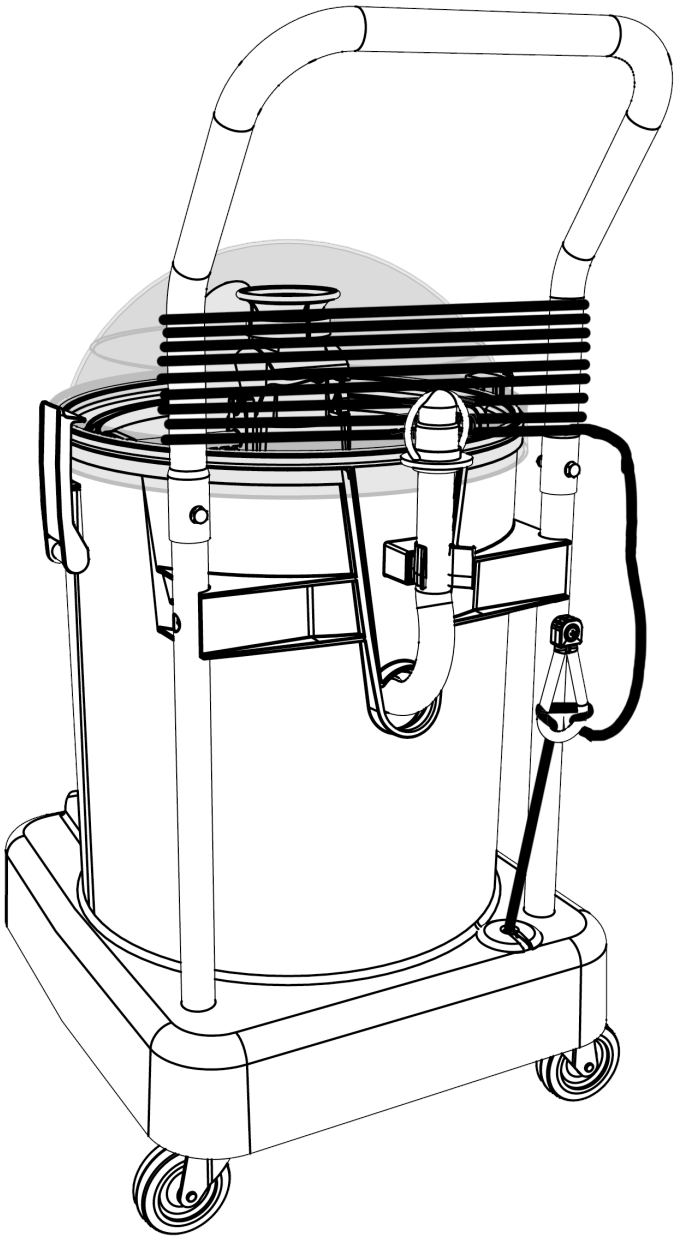

## Einrichten der Maschine DE

**Anbringen des Bügels**

Den Bügel auf die zwei seitlich bereits angebrachten Rohre schieben. (Abb. 10).

Schraube und Mutter (mitgeliefert) anbringen, um den Bügel zu sichern (Abb. 11).

Der Bügel ist ideal zum Aufwickeln des Kabels geeignet (Abb. 12).

Mit dem Bügel kann die Maschine problemlos über die zu reinigende Fläche bewegt werden (Abb. 13).

## Préparation de la machine FR

**Montage de la poignée**

Faites glisser la poignée sur les deux tubes déjà montés sur le côté de la machine (figure 10).

Fixez la poignée à l’aide de l’écrou et du boulon fournis (figure 11).

La poignée est un moyen idéal pour ranger le câble (figure 12).

La poignée peut être utilisée pour déplacer facilement la machine sur la surface à nettoyer.

## Machine klaarmaken NL

**De handgreep monteren**

Schuif de handgreep over de twee buizen die al aan de zijkant van de machine zijn gemonteerd. (Afb 10).

Zet de handgreep vast met behulp van de bijgeleverde bout en moer (Afb. 11).

De handgreep biedt een ideale mogelijkheid voor het opbergen van de kabel (Afb 12).

Met de handgreep kan de machine gemakkelijk over de te reinigen plaats worden verplaatst (Afb 13).

## Removing the dome and waste-water tank.

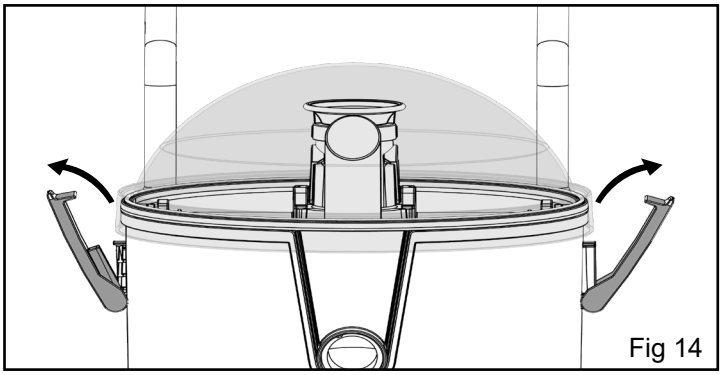
Fig 14

To remove the dome, unclip the locking toggles and lift the dome off the machine (Fig 14).

The waste water tank is held into place with a red locking clamp. Undo the clamp (Fig 15) and lift the waste water tank from the machine (Fig 16).

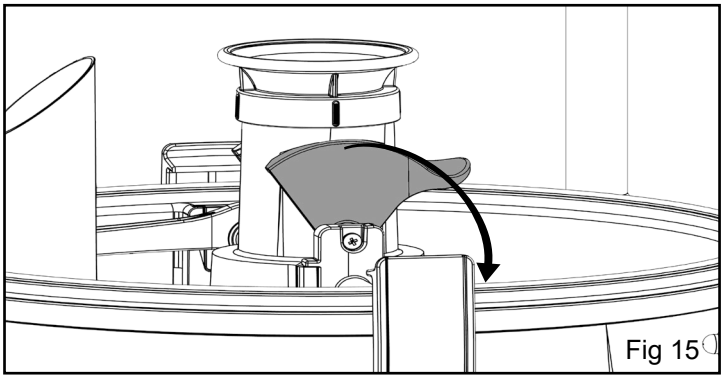
Fig 15

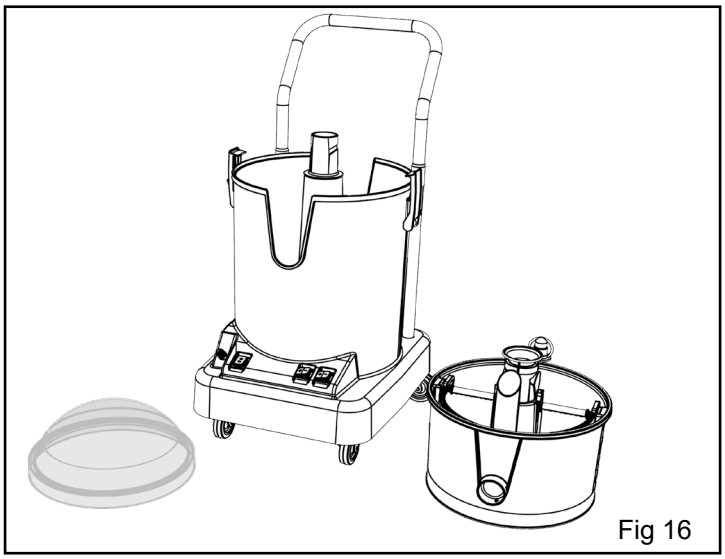
Fig 16

## Filling the Nuchem / water tank.

The NHL 15 is equipped with a large 15 litre NuChem / water tank allowing large areas to be cleaned in a single fill.

To fill the clean water tank remove the waste water tank and fill using hose, bucket or a suitable container (Fig 17).
Fill to the MAX level mark (Fig 18) located on the inside of the drum.
Ensure the clean water goes into the container and not the central tube.

Note.
Great care must be taken to ensure that contaminants (leaves, hair, dirt, etc) are not allowed to enter the NuChem / water tank during the filling process.
If using a bucket or similar container, ensure it is always clean and free from debris.

Caution:-
Avoid tipping water into the central tube this is leads directly to the vacuum motor (Fig 19).

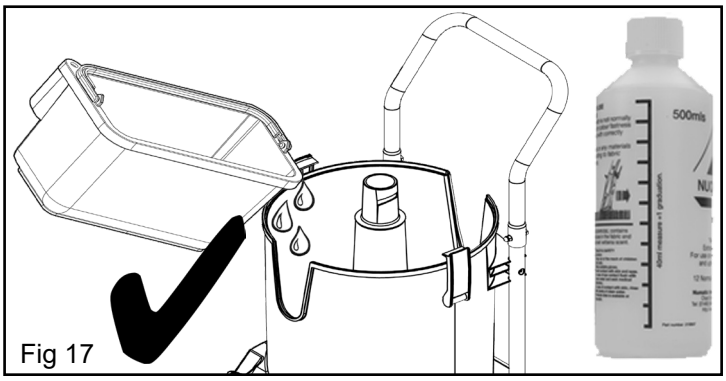

Fig 17

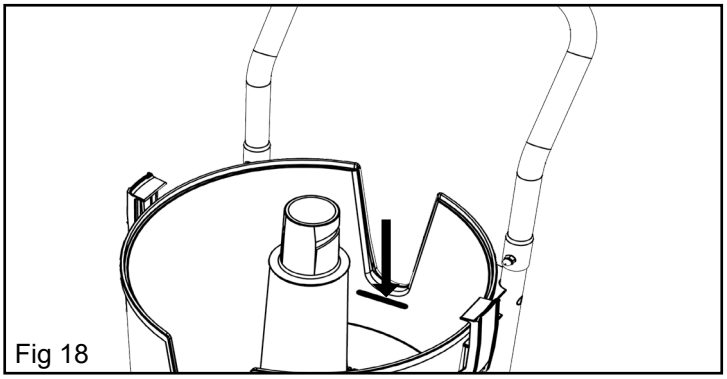
Fig 18

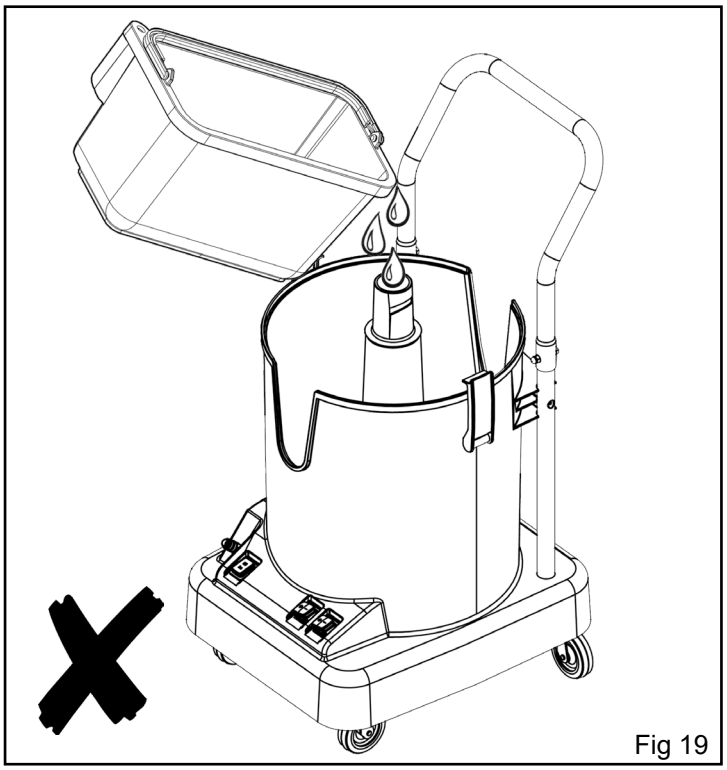
Fig 19

## Ausbauen der Kuppel und des Schmutzwassertanks DE

Zum Ausbauen der Kuppel die Feststellknebel lösen und die Kuppel von der Maschine abheben (Abb. 14).

Der Schmutzwassertank wird durch eine rote Verschlussklammer gehalten.
Die Klammer (Abb. 15) lösen und den Schmutzwassertank aus der Maschine herausnehmen (Abb. 16).

## Füllen des Frischwassertanks

Die NHL 15 ist mit einem großen 15-Liter-Frischwassertank ausgestattet, dank dem auch große Bereiche mit einer einzigen Füllung gereinigt werden können.
Zum Füllen des Frischwassertanks entfernen Sie den Schmutzwassertank und verwenden Sie zum Füllen einen Schlauch, einen Eimer oder einen anderen geeigneten Behälter (Abb. 17).
Füllen Sie den Tank bis zur Markierung MAX an der Innenseite des Sammelbehälters (Abb. 18).
Stellen Sie sicher, dass das saubere Wasser in den Sammelbehälter und nicht in das mittlere Rohr fließt.
Anmerkung.
Achten Sie besonders darauf, dass beim Füllen keine Verunreinigungen (Blätter, Haare, Schmutz usw.) in den Frischwassertank gelangen.
Wenn Sie einen Eimer oder ein ähnliches Gefäß verwenden, achten Sie darauf, dass dieser stets sauber und frei von Verschmutzungen ist.

Vorsicht:
Es dürfen keine Wasserspritzer in das mittlere Rohr gelangen, da dieses direkt zum Unterdruckmotor führt (Abb. 19).

## Retrait du dôme et du réservoir d'eau sale. FR

Pour retirer le dôme, déclipsez les loquets de verrouillage et soulevez le dôme de la machine (figure 14).

Le réservoir d'eau sale est maintenu en place au moyen d'une bride de verrouillage rouge.
Ouvrez la bride (figure 15) et soulevez le réservoir d'eau sale de la machine (figure 16).

## Remplissage du réservoir d'eau propre.

La NHL 15 est équipée d'un grand réservoir d'eau propre d'une capacité de 15 litres pour permettre le nettoyage de grandes surfaces avec un seul plein d'eau.
Pour remplir le réservoir d'eau propre, retirez le réservoir d'eau sale et effectuez le remplissage en utilisant un tuyau, un seau ou un récipient adapté (figure 17).
Remplissez jusqu'à la marque de niveau maximum (figure 18) située à l'intérieur de la cuve.
Veillez à ce que l'eau propre pénètre dans le récipient uniquement, et pas dans le tube central.
Remarque :
Veillez particulièrement à ce qu'aucun contaminant (feuilles, cheveux, poussière, etc.) ne pénètre à l'intérieur du réservoir d'eau propre pendant le processus de remplissage.
Si vous utilisez un seau ou quelque chose de similaire, veillez à ce que le récipient soit toujours parfaitement propre et qu'il ne contienne pas de débris.

Mise en garde :
Évitez de renverser de l'eau dans le tube central étant donné que ce dernier conduit directement jusqu'au moteur d'aspiration (figure 19).

## De koepel en de vuilwatertank verwijderen. NL

Maak, als u de koepel wilt verwijderen, de vergrendeling los en licht de koepel van de machine (Afb 14).

De vuilwatertank wordt met een rode klem op z'n plaats gehouden.
Maak de klem los (Afb 15) en til de vuilwatertank uit de machine (Afb 16).

## De schoonwatertank vullen.

De NHL 15 is uitgerust met een grote schoonwatertank van 15 liter waardoor grote oppervlakken kunnen worden schoongemaakt op één enkele vulling.
Verwijder, als u de schoonwatertank wilt vullen, de vuilwatertank en vul de tank met behulp van een slang, een emmer of een geschikte container (Afb 17).
Vul de tank tot de markering van het niveau MAX (Afb 18) aan de binnenzijde van de drum.
Let er goed op dat het schone water in de container komt en niet in de centrale buis.
Opmerking.
Let goed op dat er tijdens het vullen geen vuil (bladeren, haar, stof, enz.) in de schoonwatertank terechtkomt.
Als u een emmer of dergelijke container gebruikt, zorg er dan altijd voor dat deze schoon is en leeg.

Attentie:-
Laat geen water in de centrale buis lopen omdat deze rechtstreeks naar de aanzuigmotor leidt (Afb 19).

## Replacing the waste-water tank and dome.

To replace the waste-water tank  fit into the drum and lock in place with the red locking clip (Fig 20).

If the waste tank is not locked, the machine will lose performance.

Locate the handle into the front of the drum (Fig 21).

Refit the dome and lock in place with the toggles. (Fig 22)

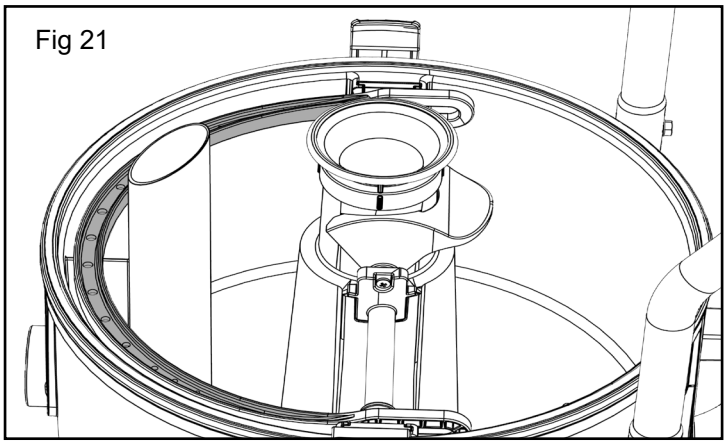
Fig 21

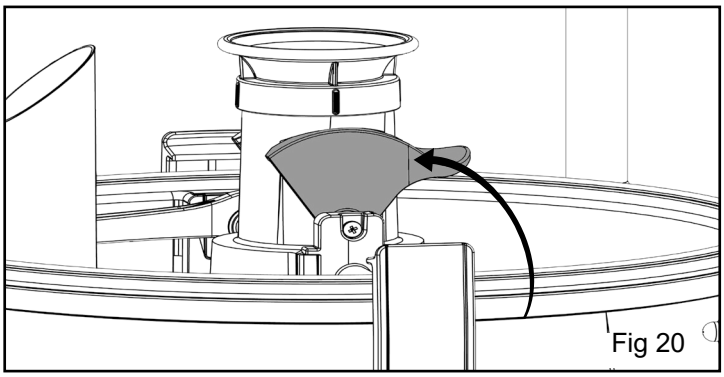
Fig 20

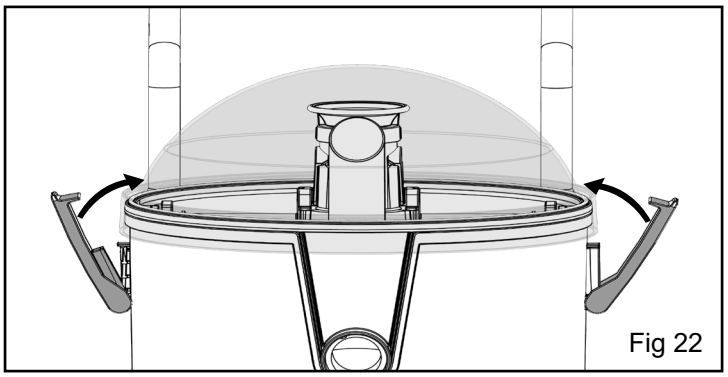
Fig 22

## Fitting the vacuum hose.

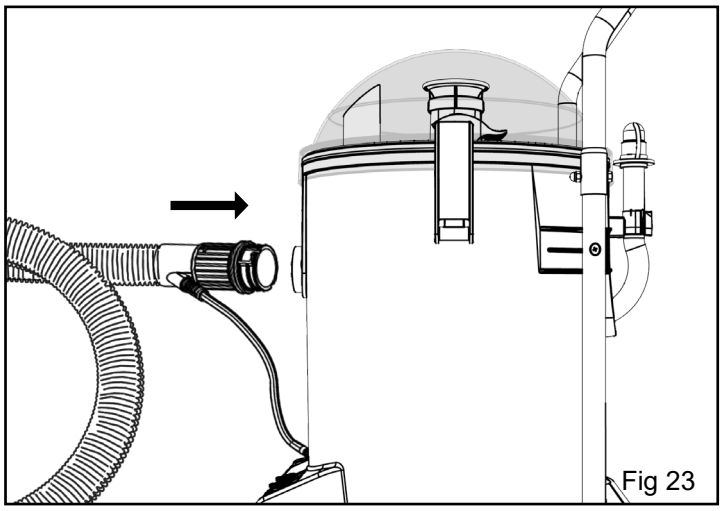
Fig 23

Fit the Vacuum hose to the front of the machine (Fig 23).

Lock into place by twisting the hose securing onto the lugs moulded into the neck of the machine.

## Connecting the solution tube.

Fit the solution tube to the front of the machine (Fig 24).

The tube simply push fits into the quick release fitted to the front of the machine.

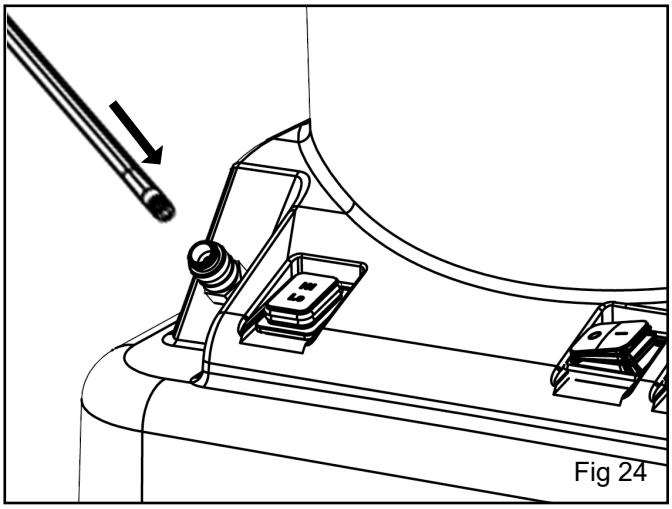
Fig 24

## Wiedereinsetzen des Frischwassertanks und der Kuppel DE

Zum Wiedereinsetzen den Schmutzwassertank in den Sammelbehälter einsetzen und mit der roten Verschlussklammer verriegeln (Abb. 20).

Wenn der Schmutzwassertank nicht verriegelt ist, arbeitet die Maschine nicht mit voller Leistung.

Den Bügel an der Vorderseite des Sammelbehälters platzieren (Abb. 21).

Die Kuppel wieder anbringen und mit den Knebeln verriegeln (Abb. 22).

## Anbringen des Saugschlauchs

Den Saugschlauch an der Vorderseite der Maschine einstecken (Abb. 23).

Zum Feststellen die Schlaucharretierung in den Stutzen der Maschine eindrehen.

## Anschließen des Lösungsmittelschlauchs

Den Lösungsmittelschlauch an der Vorderseite der Maschine einstecken (Abb. 24).

Das Rohrstück am Schlauch lässt sich leicht in die Schnellkupplung an der Vorderseite der Maschine einschieben.

## Remise en place du réservoir d'eau sale et du dôme. FR

Pour remettre en place le réservoir d'eau sale, positionnez-le dans la cuve et maintenez-le en place à l'aide de la bride de verrouillage rouge (figure 20).

Si le réservoir d'eau sale n'est pas verrouillé, les performances de la machine seront réduites.

Positionnez la poignée sur l'avant de la cuve (figure 21).

Réinstallez le dôme et maintenez-le en place à l'aide des loquets (figure 22).

## Montage du tuyau d'aspiration.

Insérez le tuyau d'aspiration sur l'avant de la machine (figure 23).

Maintenez-le en place en le tordant sur les pattes moulées du col de la machine.

## Branchement du tube de solution.

Branchez le tube de solution sur l'avant de la machine (figure 24).

Le tube s'insère simplement dans le raccord rapide situé sur l'avant de la machine.

## De vuilwatertank en de koepel terugzetten. NL

Zet de vuilwatertank terug in de drum en zet de tank vast met de rode vergrendelingsklem (Afb 20).

Als de vuilwatertank niet goed vastzit, zal de machine minder goed presteren.

Plaats de handgreep aan de voorzijde van drum (Afb 21).

Plaats de koepel weer en zet vast met de klemmen. (Afb 22)

## De aanzuigslang monteren.

Plaats de aanzuigslang aan de voorzijde van machine (Afb 23).
Zet deze op z'n plaats vast door de slang op de koppelingen te draaien die in de hals van de machine zijn uitgespaard.

## De buis voor de reinigingsvloeistof aansluiten.

Monteer de buis voor de reinigingsvloeistof aan de voorzijde van machine (Afb 24).
De buis kan eenvoudig op de snelsluiting aan de voorzijde van de machine worden geduwd

## Assembling the wands and floor-tool

The NHL 15 comes with a complete set of high quality stainless steel wands.

To make the machine comfortable to use we have included a small spacer wand allowing the height of the wand set to be adjustable for different height operatives.

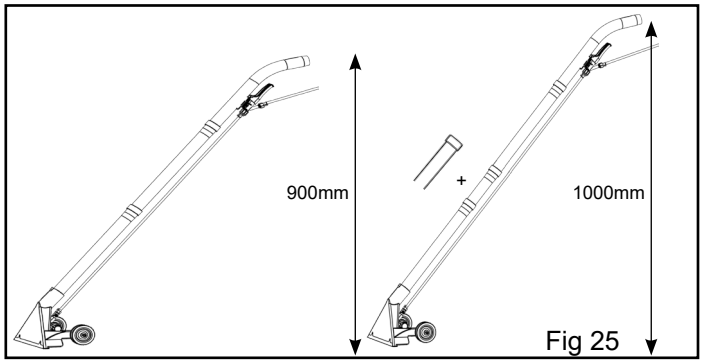

Fig 25

Assemble the wands, as shown.

Adjust the height using the small spacer wand to suit. (Fig 25).

Simply slide the wands together (Fig 26).

Ensure that the wands and floor tool are firmly located before use.

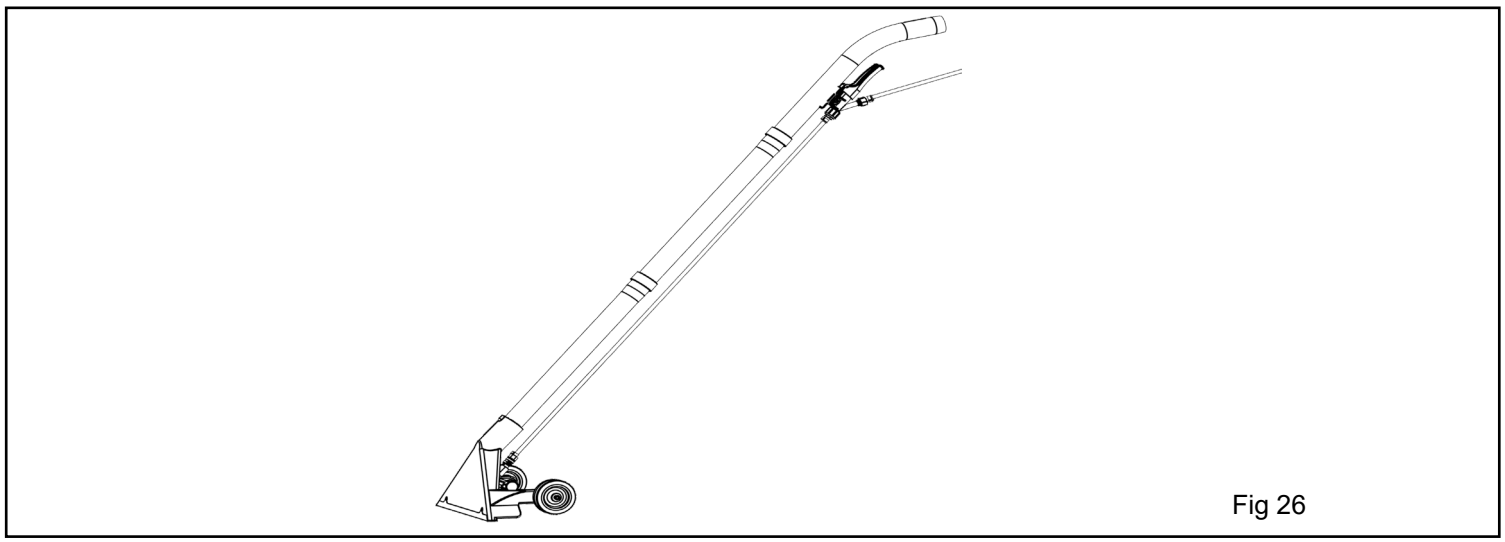
Fig 26

## Connecting the solution tube

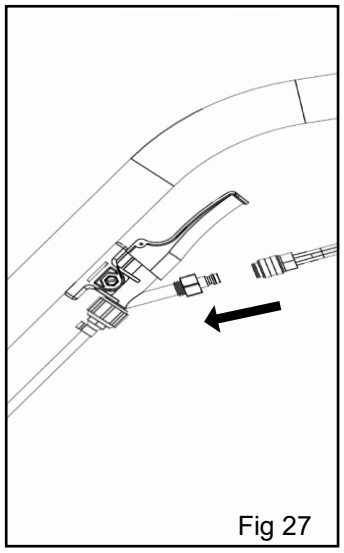
Fig 27

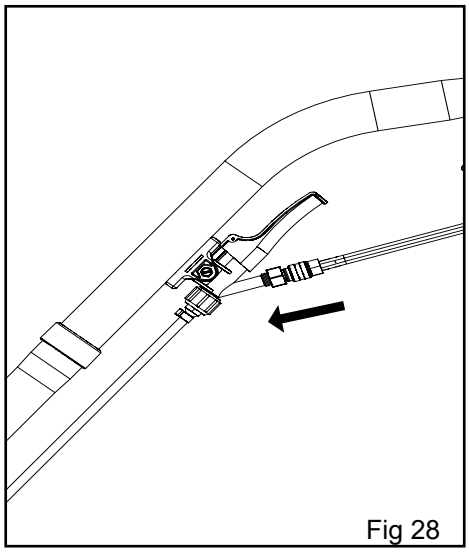
Fig 28

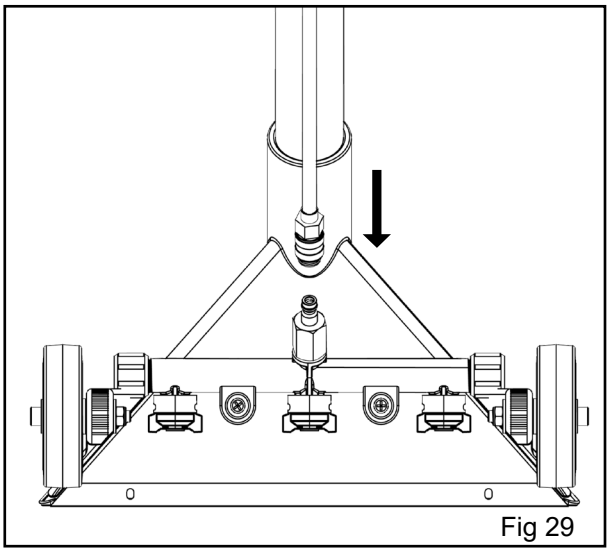
Fig 29

The solution tube has been designed so the trigger can be fitted either way on to the stainless curved wand. (fig 27)

Connect the solution tube from the hose on to the operating trigger (Fig 28).

Connect the solution tube end into the quick release connector fitted onto the floor-tool (Fig 29)
Clip the solution tube to the wand by using the clips supplied in the kit.

**Adjust the working height by using the short wand spacer to allow comfortable use.**

## Montage der Saugrohrteile und der Saugdüse DE

Die NHL 15 wird mit einem kompletten Satz hochwertiger Saugrohrteile aus Edelstahl geliefert.
Zur besseren Anpassung an die Körpergröße des Benutzers wird ein kleines Zwischenrohrteile mitgeliefert.

Bauen Sie die Saugrohrteile wie abgebildet zusammen.
Passen Sie die Länge ggf. mithilfe des kleinen Zwischenrohrteils an (Abb. 25).
Sie brauchen die Rohrteile nur ineinander zu stecken (Abb. 26).
Sicherstellen, dass die Zauberstäbe und Bodendüse sind fest vor Gebrauch entfernt

## Anschließen des Lösungsmittelschlauchs

Der Lösungsmittelschlauch ist so gestaltet, dass der Auslöser in beide Richtungen am gebogenen Edelstahlrohr angebracht werden kann (Abb. 27).
Schließen Sie die Lösungsmittelleitung vom Schlauch her am Auslöser an (Abb. 28).
Stecken Sie das Endstück der Lösungsmittelleitung in die Schnellkupplung an der Saugdüse (Abb. 29).
Klammern Sie die Lösungsmittelleitung mithilfe der Clips aus dem Kit am Saugrohrteil fest.

**Sie können das Saugrohrteil nach Bedarf mit dem kurzen Zwischenrohrteil verlängern.**

## Assemblage des tubes et du suceur FR

La NHL 15 est livrée avec un ensemble complet de tubes en acier inoxydable de haute qualité.

Pour que la machine soit agréable à utiliser, nous avons inclus un petit tube-entretoise permettant d'ajuster la hauteur du tube pour des opérateurs de différentes tailles.
Assemblez les tubes comme indiqué.
Ajustez la hauteur en utilisant le petit tube-entretoise (figure 25).
Le montage du tube se fait en insérant simplement les tubes les uns dans les autres (figure 26).
Veiller à ce que les baguettes et outil de sol sont bien situés avant utilisation.

## Raccordement du tube de solution

Le tube de solution a été conçu de façon à ce que la gâchette puisse être montée d'une façon ou de l'autre sur le tube en acier inoxydable incurvé (figure 27).
Connectez le tube de solution du tuyau sur la gâchette d'actionnement (figure 28).
Branchez l'extrémité du tube de solution sur le raccord rapide prévu sur le suceur (figure 29).
Clipsez le tube de solution sur le tube à l'aide des clips fournis dans le kit.

**Réglez la hauteur de travail en utilisant le petit tube-entretoise qui permet une utilisation confortable**

## Stangen en mondstuk in elkaar zetten NL

De NHL 15 wordt geleverd met een complete set stangen van hoogwaardig roestvrijstaal.
Voor een gemakkelijke bediening van de machine hebben wij een kleine verstelbare buis toegevoegd waarmee u de lengte van de stangen kunt aanpassen aan gebruikers van verschillende lengte.

Monteer de stangen, zoals wordt afgebeeld.
Pas de lengte aan met behulp van de kleine verstelbare stang (Afb 25).
U kunt de stangen eenvoudig in elkaar schuiven (Afb 26).
Zorg ervoor dat de staafjes en de vloer tool stevig gevestigd voor gebruik.

## De buis voor de reinigingsvloeistof aansluiten

TDe buis voor de reinigingsvloeistof is zo ontworpen dat de trekker aan beide zijden van de roestvrijstalen gebogen stang kan worden gemonteerd. (Afb 27)
Sluit de buis voor de reinigingsvloeistof vanaf de slang aan op de trekker (Afb 28).
Sluit het uiteinde van de buis voor de reinigingsvloeistof in de snelsluiting die op het mondstuk zit (Afb 29).
Klem de buis van de reinigingsvloeistof aan de stang door middel van de klemmen die in het pakket zijn geleverd.

**Stel voor comfortabel gebruik de werkhoogte af door middel van de korte tussenbuis**

# Operating the machine

## Controls and Switches

All the switches on the NHL machine have been designed to enable easy use and they are placed on the front of the machine. These switches are to be operated by hand and NOT to be operated by foot.

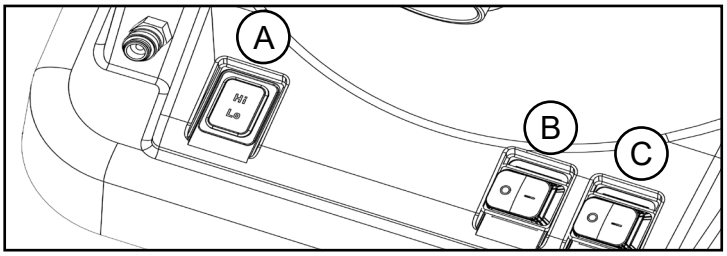


On heavy soiled carpets you can double the pressure of the pump to 60 PSI by using the Hi / Lo switch (A)

To active the vacuum press ‘vacuum switch’ (B)

To activate the pump press ‘pump switch’ (C)

**Note.**
**If machine not functioning correctly, see the Trouble-shooting guide Page 19**

## Correct way to use the machine

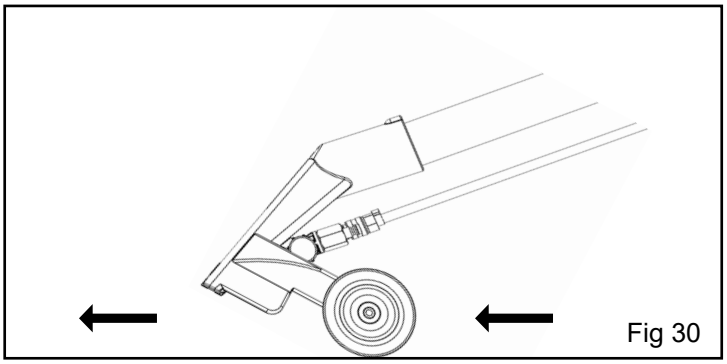
Fig 30

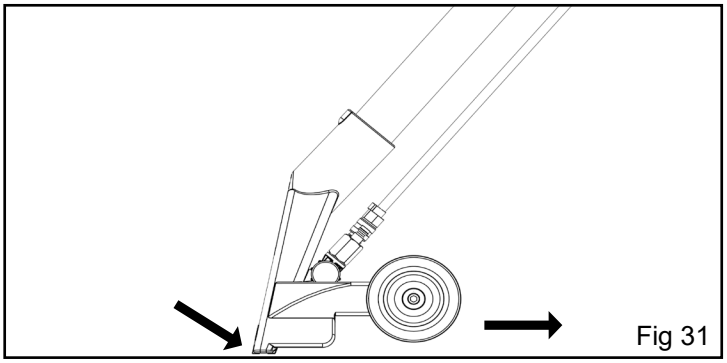
Fig 31

The NHL 15 floor-tool is provided with rear wheels allowing the floor-tool to glide over the surface to be cleaned.

Thus making the cleaning process less tiring and easier to use.

Apply a slight downward pressure on the wand lifting the floor-tool blade from the cleaning surface.

Move the floor-tool forward on the rear wheels (Fig 30).

Lift the wand allowing the floor-tool blade to come in contact with the cleaning surface (Fig 31).

Operate the trigger (Fig 32), allowing the cleaning solution to penetrate the carpet and slowly draw the floor-tool rearward Vacuuming the cleaning solution up at the same time (Fig 33).

Work backwards towards the exit door.

For cleaning tips see page 2

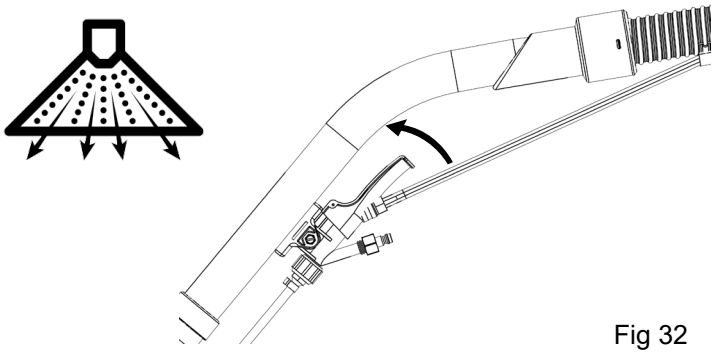
Fig 32

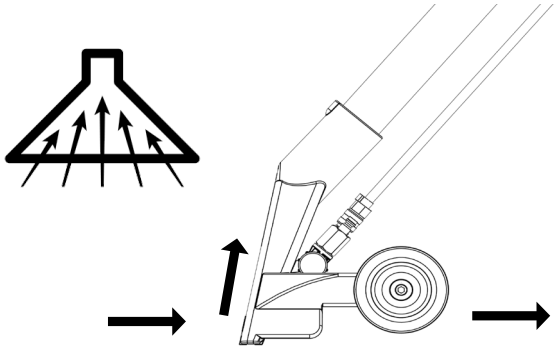
Fig 33

**Note.**
**Do not over wet remember ‘What goes in, must come out again!.**

## Bedienung der Maschine DE

Bedienelemente und Schalter
Die Schalter der NHL-Maschine sind auf Bedienkomfort ausgelegt und wurden dementsprechend alle an der Vorderseite der Maschine platziert.
Diese Schalter sind keine Fußschalter – Bitte betätigen Sie sie mit der Hand.
Bei stark verschmutzten Teppichen können Sie den Druck der Pumpe mit dem Schalter Hi/Lo (A) auf das Doppelte (60 psi) erhöhen.
Für Saugbetrieb Taste „VAC“ (B) drücken.
Für Pumpbetrieb Taste „PUMP“ (C) drücken.

**Anmerkung. Wenn die Maschine nicht korrekt funktioniert: Siehe „Problembehandlung“ auf Seite 19.**

### Richtige Handhabung der Maschine

Die Saugdüse der NHL 15 ist an der Rückseite mit Rädern ausgestattet, mit deren Hilfe sie sich mühelos über die zu reinigende Oberfläche bewegen lässt (Abb. 30).
Dies erleichtert den Reinigungsprozess und verringert den Kraftaufwand.
Drücken Sie das Saugrohrteil leicht nach unten, um das Blatt der Saugdüse von der Reinigungsfläche abzuheben.
Schieben Sie die Saugdüse auf den Rädern vorwärts (Abb. 31).

Wenn das Blatt der Saugdüse die Reinigungsfläche berühren soll, heben Sie das Saugrohr an (Abb. 32).
Betätigen Sie den Auslöser (Abb. 33), damit die Reinigungslösung in den Teppich eindringen kann, und ziehen Sie die Saugdüse langsam zurück, während die Reinigungslösung aufgesaugt wird (Abb. 33).
Arbeiten Sie rückwärts zur Ausgangstür hin.
Hinweise zur Reinigung finden Sie auf Seite 2.

**Anmerkung. Nicht zu stark einsprühen – Vergessen Sie nicht: „Was rein geht, muss auch wieder raus“.**

## Fonctionnement de la machine FR

**Commandes et boutons**
Tous les boutons de la machine NHL ont été conçus pour permettre une utilisation facile et sont placés sur l’avant de la machine.
Ces boutons doivent être actionnés à la main et PAS au pied.
Sur les moquettes très sales, vous pouvez doublez la pression de la pompe jusqu’à 60 PSI en utilisant le commutateur Fort-Faible (A)
Pour activer l’aspirateur, appuyez sur le « bouton aspirateur » (B)
Pour activer la pompe, appuyez sur le « bouton pompe » (C)

**Remarque :**
**Si la machine ne fonctionne pas correctement, consultez le Guide de dépannage à la page 19**

### Bien utiliser la machine

Le suceur de la NHL 15 est muni de roues arrière qui lui permettent de glisser au-dessus de la surface à nettoyer (figure 30).
Grâce à cela, le processus de nettoyage devient moins fatiguant et l’appareil plus facile à utiliser.
Appliquez une légère pression vers le bas sur le tube en soulevant la lamelle du suceur de la surface à nettoyer.
Déplacez le suceur vers l’avant sur les roues arrière (figure 31).

Soulevez le tube pour laisser la lamelle du suceur venir en contact avec la surface à nettoyer (figure 32).
Appuyez sur la gâchette (figure 33), en laissant la solution de nettoyage imprégner la moquette, puis tirez doucement le suceur vers l’arrière, en aspirant la solution de nettoyage en même temps (figure 33).
Travaillez à reculons vers la porte de sortie.
Pour des conseils de nettoyage, reportez-vous à la page 2.

**Remarque : Veillez à ne pas trop humidifier car « ce qui rentre doit aussi pouvoir sortir ! »**

## De machine bedienen NL

**Bedieningsfuncties en schakelaars**
Alle schakelaars op de NHL-machine zijn ontworpen voor gemakkelijk gebruik en zij zijn op de voorzijde van de machine geplaatst.
Deze schakelaars moeten met de hand worden bediend en NIET met de voet.
Op zwaar vervuilde tapijten kunt u de druk van de pomp verdubbelen tot 60 PSI met de Hi / Lo-schakelaar (A)
Druk op de ‘aanzuigschakelaar’ (B) als u het aanzuigen wilt activeren
Druk op de ‘‘pompschakelaar’ (C) als u de pomp wilt activeren

**Opmerking. Zie de gids Problemen oplossen op bladzijde 19 als de machine niet goed werkt**

### De juiste bediening van de machine

Het mondstuk van de NHL 15 is aan de achterzijde voorzien van wielen waardoor het mondstuk over het te reinigen oppervlak kan glijden (Afb 30).
Zo wordt het schoonmaakproces minder vermoeiend en gemakkelijker uit te voeren.
Oefen een lichte neerwaartse druk uit op de stang waardoor het blad van het mondstuk omhoog komt van het te reinigen oppervlak.
Verplaats het mondstuk naar voren op de wielen aan de achterzijde (Afb 31).

Licht de buis op zodat het blad van het mondstuk in contact komt met het te reinigen oppervlak (Afb 32).
Bedien de trekker (Afb 33) en laat de reinigingsvloeistof in het tapijt dringen en trek het mondstuk naar achteren zodat de reinigingsvloeistof tegelijkertijd wordt opgezogen (Afb 33).
Werk achterwaarts naar de deur toe.
Zie pag. 2 voor een reinigingstips

**Opmerking. Maak het tapijt niet te nat, bedenk**
**‘Wat erin gaat, moet er ook weer uit!’**

## Using the hand tool

Fig 34

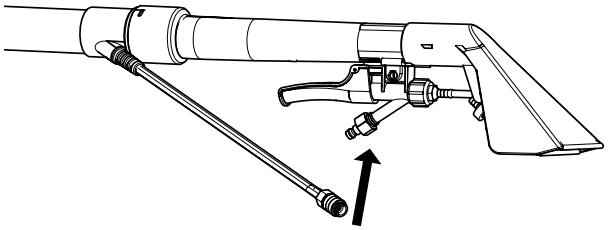

The NHL 15 comes with a quality upholstery tool

Fit the upholstery tool to the end of the hose.

Connect the solution tube (Fig 34)

Switch the machine on and operate the trigger to apply the cleaning solution (Fig 35).

The upholstery tool should only be used with the low pressure setting.

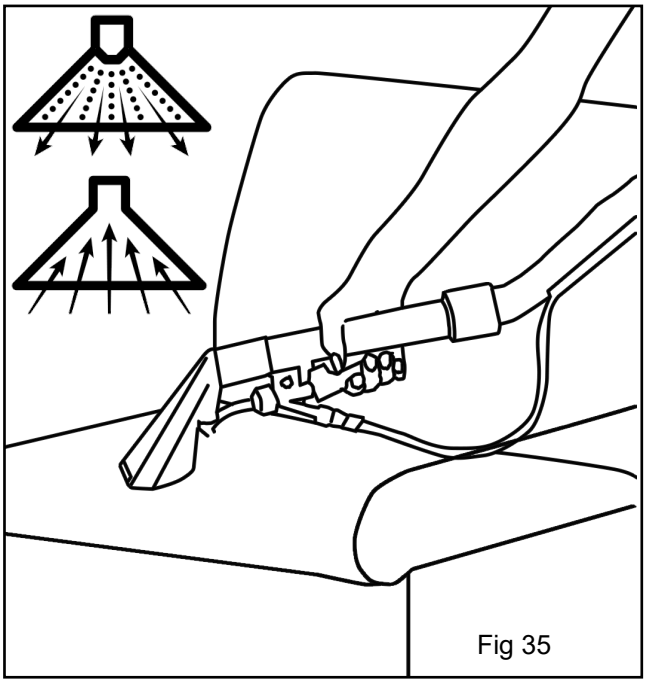

Fig 35

## Gebrauch der Handdüse DE

Die NHL 15 wird mit einer hochwertigen Polsterdüse geliefert.
Bringen Sie die Polsterdüse am Schlauchende an.
Schließen Sie den Lösungsmittelschlauch an (Abb. 34).
Schalten Sie die Maschine ein und betätigen Sie den Auslöser, um die Reinigungslösung aufzutragen (Abb. 35).
Die Polsterdüse darf nur mit der niedrigen Druckeinstellung (LO) verwendet werden.

## Utilisation du suceur FR

La NHL 15 est livrée avec une brosse à meubles de qualité
Montez la brosse à meubles à l'extrémité du tuyau.
Branchez le tube de solution (figure 34).
Allumez la machine et appuyez sur la gâchette pour projeter la solution de nettoyage (figure 35).
La brosse à meubles ne doit être utilisée qu'avec le réglage basse pression.

## Het handgereedschap gebruiken NL

De NHL 15 wordt geleverd met een mondstuk voor het reinigen van bekleding van hoge kwaliteit
Monteer het mondstuk voor de bekleding aan het uiteinde van de slang.
Sluit de buis voor de reinigingsvloeistof aan (Afb 34).
Schakel de machine in en breng de reinigingsvloeistof aan door de trekker te bedienen (Afb 35).
Het mondstuk voor de bekleding mag alleen met de instelling voor lage druk worden gebruikt.

# Cleaning the machine

## Emptying the waste water

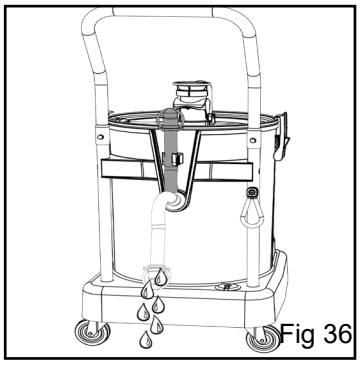

Fig 36

You can empty the waste water tank by using the dump hose attached to the rear of the machine (Fig 36).

The waste water tank can also be removed and carried using the handle to a suitable waste disposal area and emptied (Fig 37).

Follow the national guide lines when disposing of chemicals. (COSHH) see page 11

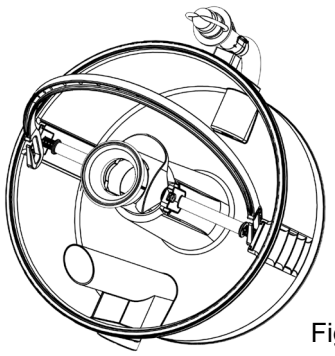

Fig 37

## Removing the wands and floor-tool

**Caution.**
**The solution tube will be under pressure, switch off the pump and operate the trigger to release the pressure in the system BEFORE removing the solution tube from the machine.**

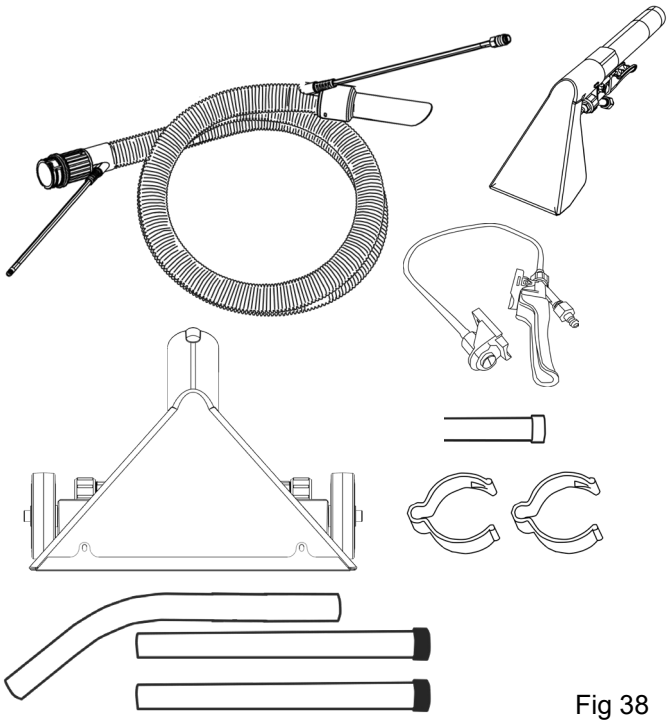

Fig 38

Unclip the solution tube from the machine see NOTE above.

Remove the wands, floor-tool (Fig 38)
and hose assembly from the machine (Fig 39).

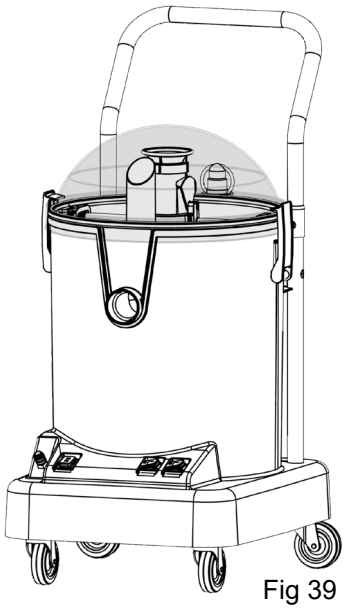

Fig 39

## Cleaning the tanks, filters and hoses.

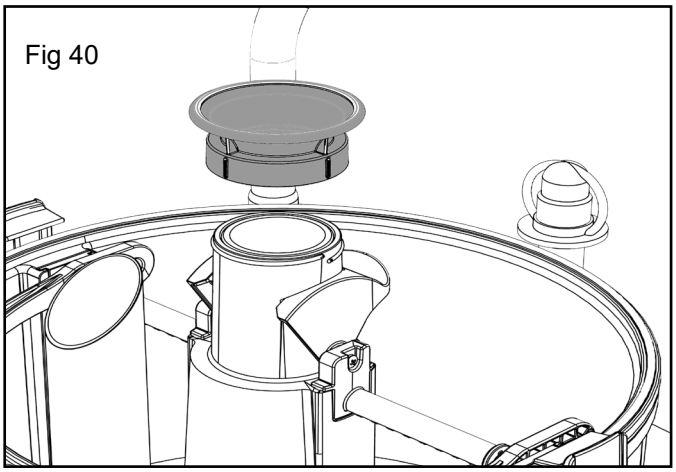

Fig 40

To keep your NUMATIC machine in pristine condition

Clean all filters and tanks regularly.

Remove the waste tank vacuum filter (Fig 40) and clean.

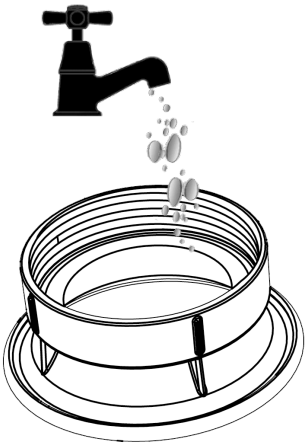

## Reinigung der Maschine DE

Entleerung des Schmutzwassertanks
Über den Ablassschlauch an der Rückseite der Maschine können Sie den Schmutzwassertank leeren. (Abb. 36).
Ansonsten besteht die Möglichkeit, den Schmutzwassertank heraus zu nehmen und an einem geeigneten Ort zu leeren (Abb. 37).
Beim Entsorgen von Chemikalien sind die gesetzlichen Bestimmungen zur Abfallentsorgung (Vorschriften für die Kontrolle von gesundheitsschädlichen Stoffen) auf Seite 11 zu beachten.

### Ausbauen der Saugrohrteile und der Saugdüse

**Vorsicht!**
**Die Lösungsmittelleitung steht auch nach dem Betrieb unter Druck. Sie müssen die Pumpe abschalten und den Auslöser betätigen, um den Druck im Dosiersystem abzulassen,**
**BEVOR Sie die Lösungsmittelleitung von der Maschine trennen.**

Nehmen Sie die Lösungsmittelleitung ab (siehe Hinweis weiter oben).

Nehmen Sie die Einheit aus Saugrohrteilen, Saugdüse (Abb. 38) und Schlauch von der Maschine ab (Abb. 39).

### Reinigen der Behälter, Filter und Schläuche

So hallten Sie Ihre NUMATIC Maschine in tadellosem Zustand:
Alle Filter und Behälter regelmäßig reinigen.
Saugfilter des Schmutzwassertanks (Abb. 40) heraus nehmen und reinigen.

## Nettoyage de la machine FR

Vidage de l'eau sale
Vous pouvez vider le réservoir d'eau sale à l'aide du tuyau de vidange fixé à l'arrière de la machine
(figure 36).
Le réservoir d'eau sale peut également être retiré et transporté avec la poignée vers une zone de décharge appropriée afin d'y être vidé (figure 37).
Suivez les directives nationales lors de l'élimination des produits chimiques (COSHH) voir page 11

### Retrait des tubes et du suceur

**Mise en garde.**
**Le tube de solution sera sous pression ; arrêtez la pompe et appuyez sur la gâchette pour libérer la pression du système AVANT de débrancher le tube de solution de la machine.**

Détachez le tube de solution de la machine. Voir REMARQUE ci-dessus. (figure 38)
Retirez les tubes, le suceur (figure 40) et l'ensemble tuyau de la machine (figure 39).

### Nettoyage des réservoirs, des filtres et des tuyaux.

Pour maintenir votre machine NUMATIC en parfait état,
nettoyez les filtres et les réservoirs régulièrement.
Retirez le filtre à vide du réservoir d'eau sale (figure 40) et nettoyez-le.

## De machine reinigen NL

De vuilwatertank legen
U kunt de vuilwatertank legen door middel van de afvoerslang die aan de achterzijde van de machine is bevestigd
(Fig 36).
U kunt de vuilwatertank ook uit de machine nemen, aan het handvat naar een geschikt punt voor het storten van afvalwater dragen en de tank legen (Afb 37).
Volg de nationale richtlijn voor het storten van chemicaliën. zie bladzijde 11

### Stangen en mondstuk verwijderen

**Attentie.**
**De buis voor de reinigingsvloeistof staat onder druk, schakel de pomp uit en bedien de trekker zodat de druk uit het systeem kan ontsnappen VOORDAT u de buis losmaakt van de machine.**

Maak de klemmen van de buis voor de reinigingsvloeistof los van de machine zie OPMERKING hierboven. (Afb 38)
Verwijder de stangen, het mondstuk (Afb 40) en slang met elkaar van de machine (Afb 39)

### De tanks, filters en slangen reinigen.

Zo houdt u uw NUMATIC-machine in staat van nieuw
Reinig alle filters en tanks regelmatig.
Neem het aanzuigfilter van de vuilwatertank (Afb 40) uit en maak het schoon.

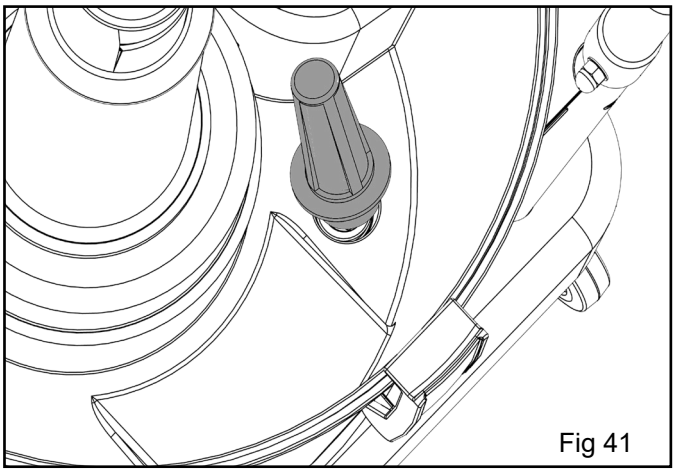

Fig 41

Located in the bottom of the NuChem / water tank is a barrel filter (Fig 41).

Clean if necessary.

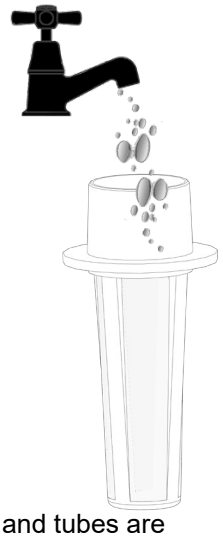

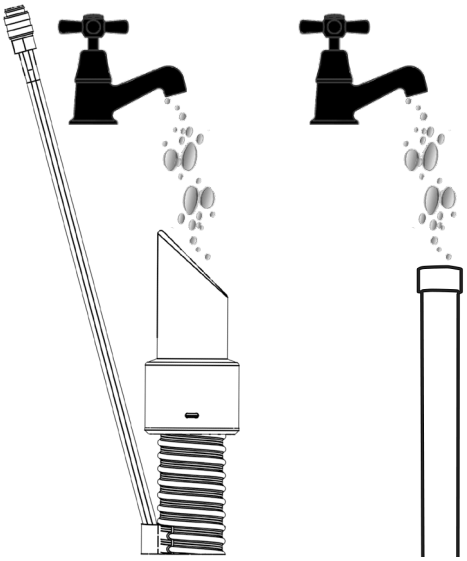

Ensure the machine is cleaned and all hoses and tubes are flushed with cold clean water.

After use, ensure the solution tube has been flushed with clean water for at least 60 seconds.

## Blocked nozzles

If the spray nozzles are blocked, they have been designed to be easily cleaned. Undo the spray nozzle cap (Fig 42) remove (Fig 43) check the 'O' ring for damage replace if necessary (Fig 44) and clean the nozzles (Fig 45).

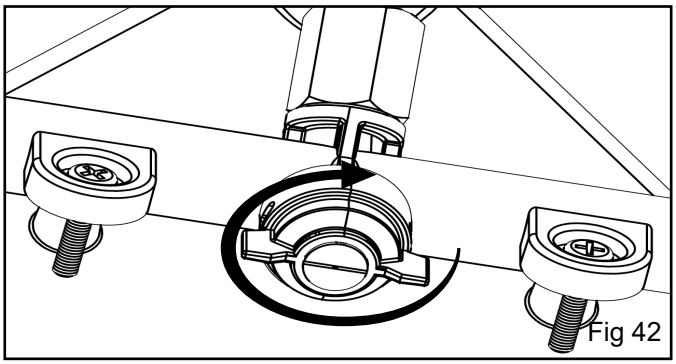

Fig 42

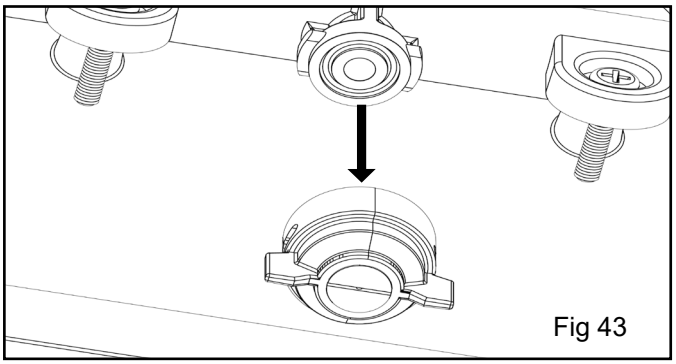

Fig 43

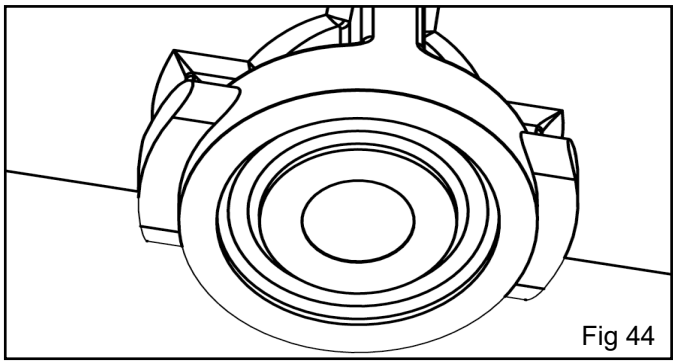

Fig 44

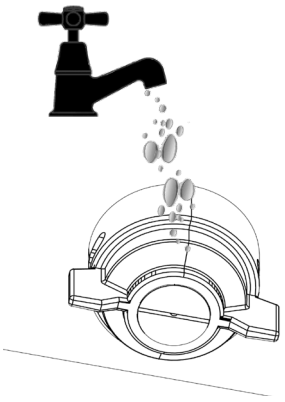

Fig 45

**Note.**

**Inspect the O ring seal and replace if necessary (Fig 44).**

## Reinigung der Maschine DE

Am Boden des Frischwassertanks befindet sich ein Sieb (Abb. 41).
Dieses nach Bedarf reinigen.
Die Maschine gründlich reinigen, alle Schläuche und Rohre mit klarem, kaltem Wasser ausspülen.

Nach Gebrauch muss die Lösungsmittelleitung mindestens 60 Sekunden lang mit sauberem Wasser durchgespült werden.

### Verstopfte Düsen

Die Sprühdüsen sind so beschaffen, dass sie sich bei Verstopfung einfach reinigen lassen. Düsenkappe abschrauben (Abb. 42) und entfernen (Abb. 43); O-Ringe auf Schäden untersuchen, ggf. austauschen (Abb. 44) und die Düsen reinigen (Abb. 45).

**Anmerkung. O-Ringdichtungen untersuchen, ggf. .austauschen (Abb. 44).**

## Nettoyage de la machine FR

Au fond du réservoir d'eau propre se trouve un filtre à cartouche (figure 41).
Nettoyez-le si nécessaire.
Assurez-vous que la machine est bien nettoyée et que tous les tuyaux et tubes sont rincés à l'eau claire froide.

Après l'utilisation, vérifiez que le tube de solution a été rincé à l'eau claire pendant au moins 1 minute.

### Buses bouchées

Si les buses de pulvérisation sont bouchées, elles ont été conçues pour être facilement nettoyées. Dévissez le capuchon de la buse de pulvérisation (figure 42), retirez-le (figure 43), vérifiez que le joint torique n'est pas endommagé et remplacez-le si nécessaire (figure 44) et nettoyez les buses (figure 45).

**Remarque :**
**Inspectez le joint torique et remplacez-le si nécessaire (figure 44).**

## De machine reinigen NL

Onderin de schoonwatertank bevindt zich een rond filter (Afb 41).
Maak het schoon als dat nodig is.
Het is belangrijk dat de machine wordt gereinigd en alle slangen en buizen worden doorgespoeld met koud schoon water.

Let er ook op dat na gebruik de buis van de reinigingsvloeistof gedurende ten minste 60 seconden wordt doorgespoeld met schoon water.

### Verstopte spuitmonden

Als de sproeimondstukken verstopt zijn: ze zijn zo ontworpen dat ze gemakkelijk kunnen worden gereinigd. Maak de kap van het sproeimondstuk los (Afb 42) neem de 'O'-ring uit (Afb 43) en controleer deze op beschadiging, vervang de ring als dat nodig is (Afb 44) en maak de mondstukken schoon (Afb 45).

**Opmerking.**
**Inspecteer de afdichting van de O-ring en vervang als dat nodig is (Afb 44).**

# Maintenance

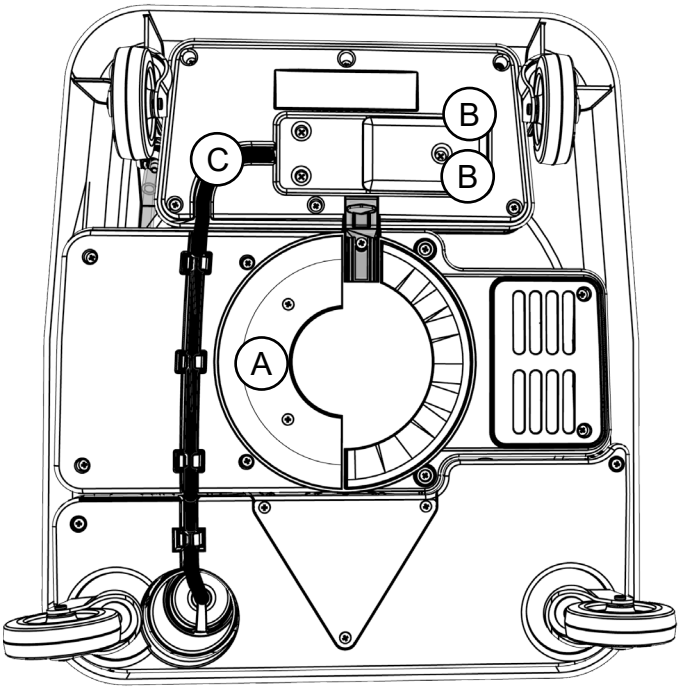


Fig 46

Certain components are located in the bottom of the machine (Fig 46).

Vacuum filter housing. (A)

Mains 6.3 amp time lag fuse holder x 2. (B)

Plugged cable. (C)

Always ensure the machine has been unplugged from the electric supply BEFORE attempting any repairs.

## Replacing the vacuum filter

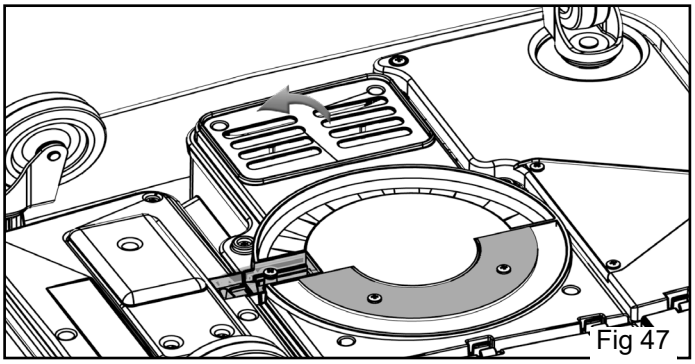

Fig 47

To gain access to this filter remove the filter cover (Fig 47).

Periodically, clean or renew the filter

using (207119) Vacuum filter

It is recommended you only use genuine NUMATIC parts.

## Replacing the vacuum and pump fuses

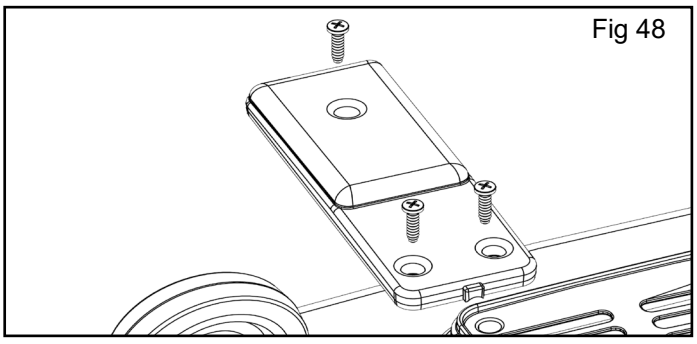

Fig 48

Under the rectangular plate is 6.3 amp time lag fuse holder Remove the plate (Fig 48).

Fuse (B) (See fig 49) is the mains fuse x 2.

Replace using (220179) 6.3 amp time lag fuses (Fig 50).

It is recommended you only use genuine NUMATIC parts.

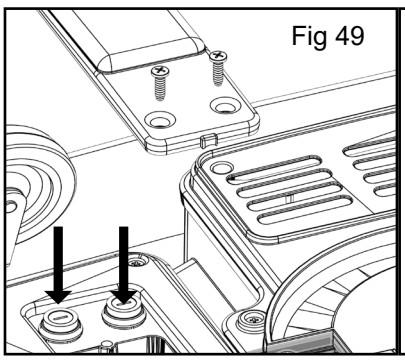

Fig 49

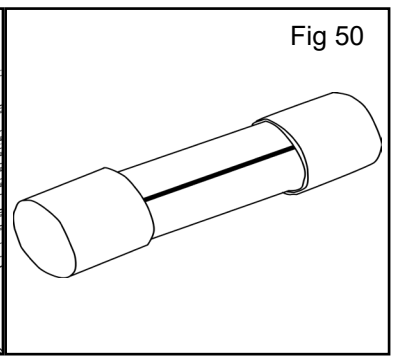

Fig 50

## Wartung DE

Einige wichtige Teile befinden sich an der Unterseite der Maschine (Abb. 46).
Saugfiltergehäuse (A)
Sicherungsfach für zwei träge Sicherungen 6,3 A. (B)
Kabel mit Gerätestecker (C)

**Bevor Sie irgendwelche Reparaturen durchführen, müssen Sie sicherstellen, dass das Netzkabel der Maschine ausgesteckt ist.**

### Austauschen des Saugfilters

Nehmen Sie den Filterdeckel ab, um an diesen Filter zu gelangen (Abb. 47).
Den Saugfilter regelmäßig reinigen, ggf. wechseln (Teilenummer 207119)
Es wird empfohlen, nur NUMATIC Originalteile zu verwenden.

### Ersetzen der Sicherungen für Saug- und Pumpmotor

Unter der rechteckigen Platte befinden sich die zwei Standardsicherungen.
Die Platte ausbauen (Abb. 48).
Sicherung (B) (siehe Abb. 49) ist die Netzsicherung (2 x).
Als Ersatz träge 6,3-A-Sicherungen (Teilenummer 220179) verwenden (Abb. 50).
Es wird empfohlen, nur NUMATIC Originalteile zu verwenden.

## Entretien FR

Certains composants sont situés sur la face inférieure de la machine (figure 46).
Logement du filtre à vide. (A)
Support de fusible secteur temporisé 6,3 ampères, x 2. (B)
Câble branché. (C)

**Assurez-vous toujours que la machine a été débranchée de la prise de courant AVANT d'entreprendre toute réparation.**

### Remplacement du filtre à vide

Pour accéder à ce filtre, retirez le couvercle du filtre (figure 47).
Nettoyez ou remplacez le filtre périodiquement en utilisant un filtre à vide de rechange réf. 207119.
Il est recommandé de n'utiliser que des pièces de rechange d'origine NUMATIC.

### Remplacement des fusibles de l'aspirateur et de la pompe

Les deux fusibles à fusion rapide sont situés sous la plaque rectangulaire.
Démontez la plaque (figure 48).
Le fusible (B) (voir figure 49) est le fusible secteur x 2.
Remplacez les fusibles présents par des fusibles temporisés de 6,3 ampères (220179) (figure 50).
Il est recommandé de n'utiliser que des pièces de rechange d'origine NUMATIC.

## Onderhoud NL

Sommige componenten zijn onderin de machine opgeborgen (Afb 46).
Behuizing aanzuigfilter (A)
Zekeringen 6,3 amp vertraagd houder x 2. (B)
Stroomkabel (C)

**Controleer altijd eerst dat de stekker van de machine uit het stopcontact is getrokken VOORDAT u probeert reparaties uitvoeren.**

### Het aanzuigfilter vervangen

U kunt bij dit filter komen wanneer u de filterafdekking verwijdert (Afb 47).
Maak het filter zo nu en dan schoon of vervang het door een aanzuigfilter type 207119.
U wordt geadviseerd alleen oorspronkelijke NUMATIC-onderdelen te gebruiken.

### Zekeringen van de vloeistofzuiger en de pomp vervangen

Onder de rechthoekige plaat bevinden zich twee snelle zekeringen.
Verwijder de plaat (Afb. 48).
Zekering (B) (Zie afb 49) is de hoofdzekering x 2.
Vervang zekeringen door zekeringen van 6,3 amp vertraagd (220179) (Afb 50).
U wordt geadviseerd alleen oorspronkelijke NUMATIC-onderdelen te gebruiken.

# Changing the cable

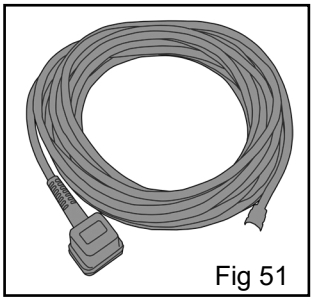
Fig 51

Check the cable before use if the cable is found to damaged or scuffed (fig 51) replace with a genuine Numatic part.

The Cable has been designed to be changed easily.

Unscrew the cable / fuse cover plate (fig 52)

Ensure you dispose of the cable in a proper manner.

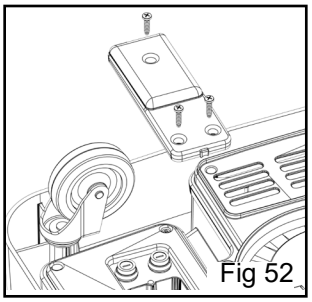
Fig 52

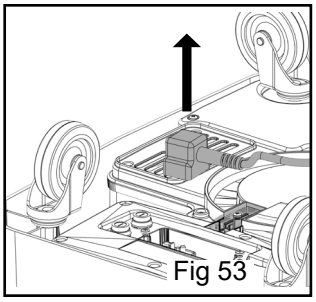
Fig 53

Lift the cable off the pins (fig 53) and remove from the plastic clips (fig 54).

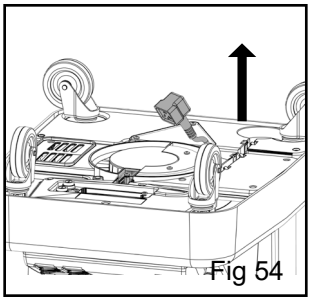
Fig 54

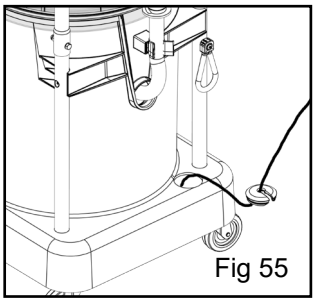
Fig 55

Remove the rubber grommet, free the cable from the machine (fig 55)

Unscrew the cable strain relief and replace the cable.

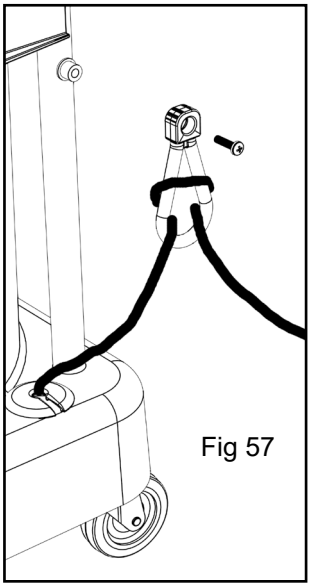
Fig 57

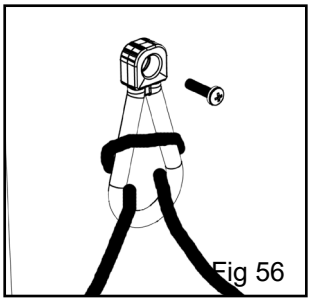
Fig 56

Fit the new cable to the strain relief (fig 56) and refiit to the machine (fig 57).

Refit Grommet and clip cable in place to the bottom of the machine (fig 58).

Refit cover and secure with the 3 retaining screws (fig 59).

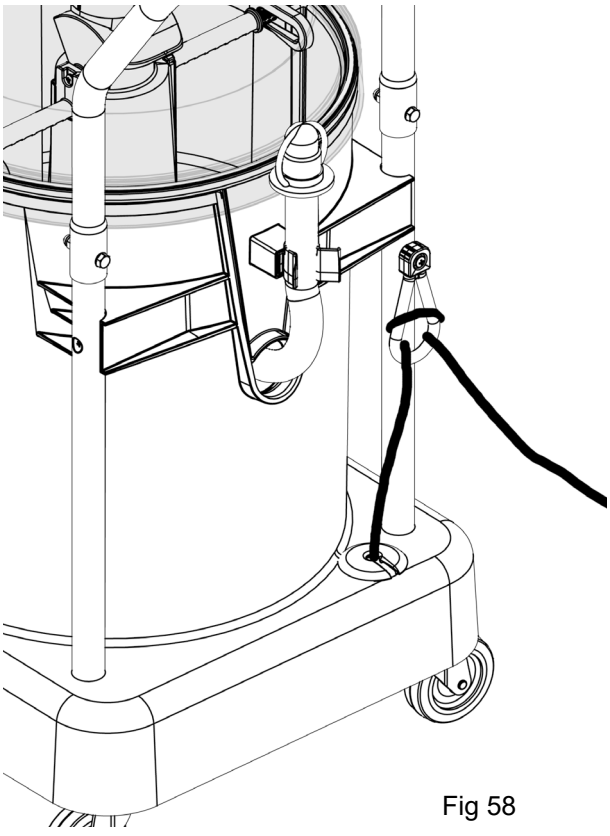
Fig 58

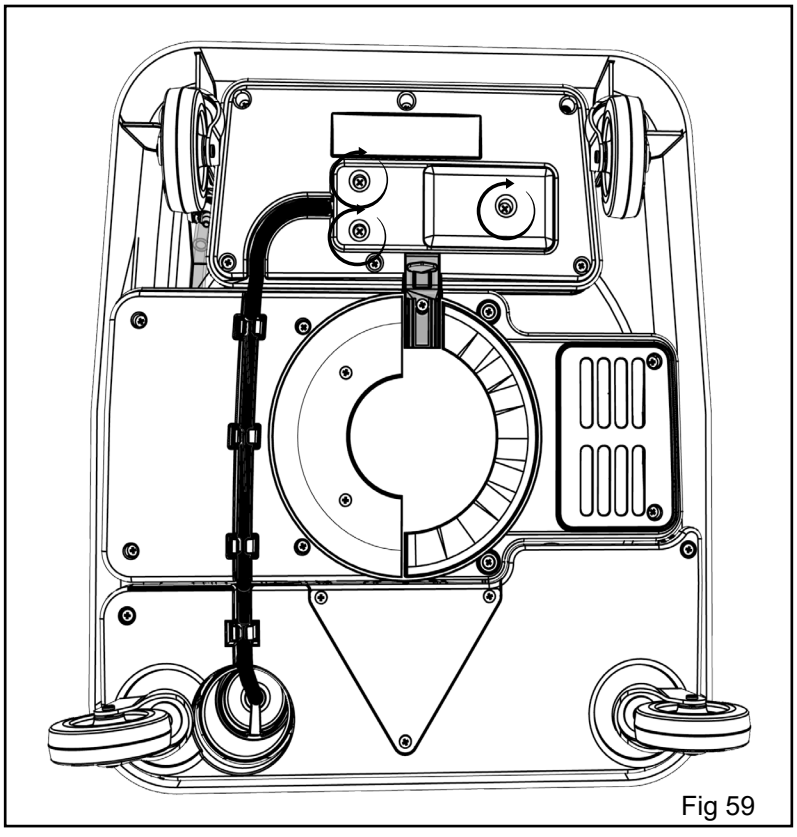
Fig 59

## Austauschen des Kabels DE

Vor dem Gebrauch des Geräts prüfen, ob das Kabel beschädigt oder abgewetzt ist (Abb. 51); ggf. durch ein Numatic Originalteil ersetzen.
Das Kabel ist so beschaffen, dass es sich leicht auswechseln lässt.

Die Kabel- und Sicherungsabdeckung abschrauben (Abb. 52)
Das abgenutzte Kabel ordnungsgemäß entsorgen.

Das Kabel von den Stiften (Abb. 53) abziehen und von den Kunststoffklammern lösen (Abb. 54).
Den Gummistopfen heraus nehmen und das Kabel von der Maschine entfernen
(Abb. 55).

Die Kabelzugentlastung abschrauben und das Kabel austauschen.

Das neue Kabel an der Zugentlastung anbringen (Abb. 56) und an der Maschine anschließen (Abb. 57).

Den Gummistopfen wieder einsetzen und das Kabel an der Unterseite der Maschine festklemmen (Abb. 58).

Den Deckel wieder anbringen und mit den drei Halteschrauben sichern (Abb. 59).

## Remplacement du câble FR

Examinez le câble avant l'utilisation. Si le câble est endommagé ou comporte des marques d'usure, (figure 51) remplacez-le par un câble de rechange d'origine NUMATIC.
Le câble a été conçu pour être facile à remplacer.

Dévissez le couvercle du câble / des fusibles (figure 52).
Assurez-vous de mettre le câble au rebut de manière appropriée.

Débranchez le câble (figure 53) et sortez-le des clips en plastique (figure 54).
Retirez le passe-fil et libérez le câble de la machine (figure 55).

Dévissez le réducteur de tension de câble et remplacez le câble.

Montez le câble neuf sur le réducteur de tension (figure 56) et remettez-le en place sur la machine (figure 57).

Réinstallez le passe-fil et repositionnez le câble entre les clips sur la face inférieure de la machine (figure 58).

Remontez le couvercle et fixez-le à l'aide des 3 vis de retenue (figure 59).

## Een andere kabel monteren NL

Controleer de kabel voor gebruik en als de kabel beschadigingen of slijtplekken vertoont (afb 51), vervang de kabel dan door een oorspronkelijk Numatic-onderdeel.
De kabel is zo ontworpen dat deze gemakkelijk kan worden vervangen.

Schroef de afdekplaat van de kabel / zekeringen los (afb 52).
Zorg voor een goede afvalverwerking van de kabel.

Licht de kabel van de pennen (afb 53) en neem de kabel uit de kunststof klemmen (afb 54).

Verwijder de kunststof doorvoer en maak de kabel los van de machine (afb 55).

Schroef de trekontlasting van de kabel los en vervang de kabel.

Monteer de nieuwe kabel in de trekontlasting (afb 56) en monteer de kabel weer aan de machine (afb 57).

Plaats de doorvoer weer en klem de kabel weer op zijn plaats aan de onderzijde van de machine (afb 58).

Monteer de kap weer en zet deze vast met de 3 borgschroeven (afb 59).

| PROBLEM | CAUSE | SOLUTION |
|---|---|---|
| Machine will not operate | Missing of blown plug fuse.<br>Mains power cable damaged. | Replace fuse.<br>Replace damaged cable. |
| Vacuum will not operate | Vacuum not turned on.<br>Vacuum fuse missing or blown. | Turn on vacuum.<br>Replace missing or blown fuse. |
| Pump will not operate | Pump not turned on.<br>Pump fuse missing or blown. | Turn on vacuum.<br>Replace missing or blown fuse. |
| Poor water pick up | Waste tank full.<br>Clogged / blocked vacuum hose.<br>Blocked floor-tool.<br>Waste tank not locked in place. | Empty waste tank.<br>Remove and clean.<br>Remove and clean.<br>Lock in place (see page 12) |
| Little or no water flow. | Clean-water tank empty<br>Clean-water tank filter blocked<br>Nozzles blocked | Fill clean-water tank.<br>Remove and clean.<br>Remove and clean. |

## Recommended Spare Parts NHL 15

| Part number | Description | Part number | Description |
|---|---|---|---|
| 237193 | Dome | 607248 | BS27 Kit |
| 525010 | Top bucket c/w dump hose | 602399 | 4.0m Hose |
| 525009 | Drum c/w water fittings | 602922 | Wand (bend) |
| 313100 | Castor (x4 Pack) | 602920 | Wand (Straight) |
| 207119 | Vac filter | 602937 | Wand (Extension) |
| 220179 | 6.3 amp time lag fuse | 602200 | Tri jet floor tool |
| 208464 | Filter cap | 602300 | Solution tube c/w trigger |
| 236010 | UK plugged cable (10m) | 602225 | Upholstery tool |
| 236124 | Euro plugged cable (10m) | | |
| 236018 | Swiss plugged cable (10m) | 607246 | B26 Kit |
| 236022 | South African cable (10m) | 602399 | 4.0m Hose |
| 208425 | Brass spray nozzle | 602225 | Upholstery tool |
| 291023 | O ring | | |

## Problembehandlung

| PROBLEM | URSACHE | LÖSUNG |
|---|---|---|
| Maschine funktioniert nicht | Hauptsicherung defekt oder nicht vorhanden<br>Netzkabel beschädigt | Sicherung ersetzen.<br>Beschädigtes Kabel austauschen. |
| Saugsystem arbeitet nicht | Saugsystem nicht eingeschaltet<br>Saugmotor-Sicherung durchgebrannt oder nicht vorhanden | Saugsystem einschalten.<br>Durchgebrannte oder fehlende Sicherung ersetzen. |
| Pumpe arbeitet nicht | Pumpe nicht eingeschaltet<br>Pumpen-Sicherung durchgebrannt oder nicht vorhanden | Pumpe einschalten.<br>Durchgebrannte oder fehlende Sicherung ersetzen. |
| Schlechte Wasseraufnahme | Schmutzwassertank voll<br>Saugschlauch verstopft bzw. blockiert<br>Saugdüse verstopft<br>Schmutzwassertank nicht ordnungsgemäß verriegelt. | Schmutzwassertank leeren.<br>Ausbauen und reinigen.<br>Ausbauen und reinigen.<br>Korrekt verriegeln (siehe Seite 12). |
| Wenig oder kein Wasserdurchfluss | Frischwassertank leer<br>Filter am Frischwassertank verstopft<br>Düsen verstopft | Frischwassertank befüllen.<br>Ausbauen und reinigen.<br>Ausbauen und reinigen. |

## Empfohlene Ersatzteile für NHL 15

| Teilenummer | Beschreibung | Teilenummer | Beschreibung |
|---|---|---|---|
| 237193 | Kuppel | 607248 | Kit BS27 |
| 525010 | Eimer-Oberteil mit Ablassschlauch | 602399 | Schlauch 4,0 m |
| 525009 | Sammelbehälter mit Wasserarmaturen | 602922 | Saugrohr (gebogen) |
| 313100 | Schwenkrollen (4 x) | 602920 | Saugrohr (gerade) |
| 207119 | Saugfilter | 602937 | Saugrohr (Verlängerung) |
| 220179 | Träge Sicherung 6,3 A | 602200 | Trijet-Bodenwerkzeug |
| 208464 | Filterdeckel | 602300 | Lösungsmittelleitung mit Auslöser |
| 236010 | Kabel mit Gerätestecker, UK (10 m) | 602225 | Polsterdüse |
| 236124 | Kabel mit Gerätestecker, EU (10 m) | | |
| 236018 | Kabel mit Gerätestecker, CH (10 m) | 607246 | Kit B26 |
| 236022 | Kabel, Südafrika (10 m) | 602399 | Schlauch 4,0 m |
| 208425 | Sprühdüse, Messing | 602225 | Polsterdüse |
| 291023 | O ring | | |

| PROBLÈME | CAUSE | SOLUTION |
|---|---|---|
| La machine ne fonctionne pas | Fusible manquant ou grillé.<br>Câble d'alimentation endommagé. | Remplacer le fusible.<br>Remplacer le câble endommagé. |
| L'aspirateur ne fonctionne pas | L'aspirateur n'est pas activé.<br>Fusible de l'aspirateur manquant ou grillé. | Activer l'aspirateur.<br>Remplacer le fusible manquant ou grillé. |
| La pompe ne fonctionne pas | La pompe n'est pas activée.<br>Fusible de la pompe manquant ou grillé. | Activer la pompe.<br>Remplacer le fusible manquant ou grillé. |
| Collecte d'eau insuffisante | Réservoir d'eau sale plein.<br>Tuyau d'aspiration engorgé/bouché.<br>Suceur bouché.<br>Réservoir d'eau sale mal fixé. | Vider le réservoir d'eau sale.<br>Retirer et nettoyer.<br>Retirer et nettoyer.<br>Fixer correctement (voir page 12). |
| Peu ou pas de débit d'eau | Réservoir d'eau propre vide<br>Filtre du réservoir d'eau propre bouché<br>Buses bouchées | Remplir le réservoir d'eau propre.<br>Retirer et nettoyer.<br>Retirer et nettoyer. |

## Pièces de rechange recommandées pour la NHL 15

| Code d'article | Description | Code d'article | Description |
|---|---|---|---|
| 237193 | Dôme | 607248 | Kit BS27 |
| 525010 | Seau supérieur avec tuyau de vidange | 602399 | Tuyau 4 m |
| 525009 | Cuve avec raccords d'eau | 602922 | Tube (incurvé) |
| 313100 | Roulette (pack de 4) | 602920 | Tube (Droit) |
| 207119 | Filtre à vide | 602937 | Tube (Rallonge) |
| 220179 | Fusible temporisé 6,3 ampères | 602200 | Suceur à trois jets |
| 208464 | Bouchon de filtre | 602300 | Tube de solution avec gâchette |
| 236010 | Câble à prise UK (10 m) | 602225 | Brosse à meubles |
| 236124 | Câble à prise Euro (10 m) | | |
| 236018 | Câble à prise Suisse (10 m) | 607246 | Kit B26 |
| 236022 | Câble pour Afrique du Sud (10 m) | 602399 | Tuyau 4 m |
| 208425 | Buse de pulvérisation en laiton | 602225 | Brosse à meubles |
| 291023 | Joint torique | | |

## Het oplossen van problemen

NL

| PROBLEEM | OORZAAK | OPLOSSING |
|---|---|---|
| De machine werkt niet | Zekeringen ontbreken of zijn gesprongen.<br>Stroomkabel beschadigd. | Vervang zekering.<br>Vervang beschadigde kabel. |
| De zuiger werkt niet | Zuiger niet ingeschakeld.<br>Zekeringen van de zuiger ontbreken of zijn gesprongen. | Zet de zuiger aan.<br>Vervang ontbrekende of gesprongen zekering. |
| De pomp werkt niet | Pomp niet ingeschakeld.<br>Zekering van de pomp ontbreekt of is gesprongen. | Zet de zuiger aan.<br>Vervang ontbrekende of gesprongen zekering. |
| Water wordt slecht opgezogen | Vuilwatertank vol.<br>Verstopte aanzuigslang.<br>Het mondstuk zit verstopt.<br>Vuilwatertank is niet op z'n plaats vastgezet. | Leeg de vuilwatertank.<br>Uitnemen en schoonmaken.<br>Uitnemen en schoonmaken.<br>Op z'n plaats vastzetten (zie bladzijde 12). |
| Geen of weinig watertoevoer. | Schoonwatertank leeg<br>Filter schoonwatertank verstopt<br>Spuitmonden verstopt | Vul de schoonwatertank.<br>Uitnemen en schoonmaken.<br>Uitnemen en schoonmaken. |

## Aanbevolen reserveonderdelen NHL 15

| Onderdeel-nummer | Beschrijving | Onderdeel-nummer | Beschrijving |
|---|---|---|---|
| 237193 | Koepel | 607248 | BS27 Pakket |
| 525010 | Bovenste emmer m. afvoerslang | 602399 | Slang 4,0 m |
| 525009 | Drum m. wateraansluitingsmateriaal | 602922 | Stang (gebogen) |
| 313100 | Castor (x4 Pack) | 602920 | Stang (recht) |
| 207119 | Aanzuigerfilter | 602937 | Stang (verlengstuk) |
| 220179 | Zekering 6,3 amp vertraagd | 602200 | Tri-Jetmondstuk |
| 208464 | Filterkap | 602300 | Buis voor reinigingsvloeistof m. trekker |
| 236010 | Stroomkabel met stekker voor de UK (10m) | 602225 | Mondstuk voor bekleding |
| 236124 | Stroomkabel met Eurostekker (10m) | | |
| 236018 | Stroomkabel met stekker voor Zwitserland (10m) | 607246 | B26 Pakket |
| 236022 | Stroomkabel met stekker voor Zuid-Afrika (10m) | 602399 | Slang 4,0 m |
| 208425 | Messing sproeimondstuk | 602225 | Mondstuk voor bekleding |
| 291023 | 'O'-ring | | |

# Wiring Diagram

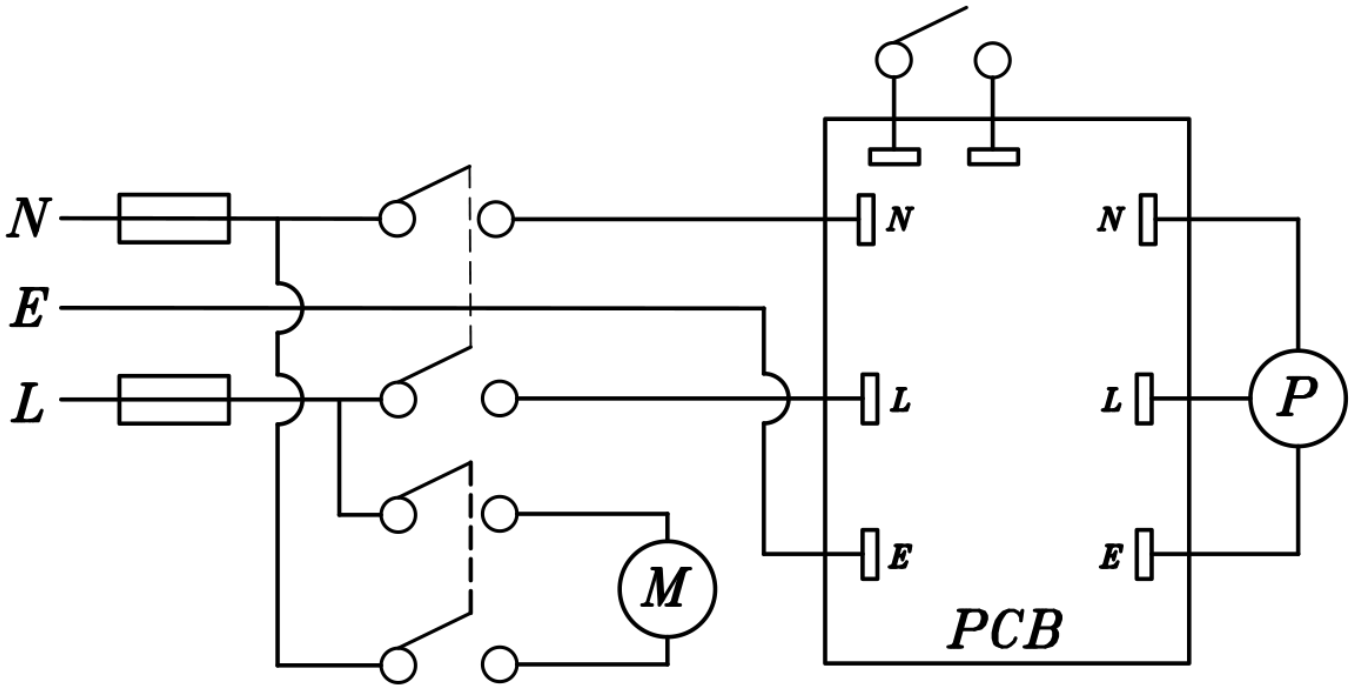


Notes

Notes

| **UKCA Declaration of Conformity** | |
|---|---|
| **Manufacturer:** | Numatic International Limited<br>Chard<br>Somerset<br>TA20 2GB<br>www.numatic.co.uk |
| **Product:** | NHL |
| **Description:** | Vacuum Cleaner – Commercial – Spray Extraction, Wet & Dry |
| **We, Numatic hereby declare under our sole responsibility, that the above-mentioned product(s) is/are in conformity with the following directives and standards.** | |

| | | |
|---|---|---|
| **S.I. 2008: 1597** | **Supply of Machinery Regulations** | **EN60335-1:2012 + AC:2014 + A11:2014 + A13:2017 + A15:2021**<br>**EN60335-2-69:2012**<br>**EN60335-2-69:2012**<br>**EN62233:2008** |
| **S.I. 2016: 1091** | **EMC Regulations** | **EN55014-1:2017 + A11:2020**<br>**EN55014-2:1997 + A1:2001 + A2:2008**<br>**EN61000-3-2:2014**<br>**EN61000-3-3:2013** |
| **S.I. 2012: 3032** | **RoHS Regulations** | |

Authorised Signatory: Mr. Matthew Coles

Position: Head of Technology
Numatic International Limited,
Chard,
Somerset, TA20 2GB, UK

Signed: M Coles Date: 5th February 2024

DEC-063 V2.2

**EU**, EC, EL, UE, ES:
**Declaration of Conformity**
Prohlášení o shodě
Konformitätserklärung
Overensstemmelseserklæring
Declaración de conformidad
Vastavusdeklaratsioon
Déclaration de conformité
Декларация за съответствие
Δήλωση συμμόρφωσης
Megfelelőségi nyilatkozat
Dichiarazione di conformità
Atitikties deklaracija
Conformiteitsverklaring
Samsvarserklæring
Declaração de conformidade
Deklaracja zgodności
Declaratie de conformitate
Декларация о соответствии
Försäkran om överensstämmelse
Izjava o skladnosti
Vaatimustenmukaisuusvakuutus

| | |
|---|---|
| **Manufacturer:** / Výrobce / Hersteller / Fabrikant / Fabricante / Tootja / Fabricant / производитель / Κατασκευαστής / Gyártó / Fabbricante / Gamintojas / Fabrikant / Produsent / Fabricante / Producent / Producător / производитель / Tillverkare / Proizvajalca / Valmistaja: | Numatic International Limited<br>Chard<br>Somerset<br>TA20 2GB<br>www.numatic.co.uk |
| **Product:** / Produkt / Produkt / Produkt / Producto, Toodet, Produit / Продукт / Προϊόν / Termék / Prodotto / Produktas / Artikel / Produkt / Produtos / Produkt / Produs / товар / Produkt / Izdelka / Tuote: | NHL |
| **Description:** / Popis / Beschreibung / Beskrivelse / Descripción / Kirjeldus / La description / Описание / Περιγραφή / Leírás / Descrizione / Apibudinimas / Omschrijving / Beskrivelse / Descrição / Opis / Descriere / Описание / Beskrivning / Opis / Kuvaus: | Vacuum Cleaner – Commercial – Spray Extraction, Wet & Dry |

**EN** **We, Numatic hereby declare under our sole responsibility, that the above-mentioned product(s) is/are in conformity with the following directives and regulations.**

CS My, Numatic prohlašujeme na svou výlučnou odpovědnost, že výše uvedený výrobek je ve shodě s následujícími směrnicemi a předpisy.

DE Wir, Numatic erklären in alleiniger Verantwortung, dass das oben genannte Produkt den folgenden Richtlinien und Vorschriften entspricht.

DA Vi, Numatic erklærer hermed under eget ansvar at ovennævnte produkt(er) er i overensstemmelse med følgende direktiver og forskrifter.

ES Nosotros, Numatic declaramos bajo nuestra exclusiva responsabilidad que el producto antes mencionado está en conformidad con las siguientes directivas y reglamentos

ET Meie, Numatic Käesolevaga kinnitame ja kanname ainuisikulist vastutust, et eespool nimetatud toode on kooskõlas järgmiste direktiivide ja määrustega

FR Nous, Numatic déclarons sous notre seule responsabilité que le produit mentionné ci-dessus est conforme aux directives et règlements suivants.

BG Ние, Numatic, с настоящото декларираме на своя собствена отговорност, че горепосоченият продукт (продукти) съответства на следните директиви и регламенти

EL Εμείς, η Numatic δηλώνουμε με αποκλειστική μας ευθύνη, ότι το προαναφερόμενο προϊόν συμμορφώνεται με τις ακόλουθες οδηγίες και κανονισμούς.

HU Mi, a Numatic, ezennel kizárólagos felelősségünk tudatában kijelentjük, hogy a fent említett termék(ek) megfelel(nek) a következő irányelveknek és rendeleteknek.

IT Noi, Numatic, dichiariamo sotto la nostra esclusiva responsabilità che il/i prodotto/i sopra menzionato/i è/sono conforme/i alle seguenti direttive e regolamenti.

LT Mes, „Numatic“, prisiimdami visą atsakomybę pareiškiame, kad pirmiau nurodytas (-i) produktas (-ai) atitinka šias direktyvas ir reglamentus

NL Wij, Numatic, verklaren hierbij onder onze eigen verantwoordelijkheid dat het/de hierboven genoemde product(en) in overeenstemming is/zijn met de volgende richtlijnen en verordeningen

NO Vi, Numatic, erklærer herved under eget ansvar at det/de ovennevnte produkt(er) er i samsvar med følgende direktiver og forskrifter

PT Nós, Numatic, declaramos sob nossa exclusiva responsabilidade que o(s) produto(s) acima mencionado(s) está(o) em conformidade com as seguintes diretivas e regulamentos.

PL My, Numatic, niniejszym oświadczamy na swoją wyłączną odpowiedzialność, że wyżej wymieniony(e) produkt(y) jest/są zgodny(e) z następującymi dyrektywami i rozporządzeniami.

RO Noi, Numatic, declarăm prin prezenta pe propria răspundere că produsul (produsele) menționat(e) mai sus este/sunt în conformitate cu următoarele directive și reglementări.

RU Мы, компания Numatic, настоящим заявляем под свою исключительную ответственность, что вышеуказанный продукт (продукты) соответствует (соответствуют) следующим директивам и предписаниям.

SV Vi, Numatic, försäkrar härmed på eget ansvar att den/de ovan nämnda produkt(er) överensstämmer med följande direktiv och förordningar

SL Mi, Numatic izjavljamo s polno odgovornostjo, da je zgoraj omenjeni izdelek v skladu z naslednjimi smernicami in predpis.

FI Me, Numatic, vakuutamme täten yksinomaisella vastuullamme, että edellä mainittu tuote (tuotteet) on seuraavien direktiivien ja säädösten mukainen.

| | | |
|---|---|---|
| **2006/42/EC**<br>up to 20th Jan 2027<br><br>**(EU) 2023/1230**<br>21st Jan 2027 onwards | **Machinery Directive**<br><br>**Machinery Regulation and repealing Directive 2006/42/EC** | **EN60335-1:2012 + AC:2014 + A11:2014 + A13:2017 + A15:2021**<br>**EN60335-2-69:2012**<br>**EN60335-2-68:2012**<br>**EN62233:2008** |
| **2014/30/EU** | **EMC Directive** | **EN55014-1:2017 + A11:2020**<br>**EN55014-2:1997 + A1:2001 + A2:2008**<br>**EN61000-3-2:2014**<br>**EN61000-3-3:2013** |
| **2011/65/EU** | **RoHS Directive** | |

Authorised Signatory:
Position:
Address:

Mr. Matthew Coles
Director of Technology
Numatic International Limited
Chard, Somerset.
TA20 2GB
www.numatic.com/uk

Signed: M Coles Date: 05/10/2026

EU Importer:
Position:
Address:

Mr. Rogier Moorman
Managing Director
Numatic International BV
Vennootsweg 15,
2404 CG Alphen aan den Rijn,
Nederland
www.numatic.nl

Authorised to compile the technical file on behalf of manufacturer.

Signed: Date: 05/10/2026

DEC-063 V4.2

# Numatic

numatic.com

**Numatic International Limited (Head Office)**
Chard, Somerset TA20 2GB, UNITED KINGDOM
Tel: 01460 68600 numatic.com

**Numatic International GmbH**
Fränkische Straße 15-19, 30455 Hannover,
DEUTSCHLAND Tel: +49 (0) 511 984 2160 numatic.de

**Numatic International Denmark**
Fränkische Straße 15-19, 30455 Hannover, DEUTSCHLAND
Tel: +45 (0) 316 40808 numatic-online.dk

**Numatic International S.A.S**
13/17 rue du Valengelier, EAE la Tuilerie, 77500 Chelles, FRANCE
Tel: +33 (0) 164 726 161 numatic.fr

**Numatic International BV**
Vennootsweg 15, 2404 CG, Alphen aan den Rijn, NEDERLAND
Tel: +31 (0) 172 467 999 numatic.nl

**Numatic International Schweiz AG.**
Sihlbruggstrasse 3A, 6340 Baar, SCHWEIZ
Tel: +41 (0) 41 768 0760 numatic.ch

**Numatic International (PTY) Ltd.**
Cnr. 16th & Pharmaceutical Road, Randjes Park,
Midrand 1685, SOUTH AFRICA
Tel: +27 (0) 861 686 284 numatic.co.za

**Numatic International ULDA**
Rua Francisco da Silva Duarte, nº79,
4475-269 Santa Maria de Avioso, Castêlo da Maia, PORTUGAL
Tel: +351 220 047 700 numatic.pt

**Numatic International Spain, S.L.U.**
Av. Baix Llobregat, 5-7, Oficina bajos 1 (Parc Negocis Mas Blau II)
08820 El Prat de Llobregat (Barcelona), SPAIN
Tel: +34 93 647 22 22 numatic.es

**Numatic International Italy S.R.L**
Via Luigi Galvani, 2, Z.I. Talponedo, 33080 Porcia (PN), ITALY
Tel: +39 (0) 434 046 211 numatic.it

**Edco, Edgar Edmondson Pty Ltd**
Head Office: PO Box 198, Marrickville, NSW 1475, AUSTRALIA
Delivery & Shipping Address
18 Garden St, Marrickville, NSW 2204, AUSTRALIA
Office Number: +61 (0)2 9557 4411, Fax Number: +61 (0)2 9519 9223,
Email: orders@edmondson.net.au ABN: 27 000 450 144

**Proquip NZ Ltd**
7a Peterkin Street, Taita, Lower Hutt, 5019
Tel: +64 4 566 7847, Fax: +64 4 576 0430
Web: www.proquipnz.co.nz

Specification subject to change without prior notice. All rights reserved.
numatic.com © Numatic International Limited

233936 11/26 (A13)